SHIFT_the way you move



370Z 2010

MANUEL DU CONDUCTEUR

Pour votre sécurité, lisez attentivement ce manuel
et gardez-le dans le véhicule.

Avant-propos

Bienvenue à la famille grandissante des nouveaux utilisateurs NISSAN. Ce véhicule vous est livré en toute confiance. Celui-ci a été fabriqué en utilisant les dernières techniques et un contrôle de qualité strict.

Ce manuel a été préparé pour vous aider à comprendre le fonctionnement et l'entretien de votre véhicule afin que vous puissiez profiter dun plaisir de conduite. Merci de bien vouloir lire ce manuel avant de faire fonctionner votre véhicule.

Le Livret de renseignements sur la garantie séparé est compris dans votre documentation du conducteur du véhicule. Le Guide du service et de l'entretien NISSAN explique en détail comment entretenir et dépanner votre véhicule. De plus, le Customer Care/Lemon Law Booklet (États-Unis uniquement) fourni séparément expliquera la façon de résoudre tout problème susceptible d'être rencontré avec votre véhicule, et fera la lumière sur vos droits selon la loi de citron de votre province.

Votre concessionnaire NISSAN connaît parfaitement votre véhicule. Lorsque vous nous demandez un service ou avez des questions, nous serons heureux de vous assister grâce à nos ressources mises à notre disposition.

LISEZ D'ABORD — CONDUISEZ ENSUITE PRUDEMMENT

Avant de conduire votre véhicule, lire attentivement votre Manuel du conducteur. Afin de vous familiariser avec les commandes et l'entretien de votre véhicule et de vous aider à conduire en toute sécurité.

⚠ ATTENTION

INFORMATIONS IMPORTANTES CONCERNANT LA SÉCURITÉ !

Respectez ces règles importantes de conduite afin d'assurer votre satisfaction et votre sécurité de même que celles de vos passagers !

- **NE conduisez JAMAIS sous l'influence de l'alcool ou de la drogue.**
- **Respectez TOUJOURS les limites de vitesse indiquées et ne conduisez jamais plus rapidement que les conditions ne le permettent.**
- **Accordez TOUJOURS votre entière attention à la conduite du véhicule et évitez d'utiliser les accessoires ou de faire autre chose qui pourrait vous distraire.**
- **Utilisez TOUJOURS les ceintures de sécurité et les dispositifs de retenue pour enfants.**
- **Indiquez TOUJOURS aux occupants du véhicule comment utiliser correctement les différents dispositifs de sécurité.**
- **Relisez TOUJOURS les informations de sécurité importantes données dans ce Manuel du conducteur.**

MODIFICATION DE VOTRE VÉHICULE

Toute modification de ce véhicule est déconseillée. Les modifications peuvent en effet amoindrir les performances, la sécurité et la résistance du véhicule, voire même enfreindre les réglementations gouvernementales. De plus, les dommages ou pertes de performance résultant de telles modifications ne sont pas couvertes par la garantie NISSAN.

LORSQUE VOUS LISEZ CE MANUEL

Ce manuel comprend l'information pour toutes les options disponibles sur ce modèle. Ainsi, il se peut que vous trouviez des informations qui ne s'appliquent pas à votre véhicule.

Tous les renseignements, toutes les cotes techniques et les illustrations de ce manuel, sont basés sur les données les plus récentes en vigueur au moment de sa publication. NISSAN se réserve le droit de modifier les caractéristiques ou le design à tout moment et sans préavis.

INFORMATIONS IMPORTANTES SUR CE MANUEL

Plusieurs symboles sont utilisés dans ce manuel. Ils ont les significations suivantes :

⚠ ATTENTION

Ce terme est utilisé pour indiquer la présence d'un risque de blessures mortelles ou graves. Pour éviter ou réduire ce risque, les instructions doivent être suivies à la lettre.

⚠ PRÉCAUTION

Ce terme est utilisé pour indiquer la présence d'un risque de blessures légères ou moyennement graves, ou de dommages au véhicule. Pour éviter ou réduire ce risque, les instructions doivent être rigoureusement suivies.

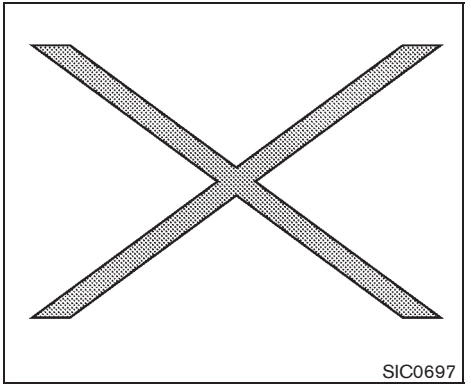

Le symbole ci-dessus signifie **«Ne faites pas ceci»** ou **«Ne laissez pas ceci se produire»**.



Si vous voyez un de ces symboles dans une illustration, cela signifie que la flèche pointe vers l'avant du véhicule.



Les flèches d'une illustration similaires à celles qui se trouvent ci-dessus indiquent un mouvement ou une action.



Les flèches d'une illustration similaires à celles qui se trouvent ci-dessus sont destinées à attirer l'attention du lecteur sur un élément de l'illustration.

MISES EN GARDE DE LA PROPOSITION 65 DE CALIFORNIE

⚠ ATTENTION

L'État de Californie reconnaît que les gaz d'échappement des véhicules, certains de leurs constituants, et certains composants du véhicule contiennent ou émettent des substances chimiques pouvant provoquer le cancer et des malformations congénitales ou autres lésions sur l'appareil reproducteur. De plus, l'État de Californie reconnaît que certains liquides contenus dans le véhicule et certains produits provenant de l'usure des composants contiennent ou émettent des substances chimiques pouvant causer un cancer de même que des malformations congénitales ou d'autres lésions de l'appareil reproducteur.

RECOMMANDATION DE L'ÉTAT DE CALIFORNIE SUR LES PERCHLORATES

Certains parties du véhicule, comme les batteries au lithium, peuvent contenir des perchlorates. La recommandation suivante y est associée : «Perchlorate Material - special handling may apply, See www.dtsc.ca.gov/hazardouswaste/perchlorate.» (Contient des perchlorates - règles spéciales de manipulations. Reportez-vous au site Internet.)

Bluetooth[MD] est une marque de commerce qui appartient à Bluetooth SIG, Inc., U.S.A. et accordé à Visteon et Xanavi Informatics Corporation sous licence.

Gracenote[MD] est une marque déposée de Gracenote. Le logo et le logotype Gracenote, et le logo «Powered by Gracenote» sont des marques de Gracenote.

XM Radio[MD] demande une inscription et il est vendu séparément après les premiers 90 jours. Il est non disponible en Alaska, à Hawaï ou à Guam. Pour plus d'informations, visitez www.xmradio.com.

© 2009 NISSAN MOTOR CO., LTD.
TOKYO, JAPON

Tous droits réservés. Aucune partie de ce Manuel du conducteur ne peut être reproduite ou mise en mémoire dans un système de saisie de données, ou transmise sous quelque forme ou par quelque moyen que ce soit, électronique, mécanique, photocopie, enregistrement ou autre, sans l'autorisation écrite préalable de Nissan Motor Co., Ltd.

PROGRAMME D'ASSISTANCE À LA CLIENTÈLE NISSAN

NISSAN S'EN OCCUPE ...

NISSAN et votre concessionnaire NISSAN se dévouent ensemble pour vous servir et vous assister quels que soient vos besoins en matière d'automobile. Car leur préoccupation première est que vous soyez satisfait de votre véhicule et de votre concessionnaire NISSAN. Votre concessionnaire NISSAN est toujours prêt à vous aider aussi bien pour la vente que pour les services d'entretien.

Toutefois, si votre concessionnaire NISSAN ne peut vous être d'aucun secours ou que vous souhaitez adresser vos commentaires ou vos questions directement à NISSAN, n'hésitez pas à appeler, appel gratuit, notre Service de la protection du consommateur NISSAN aux numéros de téléphone suivants :

Pour les clients des États-Unis
1-800-NISSAN-1
(1-800-647-7261)
Pour les clients du Canada
1-800-387-0122

Le Service de la protection du consommateur vous demandera de lui préciser :

— Votre nom, adresse et numéro de téléphone

— Le numéro d'identification de votre véhicule (attaché sur le tableau de bord du côté conducteur)

— La date d'achat

— Le relevé du compteur kilométrique

— Le nom de votre concessionnaire NISSAN

— Vos commentaires ou questions

OU

Vous pouvez écrire à NISSAN avec les informations indiquées à gauche au :

Pour les clients des États-Unis
Nissan North America, Inc.
Consumer Affairs Department
P.O. Box 685003
Franklin, TN 37068-5003

Pour les clients du Canada
Nissan Canada Inc.
5290 Orbitor Drive
Mississauga, Ontario L4W 4Z5

Nous sommes sensibles à l'intérêt que vous portez à NISSAN et vous remercions d'avoir acheté un véhicule NISSAN de qualité.

Table des matières

Table des matières illustrée	**0**
Sécurité — sièges, ceintures de sécurité et système de retenue supplémentaire	**1**
Instruments et commandes	**2**
Vérifications et réglages avant démarrage	**3**
Systèmes d'affichage central, de chauffage, de climatisation, audio, téléphonique et de reconnaissance vocale	**4**
Démarrage et conduite	**5**
En cas d'urgence	**6**
Aspect et entretien	**7**
Entretien et interventions à effectuer soi-même	**8**
Données techniques et informations au consommateur	**9**
Index	**10**

0 Table des matières illustrée

Sièges, ceintures de sécurité et systèmes de retenue supplémentaire (SRS) 0-2
Modèles Coupé 0-2
Modèles Roadster 0-3
Extérieur avant 0-4
Extérieur arrière 0-5
Modèles Coupé 0-5
Modèles Roadster 0-6
Extérieur (modèles NISMO) 0-7
Habitacle 0-8
Modèles Coupé 0-8
Modèles Roadster 0-9
Cabine 0-10
Tableau de bord 0-11
Compteurs et jauges 0-12
Compartiment-moteur 0-13
Modèle à moteur VQ37VHR 0-13
Témoins lumineux et indicateurs 0-14

SIÈGES, CEINTURES DE SÉCURITÉ ET SYSTÈMES DE RETENUE SUPPLÉMENTAIRE (SRS)

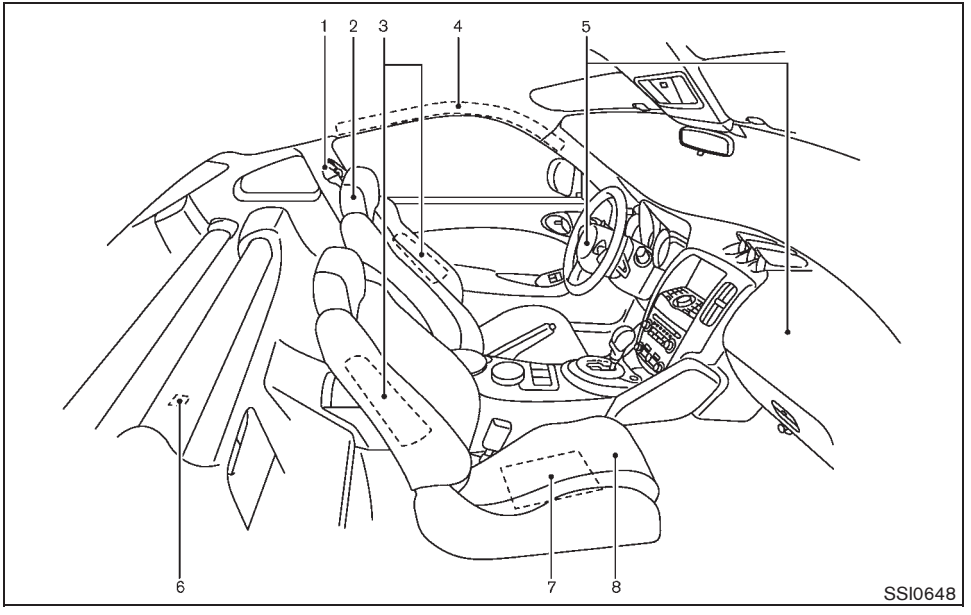

MODÈLES COUPÉ

1. Ceintures de sécurité (Page 1-9) — Ceintures de sécurité à prétensionneurs (P.1-43)
2. Appuis-tête (P.1-5)
3. Coussins gonflables d'appoint pour chocs latéraux installés dans les sièges avant (P.1-29)
4. Coussins gonflables d'appoint pour chocs latéraux du côté rideaux installés dans le toit (P.1-29)
5. Coussins gonflables d'appoint pour chocs frontaux (P.1-29)
6. Point d'ancrage de dispositif de retenue pour enfants (pour le dispositif de retenue pour enfants à sangle d'ancrage supérieure) (P.1-20)
7. Capteur de classification d'occupant (capteur de forme) (P.1-36)
8. Sièges avant (P.1-3)

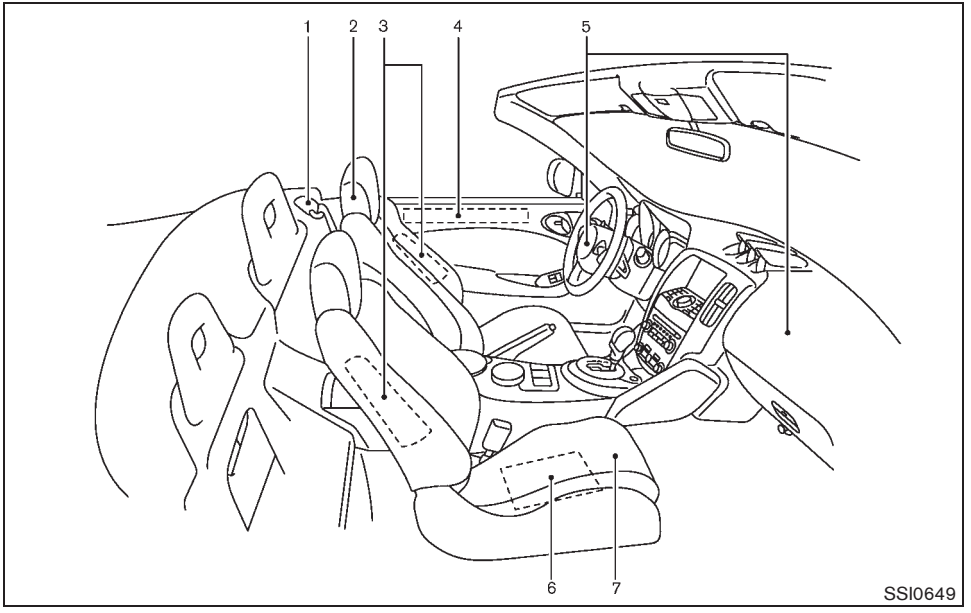

MODÈLES ROADSTER

1. Ceintures de sécurité (P.1-9)
   — Ceintures de sécurité à prétensionneurs (P.1-43)
2. Appuis-tête (P.1-5)
3. Coussins gonflables d'appoint pour chocs latéraux installés dans les sièges avant (P.1-29)
4. Coussins gonflables d'appoint pour chocs latéraux du côté rideaux installés dans la portière (P.1-29)
5. Coussins gonflables d'appoint pour chocs frontaux (P.1-29)
6. Capteur de classification d'occupant (capteur de forme) (P.1-36)
7. Sièges avant (P.1-3)

EXTÉRIEUR AVANT

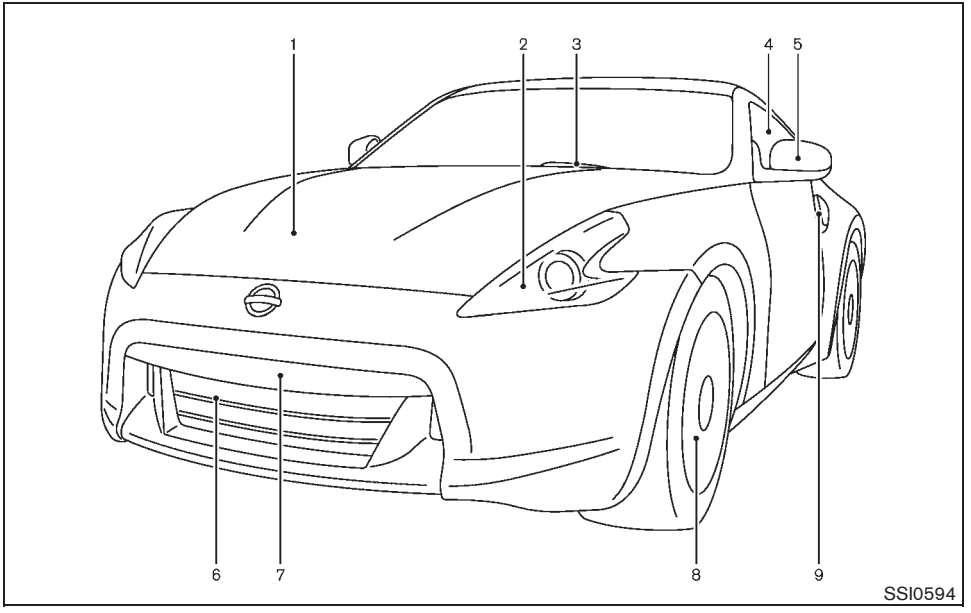

1. Capot (P.3-20)
2. Phare et clignotant
   — Fonctionnement (P.2-33)
   — Remplacement des ampoules (P.8-25)
3. Essuie-glace de pare-brise et lave-glace
   — Fonctionnement (P.2-31)
   — Entretien (P.8-19)
4. Lève-vitres électriques (P.2-47)
5. Rétroviseurs extérieurs (P.3-42)
6. Crochet de récupération (P.6-24)
7. Installation de la plaque d'immatriculation (P.9-13)
8. Pneus
   — Roue et pneus (P.8-30, P.9-8)
   — Crevaison (P.6-2)
   — Système de surveillance de pression des pneus (TPMS) (P.2-10, P.5-3)
9. Portières
   — Clés (P.3-2)
   — Verrouillages de portière (P.3-4)
   — Système de clé intelligente (P.3-7)
   — Système d'entrée sans clé par télécommande (P.3-16)

EXTÉRIEUR ARRIÈRE

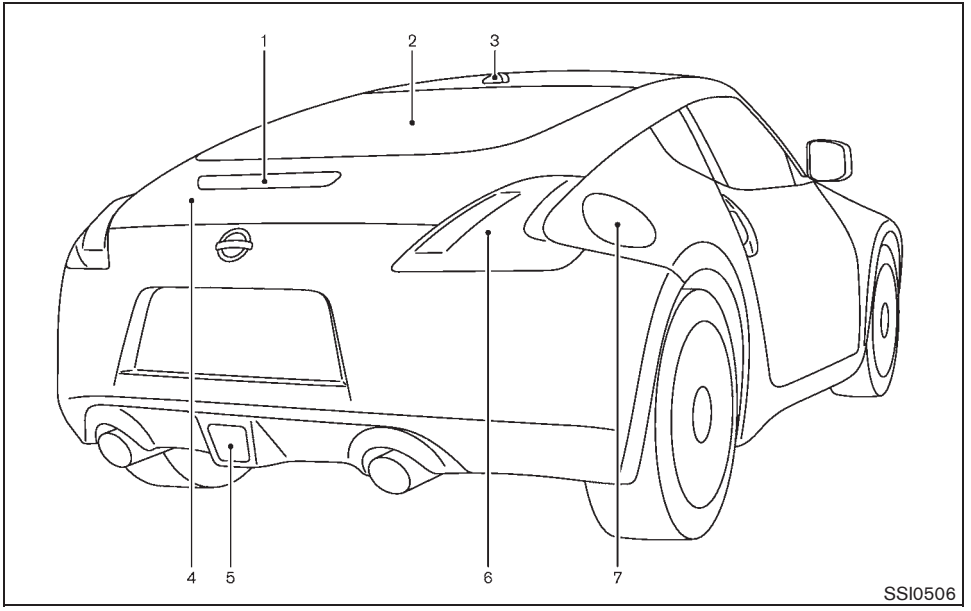

MODÈLES COUPÉ

1. Feu d'arrêt surélevé (remplacement des ampoules) (P.8-25)
2. Dégivreur de lunette arrière (P.2-32)
3. Antenne satellite (si le véhicule en est équipé) (P.4-28)
4. Hayon
   — Système de clé intelligente (P.3-7)
   — Système d'entrée sans clé par télécommande (P.3-16)
   — Commande d'ouverture du hayon (P.3-20)
5. Antibrouillard arrière (si le véhicule en est équipé) (P.2-36)
6. Feu combiné arrière (remplacement des ampoules) (P.8-25)
7. Trappe du réservoir de carburant
   — Fonctionnement (P.3-38)
   — Carburant recommandé (P.9-3)

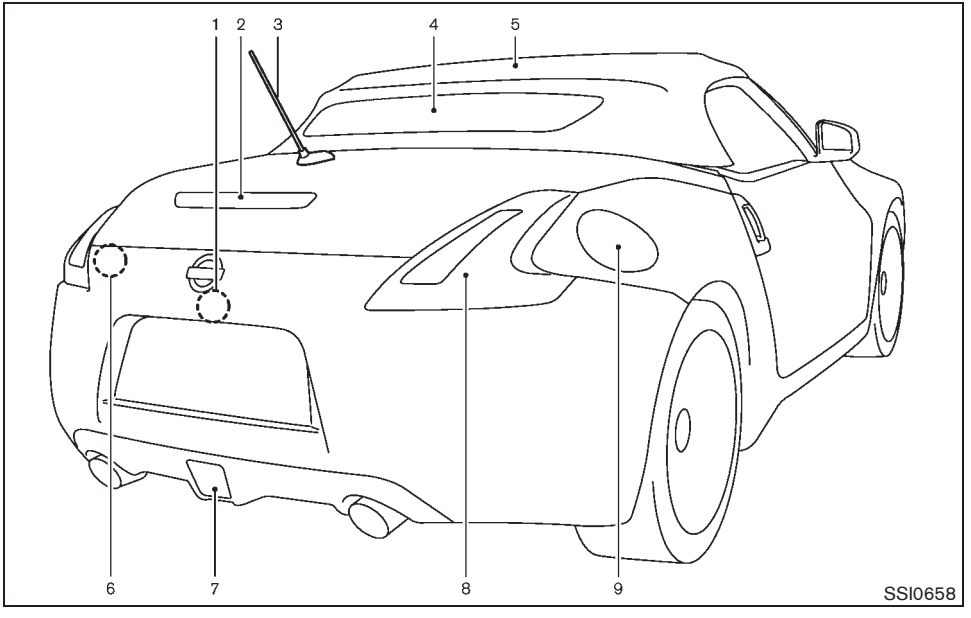

MODÈLES ROADSTER

1. Commande d'ouverture de coffre (P.3-22)
2. Feu d'arrêt surélevé (remplacement des ampoules) (P.8-26)
3. Antenne (P.4-27)
4. Dégivreur de lunette arrière (P.2-32)
5. Capote (P.3-25)
6. Ouverture de coffre depuis l'intérieur (P.3-24)
7. Antibrouillard arrière (si le véhicule en est équipé) (P.2-36)
8. Feu combiné arrière (remplacement des ampoules) (P.8-26)
9. Carburant
   — Trappe du réservoir de carburant (P.3-38)
   — Carburant recommandé (P.9-3)

EXTÉRIEUR (modèles NISMO)

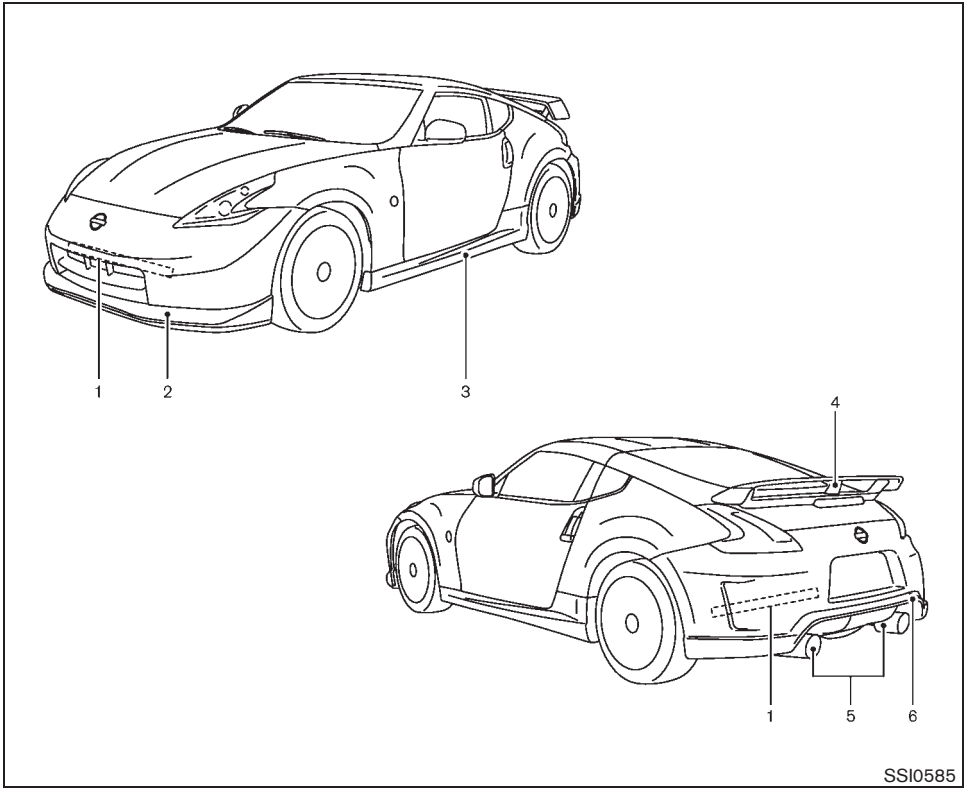

Pour les modèles NISMO, les parties du véhicule suivantes nécessitent le soin spécial ou l'attention pour le traitement. Reportez-vous aux renseignements complémentaires dans chaque section.

1. Amortisseurs de performance (P.5-33)
2. Pare-chocs avant équipé d'un séparateur aérodynamique (P.3-36, P.6-23)
3. Extensions de bas de caisse latéral (P.3-36)
4. Becquet arrière (P.3-21, P.7-3)
5. Tuyaux d'échappement (P.3-36, P.6-23)
6. Pare-chocs arrière équipé d'un diffuseur aérodynamique (P.3-36, P.6-23)

HABITACLE

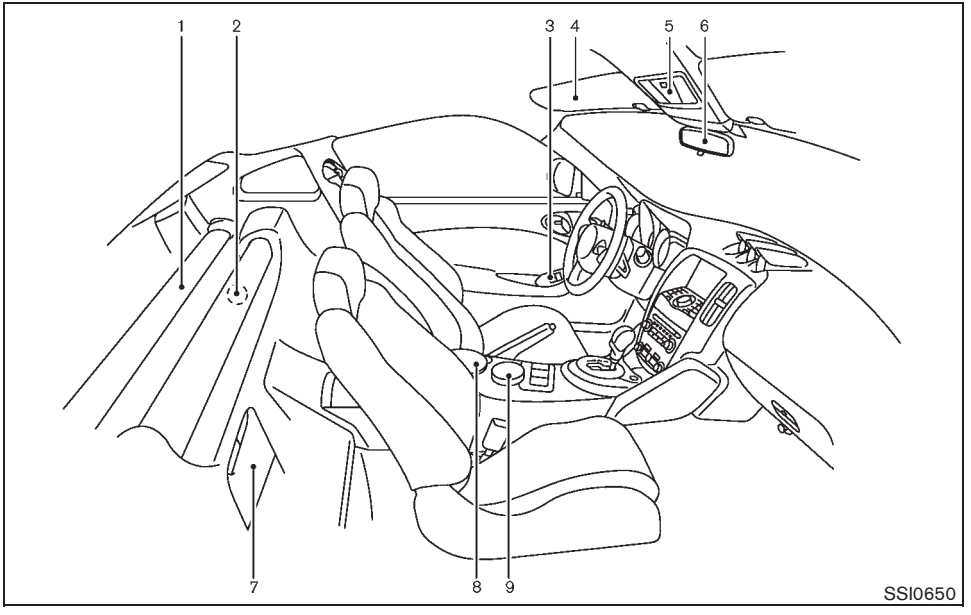

MODÈLES COUPÉ

1. Housse de chargement (si le véhicule en est équipé) (P.2-45)
2. Ouverture de secours du hayon (P.3-22)
3. Lève-vitres électriques (P.2-47)
   — Commande de réglage du rétroviseur extérieur (P.3-42)
4. Pare-soleil (P.3-40)
5. Lampe de lecture (P.2-50)
6. Rétroviseur intérieur
   — Fonctionnement (P.3-41)
   — HomeLink[MD] (si le véhicule en est équipé) (P.2-52)
7. Boîte de colis arrière (P.2-45)
8. Boîtier de console
   — Prise électrique (P.2-41)
   — Fonctionnement de la clé USB (si le véhicule en est équipé) (P.4-59)
   — Fonctionnement du lecteur iPod (si le véhicule en est équipé) (P.4-68)
9. Porte-tasses avant (P.2-43)

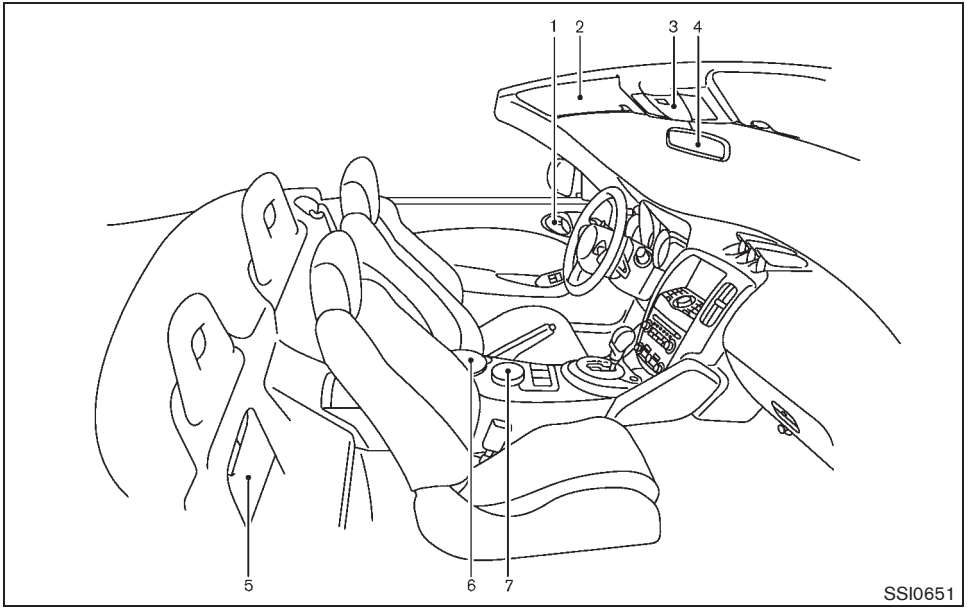

MODÈLES ROADSTER

1. Lève-vitres électriques (P.2-47)
   — Commande de réglage du rétroviseur extérieur (P.3-42)
2. Pare-soleil (P.3-40)
3. Lampe de lecture (P.2-50)
4. Rétroviseur intérieur
   — Fonctionnement (P.3-41)
   — HomeLink[MD] (si le véhicule en est équipé) (P.2-52)
5. Boîte de colis arrière (P.2-45)
   — Ouverture de secours du couvercle de coffre (P.3-24)
6. Boîtier de console
   — Prise électrique (P.2-41)
   — Fonctionnement de la clé USB (si le véhicule en est équipé) (P.4-59)
   — Fonctionnement du lecteur iPod (si le véhicule en est équipé) (P.4-68)
7. Porte-tasses avant (P.2-43)

CABINE

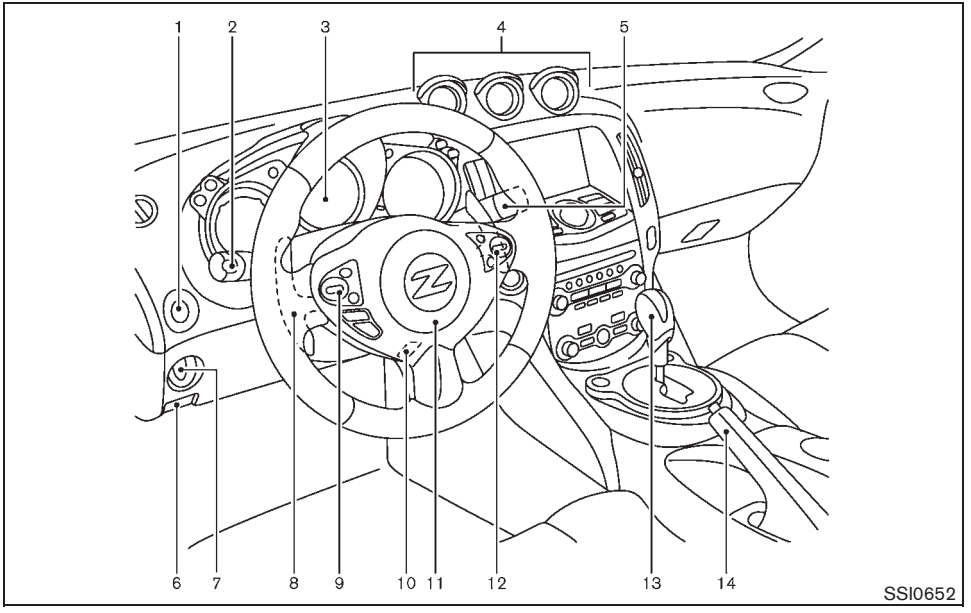

1. Commande de désactivation du contrôle de dynamique du véhicule (VDC) (P.5-31)
2. Commande de phare, d'antibrouillard et de clignotant (P.2-33)
3. Compteurs et Jauges (compteur combiné) (P.2-4)
4. Compteur triple (P.2-7)
5. Commande d'essuie-glace de pare-brise et de lave-glace (P.2-31)
6. Poignée d'ouverture du capot (P.3-20)
7. Port de la clé intelligente (P.5-11)
8. Sélecteur de vitesse au volant (si le véhicule en est équipé) (P.5-16)
9. Commandes intégrées au volant (côté gauche)
   — Commande de réglage de menu ou de syntonisation (P.4-79)
   — Commande BACK (P.4-79)
   — Commande du téléphone (si le véhicule en est équipé) (P.4-83)
   — Commandes de réglage de volume (P.4-79)
   — Commande de sélection de source (P.4-79)
10. Levier du volant inclinable (P.3-40)
11. Volant
    — Klaxon (P.2-38)
    — Coussin gonflable d'appoint du conducteur (P.1-29)
12. Commandes intégrées au volant (côté droit)
    — Commandes du régulateur de vitesse (P.5-24)
13. Levier sélecteur de la boîte de vitesses automatique (P.5-14)/levier de vitesse de la boîte de vitesses manuelle (P.5-18)
14. Frein de stationnement (P.5-23)

TABLEAU DE BORD

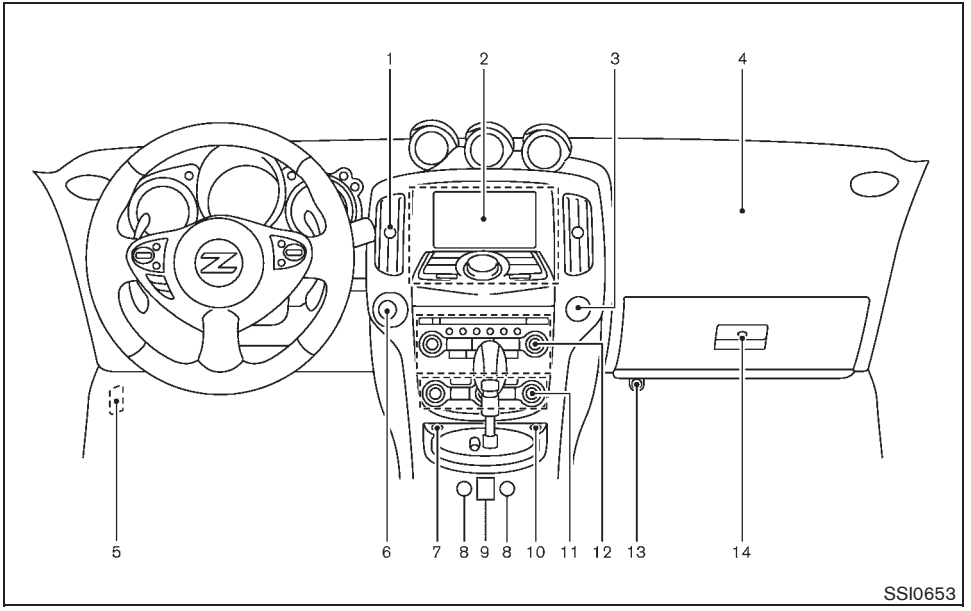

1. Ventilateur (P.4-19)
2. Affichage central et panneau de commande multifonction (P.4-3)/vide-poches de tableau de bord (P.2-42)
   — Système de navigation* (si le véhicule en est équipé)
   — Information du véhicule et boutons de réglage (si le véhicule en est équipé) (P.4-7)
   — Système téléphonique mains libres Bluetooth[MD] (si le véhicule en est équipé) (P.4-83)
3. Témoin de statut du coussin gonflable du passager avant (P.1-36)
4. Coussin gonflable d'appoint du passager avant (P.1-29)
5. Couvercle de boîte à fusibles (P.8-22)
6. Contacteur d'allumage à bouton-poussoir (P.5-8)
7. Interrupteur des feux de détresse (P.2-37)
8. Commande du siège chauffant (si le véhicule en est équipé) (P.2-38) ou la commande du siège climatisé réglé (si le véhicule en est équipé) (P.2-39)
9. Commande de manipulation de la capote (pour les modèles Roadster) (P.3-25)
10. Commande de mode d'ajustement de synchronisation des tours (S-MODE) (si le véhicule en est équipé) (P.5-19)
11. Chauffage et climatisation (P.4-19)
    — Commande de dégivreur de lunette arrière (P.2-32)
12. Système audio (P.4-26)
13. Prise électrique (P.2-41)
14. Boîte à gants (P.2-44)

* : Reportez-vous au Mode d'emploi du système de navigation fourni séparément.

COMPTEURS ET JAUGES

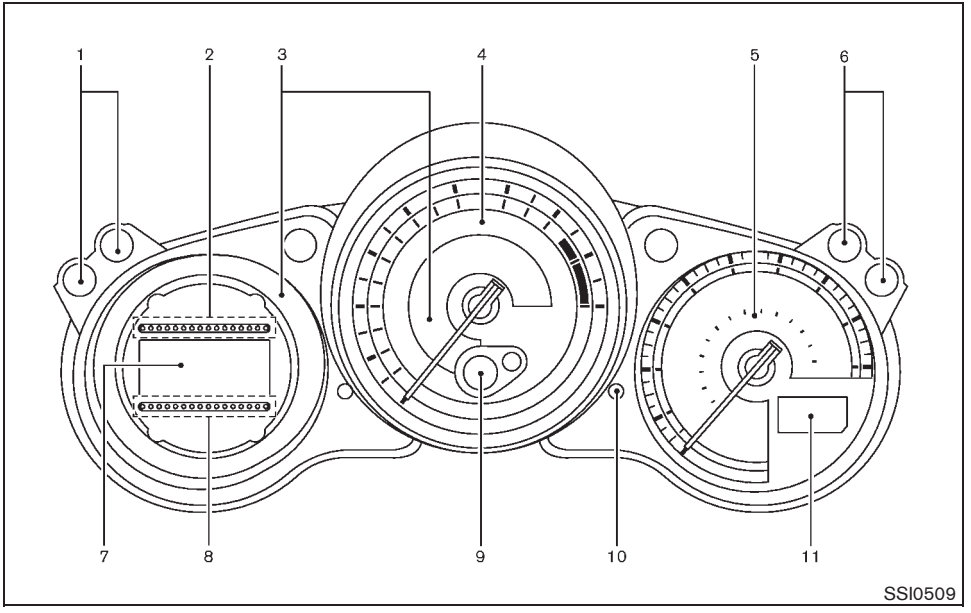

1. Commandes ENTER/SUIV (P.2-22)
2. Jauge de carburant (P.2-6)
3. Témoins lumineux/indicateurs (P.2-8)
4. Compte-tours (P.2-5)
5. Compteur de vitesse (P.2-5)
6. Commande de réglage de luminosité du tableau de bord (P.2-36)
7. Affichage d'informations sur le véhicule (P.2-17)
8. Jauge de température du liquide de refroidissement du moteur (P.2-6)
9. Indicateur de positionnement de la boîte de vitesses (si le véhicule en est équipé) (P.2-13) — Mode d'indicateur de mode d'ajustement de synchronisation des tours (S-MODE) (si le véhicule en est équipé) (P.5-19)

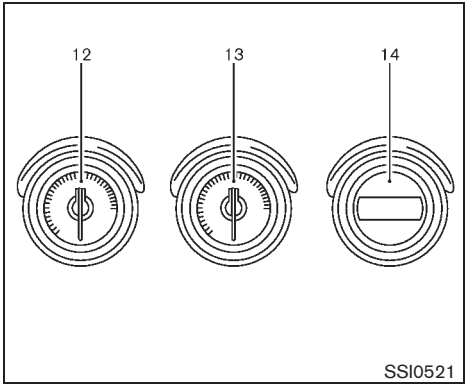

10. Compteur kilométrique/molette de réglage du compteur journalier double (P.2-5)
11. Compteur kilométrique/compteur journalier double (P.2-5)
12. Jauge de température d'huile-moteur (P.2-7)
13. Voltmètre (P.2-7)
14. Horloge (P.2-7, P.2-26)

COMPARTIMENT-MOTEUR

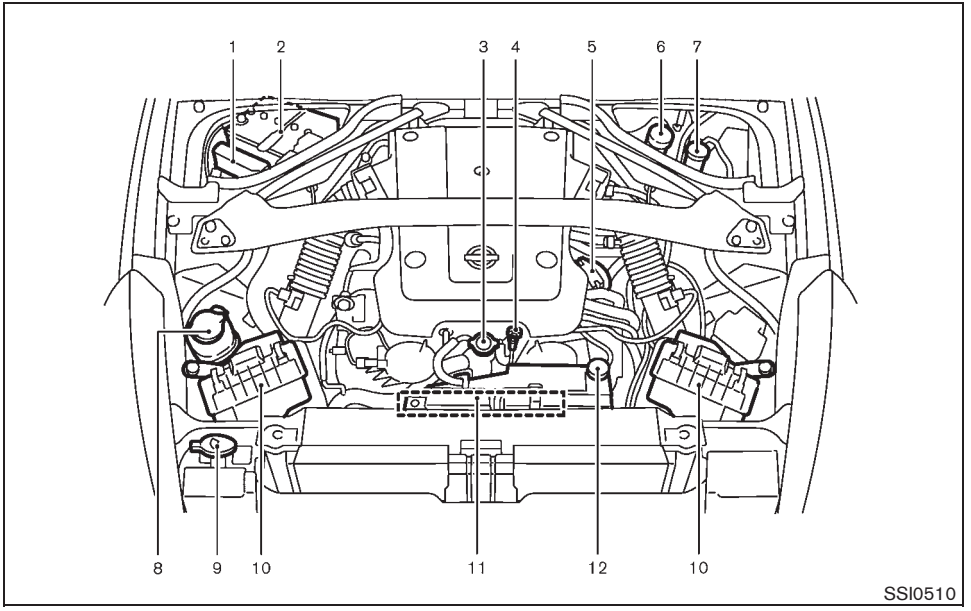

MODÈLE À MOTEUR VQ37VHR

1. Porte-fusible/fil-fusible (P.8-22)
2. Batterie (P.8-15)
3. Bouchon du radiateur (P.8-8)
4. Jauge d'huile-moteur (P.8-9)
5. Bouchon de remplissage d'huile (P.8-9)
6. Réservoir du liquide de frein (P.8-13)
7. Réservoir du liquide d'embrayage (modèles à boîte de vitesses manuelle) (P.8-13)
8. Réservoir du liquide de direction assistée (P.8-12)
9. Réservoir du liquide de lave-glace (P.8-14)
10. Filtre à air (P.8-19)
11. Emplacement de la courroie d'entraînement (P.8-17)
12. Réservoir de liquide de refroidissement du moteur (P.8-8)

TÉMOINS LUMINEUX ET INDICATEURS

Témoin lumineux	Nom	Page
	Témoin lumineux du système antiblocage des roues (ABS)	2-9
	Témoin lumineux de vérification de la boîte de vitesses automatique (BVA)	2-9
	Témoin lumineux de frein	2-9
	Témoin lumineux de charge	2-10
	Témoin lumineux de pression d'huile-moteur	2-10
	Témoin lumineux du système de clé intelligente	2-10
	Témoin lumineux de faible pression des pneus	2-10
	Témoin lumineux principal	2-12
	Témoin lumineux de ceinture de sécurité	2-12
	Témoin lumineux de coussin gonflable d'appoint	2-12

Témoin indicateur	Nom	Page
	Témoin indicateur du régulateur de vitesse	2-13
	Témoin de statut du coussin gonflable du passager avant	2-13
	Témoin indicateur des feux de route	2-14
	Témoin indicateur de mauvais fonctionnement (MIL)	2-14
	Témoin indicateur d'antibrouillard arrière*	2-15
	Témoin indicateur de sécurité	2-15
	Témoin indicateur de glissement	2-15
	Témoins indicateurs de veilleuse	2-15
	Témoin indicateur de capote (modèles Roadster)	2-15
	Indicateur de mode d'ajustement de synchronisation des tours (S-MODE)*	2-16
	Témoin indicateur de positionnement de la boîte de vitesses*	2-13
	Témoins indicateurs du clignotant/feux de détresse	2-16

Témoin indicateur	Nom	Page
	Témoin indicateur de désactivation du contrôle de dynamique du véhicule (VDC)	2-16

* : si le véhicule en est équipé

AGENDA

AGENDA

1 Sécurité — sièges, ceintures de sécurité et système de retenue supplémentaire

Sièges 1-2
Sièges avant 1-3
Appuis-tête 1-5
Ceintures de sécurité 1-9
Précautions à prendre avec les ceintures de sécurité 1-9
Sécurité des enfants 1-11
Femmes enceintes 1-14
Personnes blessées 1-14
Ceinture de sécurité à trois points d'ancrage 1-14
Rallonge de ceinture de sécurité 1-17
Entretien des ceintures de sécurité 1-18
Dispositifs de retenue pour enfants 1-18
Précautions à prendre avec les dispositifs de retenue pour enfants 1-18
Dispositif de retenue pour enfants à sangle d'ancrage supérieure (pour les modèles Coupé) 1-20
Installation d'un dispositif de retenue pour enfants avec les ceintures de sécurité (pour les modèles Coupé) 1-21
Sièges d'appoint 1-25
Précautions à prendre avec les sièges d'appoint 1-25
Installation d'un siège d'appoint 1-28
Système de retenue supplémentaire 1-29
Précautions à prendre avec les systèmes de retenue supplémentaire 1-29
Système avancé des coussins gonflables NISSAN (sièges avant) 1-36
Systèmes de coussin gonflable d'appoint pour chocs latéraux installés dans les sièges avant et de coussin gonflable d'appoint pour chocs latéraux du côté rideaux installés dans le toit et les portes 1-41
Ceintures de sécurité à prétensionneur (sièges avant) 1-43
Étiquettes d'avertissement du coussin gonflable d'appoint 1-44
Témoin lumineux du coussin gonflable d'appoint 1-45
Réparation et remplacement des coussins gonflables d'appoint 1-45

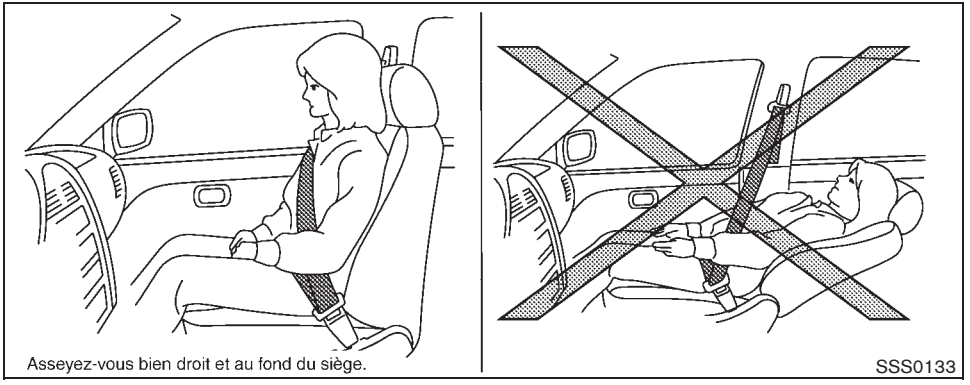
Asseyez-vous bien droit et au fond du siège.

SSS0133

⚠ ATTENTION

- **Ne laissez pas le dossier du siège en position inclinée pendant la conduite du véhicule. Ceci serait dangereux. La ceinture thoracique ne reposerait pas contre le corps. En cas d'accident, vous pourriez être projeté contre cette ceinture et blessé au cou ou subir d'autres blessures graves. Vous pourriez également glisser par-dessous la ceinture sous-abdominale et subir de graves blessures internes.**
- **Le dossier doit être vertical pour pouvoir assurer une protection efficace pendant la conduite du véhicule. Il faut toujours s'asseoir bien au fond du siège, avoir les deux pieds au plancher et régler convenablement la ceinture de sécurité. Reportez-vous à «PRÉCAUTIONS À PRENDRE AVEC LES CEINTURES DE SÉCURITÉ» plus loin dans ce chapitre.**
- **Une fois que le siège est réglé, faites-le basculer légèrement d'avant en arrière pour vérifier qu'il est bien bloqué.**
- **Ne laissez pas d'enfants sans surveillance à l'intérieur du véhicule. Ils pourraient actionner des commutateurs ou commandes. Des enfants sans surveillance courent des risques d'accidents graves.**
- **Le dossier du siège ne doit pas être incliné plus que nécessaire pour le confort. Les ceintures de sécurité sont plus efficaces lorsque le passager s'assied bien en arrière et bien en bas dans le siège. Si le dossier du siège est incliné, le risque de glisser sous la ceinture de sécurité ainsi que le risque d'être blessé augmentent.**

⚠ PRÉCAUTION

- **Lorsque vous ajustez les positions de siège, veillez à ne pas toucher les parties mouvantes afin d'éviter des blessures éventuelles et/ou des endommagements.**

SIÈGES AVANT

Réglage du siège automatique avant

Conseils d'utilisation :

- Le moteur du siège automatique est équipé d'un circuit de protection de surcharge. Si le moteur s'arrête en cours de fonctionnement, attendez 30 secondes et appuyez de nouveau sur le poussoir.
- Ne faites pas fonctionner le commutateur du siège automatique pendant trop longtemps avec le moteur à l'arrêt. Ceci déchargerait la batterie.

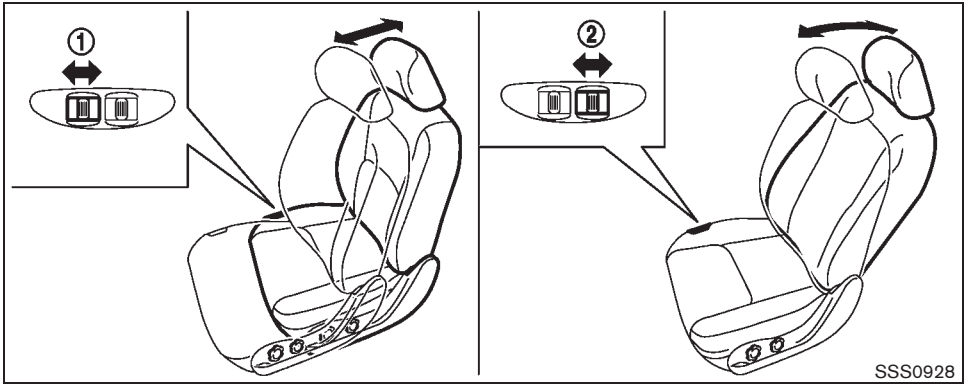

Vers l'avant et vers l'arrière :

Déplacez le poussoir (1) vers l'avant ou vers l'arrière pour faire glisser le siège vers l'avant ou vers l'arrière sur la position voulue.

Inclinaison du dossier :

Déplacez le poussoir d'inclinaison (2) vers l'arrière jusqu'à ce que le dossier soit à l'inclinaison voulue. Pour ramener le dossier du siège vers l'avant, déplacez le poussoir (2) vers l'avant.

Un dispositif permet d'incliner le dossier en fonction de la taille des occupants afin de mieux adapter la fermeture de la ceinture de sécurité et d'être plus confortable. (Reportez-vous à «PRÉCAUTIONS À PRENDRE AVEC LES CEINTURES DE SÉCURITÉ» plus loin dans ce chapitre.) Le siège arrière peut être incliné pour permettre aux occupants de se reposer lorsque le véhicule est stationné et la boîte de vitesses est sur la position P (stationnement) ou en position N (point mort) avec le frein de stationnement serré complètement.

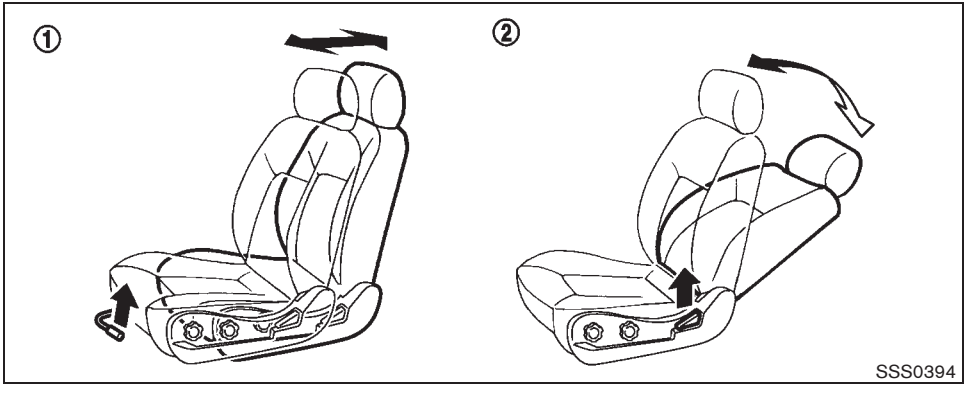

Réglage manuel du siège avant

Vers l'avant et vers l'arrière :

Levez le levier ① tout en faisant coulisser le siège vers l'avant ou vers l'arrière à la position désirée. Relâchez le levier pour verrouiller le siège en place.

Inclinaison du dossier :

Pour incliner le dossier du siège, levez le levier ② en vous appuyant contre le dossier. Pour ramener le dossier en position verticale, tirez le levier et redressez votre corps verticalement. Le dossier du siège s'inclinera vers l'avant.

Un dispositif permet d'incliner le dossier en fonction de la taille des occupants afin de mieux adapter la fermeture de la ceinture de sécurité et d'être plus confortable. Reportez-vous à «PRÉCAUTIONS À PRENDRE AVEC LES CEINTURES DE SÉCURITÉ» plus loin dans ce chapitre. Le siège arrière peut être incliné pour permettre aux occupants de se reposer lorsque le véhicule est stationné et la boîte de vitesses est sur la position P (stationnement) ou en position N (point mort) avec le frein de stationnement serré complètement.

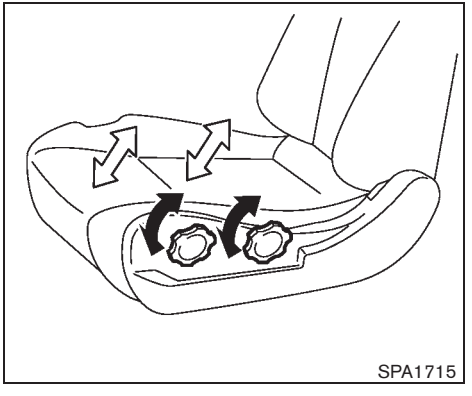

Élévateur de siège (si le véhicule en est équipé)

Pour régler l'angle et la hauteur du coussin du siège, tournez l'un des cadrans jusqu'à la position désirée.

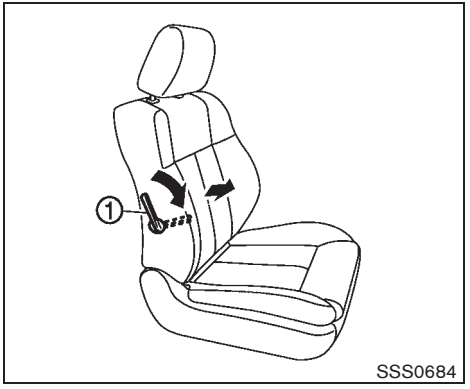

Support lombaire (si le véhicule en est équipé)

Le support lombaire permet de soutenir le bas du dos du conducteur.

Déplacez le levier ① vers le haut ou vers le bas pour régler la zone de soutien lombaire du siège arrière.

APPUIS-TÊTE

⚠ ATTENTION

Les appuis-tête s'ajoutent aux autres systèmes de sécurité du véhicule. Ils peuvent apporter une protection supplémentaire contre les blessures lors de certaines collisions arrière. Réglez les appuis-tête correctement, comme spécifié dans cette section. Vérifiez le réglage lorsque vous utilisez le siège après quelqu'un d'autre. N'attachez rien aux tiges des appuis-tête et ne retirez pas les appuis-tête. N'utilisez pas le siège si l'appui-tête a été retiré. Si l'appui-tête a été retiré, réinstallez et réglez correctement l'appui-tête avant qu'un occupant n'utilise le siège. Ne pas observer ces instructions peut réduire l'efficacité des appuis-tête. Ceci peut augmenter les risques de blessures graves ou mortelles lors d'une collision.

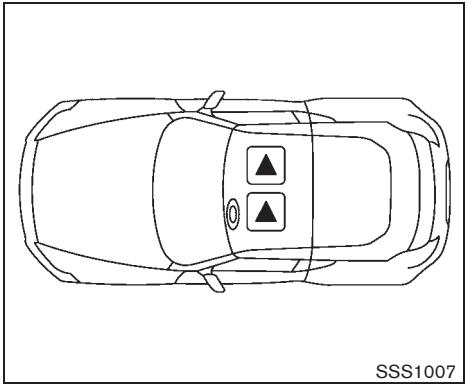

L'illustration indique les positions de siège équipées d'appui-tête. Les appuis-tête sont réglables.

▲ Indique que la place est équipée d'un appui-tête.

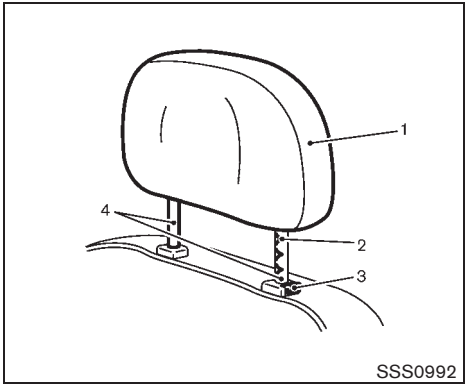

Composants

1. Appui-tête
2. Encoches de réglage
3. Levier de blocage
4. Tiges

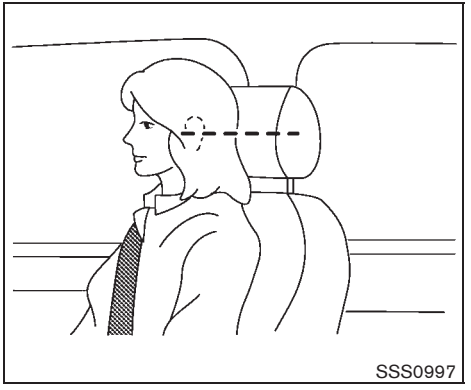

Ajustement

Ajustez les appuis-tête de manière à ce que le centre de l'appui-tête soit au niveau du centre de vos oreilles.

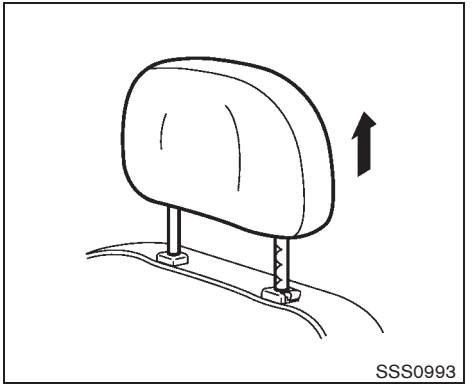

Pour relever l'appui-tête, il vous suffit de le tirer vers le haut.

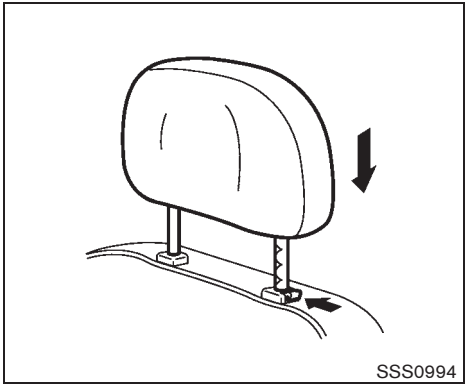
SSS0994

Pour l’abaisser, maintenez le levier de blocage appuyé et poussez l’appui-tête vers le bas.

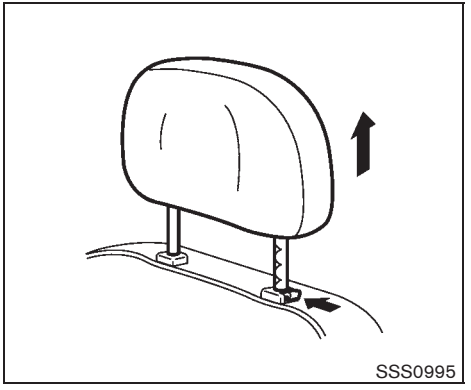
SSS0995

Retrait

Utilisez la procédure suivante pour retirer les appuis-tête ajustables.

1. Tirez l’appui-tête jusqu’à la position la plus haute.
2. Maintenez le levier de blocage appuyé.
3. Retirez l’appui-tête du siège.
4. Rangez l’appui-tête correctement en lieu sûr de sorte qu’il ne puisse pas se déplacer dans le véhicule.
5. Installez et réglez correctement l’appui-tête avant qu’un occupant n’utilise la position de siège.

⚠ PRÉCAUTION

Les modèles équipés des sièges climatisés réglés sont conçus de façon à ce que l’appui-tête ne puisse pas être retiré. L’appui-tête peut être endommagé si l’appui-tête est retiré avec force.

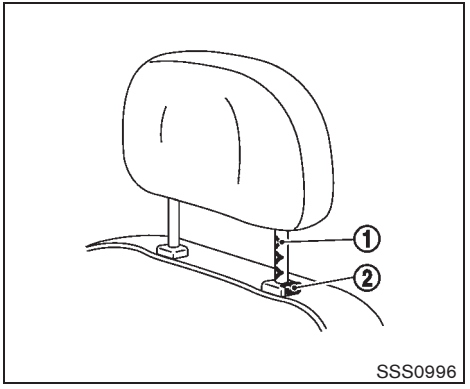

Installation

1. Alignez les tiges de l'appui-tête avec les trous dans le siège. Assurez-vous que l'appui-tête est orienté dans le bon sens. La tige avec les encoches d'alignement (1) doit être insérée dans le trou où se trouve le levier de blocage (2).
2. Maintenez le levier de blocage appuyé et poussez l'appui-tête vers le bas.
3. Réglez correctement l'appui-tête avant qu'un occupant n'utilise la place.

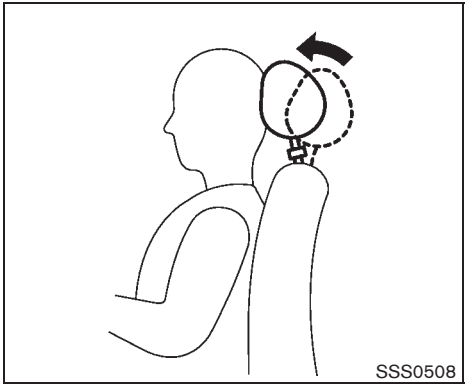

L'appui-tête actif se déplace vers l'avant en utilisant la force que le dossier de siège reçoit de l'occupant en cas de collision arrière. Le mouvement de l'appui-tête contribue à soutenir la tête de l'occupant en réduisant son mouvement vers l'arrière et en absorbant une partie des forces qui pourraient provoquer une lésion traumatique des vertèbres cervicales.

Les appuis-tête actifs sont efficaces lors de collisions à vitesse faible à moyenne, qui sont celles qui semblent provoquer le plus de lésions traumatiques des vertèbres cervicales.

Les appuis-tête actifs ne fonctionnent que dans certaines collisions arrière. Après la collision, les appuis-tête reviennent à leur position d'origine.

Réglez les appuis-tête actifs correctement, comme décrit plus haut dans ce chapitre.

PRÉCAUTIONS À PRENDRE AVEC LES CEINTURES DE SÉCURITÉ

En cas d'accident, les risques de blessure ou de mort et/ou la sévérité des blessures seront considérablement réduits si la ceinture de sécurité est bouclée correctement et en restant assis bien au fond du siège avec les deux pieds sur le plancher. NISSAN recommande fortement aux passagers du véhicule de bien boucler leur ceinture à chaque conduite, même à la place qui comporte un coussin gonflable d'appoint.

Le port des ceintures de sécurité peut être obligatoire dans la plupart des provinces ou territoires du Canada et des états des États-Unis lorsqu'un véhicule est en marche.

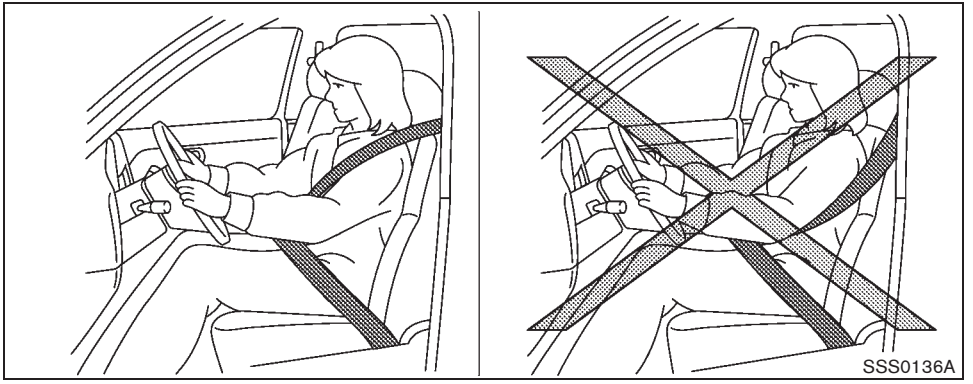
SSS0136A

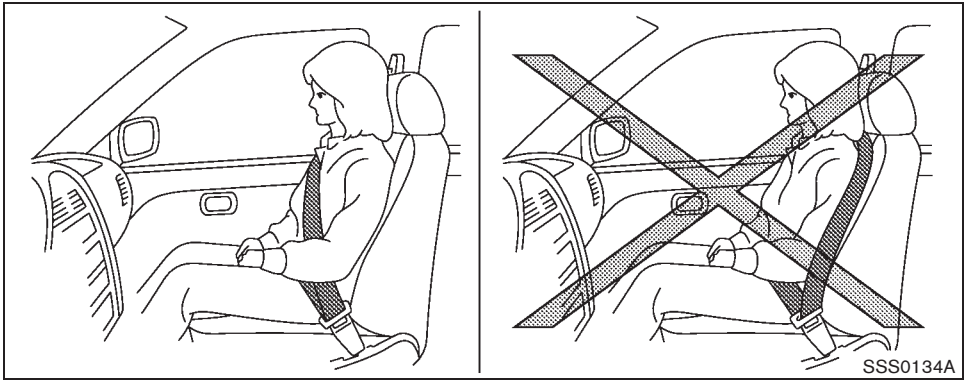
SSS0134A

⚠ ATTENTION

- **Toute personne prenant place dans ce véhicule doit toujours porter une ceinture de sécurité.**
- **La ceinture de sécurité doit être correctement réglée et bien ajustée. Faute de quoi, l'efficacité de l'ensemble du système de retenue en serait affectée, ce qui augmenterait les risques ou la gravité des blessures en cas d'accident. Une ceinture de sécurité incorrectement portée peut entraîner des blessures graves, voire mortelles.**
- **Il faut toujours faire passer la ceinture thoracique sur l'épaule et en travers de la poitrine. Ne mettez jamais la ceinture derrière le dos, sous le bras ou en travers du cou. La ceinture doit se trouver loin du visage et du cou, mais ne doit pas tomber de l'épaule.**
- **Portez la ceinture sous-abdominale aussi bas que possible et bien ajustée AUTOUR DES HANCHES ET NON AUTOUR DE LA TAILLE. Une ceinture sous-abdominale portée trop haut augmente les risques de blessures internes en cas d'accident.**
- **Assurez-vous que la languette de la ceinture de sécurité est bien engagée dans la boucle correspondante.**
- **Ne portez pas une ceinture de sécurité inversée ou torsadée. Dans de telles positions, elle perdrait son efficacité.**
- **Ne permettez pas à plus d'une personne d'utiliser la même ceinture de sécurité.**
- **Ne jamais laisser monter plus de passagers qu'il n'y a de ceintures de sécurité.**
- **Si le témoin lumineux de ceinture de sécurité reste allumé alors que le contact est mis, que toutes les portières sont fermées et que toutes les ceintures sont attachées, cela peut indiquer une défectuosité du système. Faites vérifier le système par un concessionnaire NISSAN.**
- **N'apportez aucun changement au système de ceinture de sécurité. Par exemple, ne modifiez pas la ceinture de sécurité, n'ajoutez pas de matériel ou n'installez pas de dispositifs qui pourraient changer le routage ou la tension de la ceinture de sécurité. Ceci pourrait nuire au fonctionnement du système du coussin gonflable d'appoint avant. Une modification ou une intervention non autorisée sur le système de ceinture de sécurité peut se traduire par de graves blessures.**
- **Une ceinture de sécurité à prétensionneur ne pourra pas être réutilisée une fois que ce dispositif aura été déclenché, et elle devra être remplacée en même temps que l'enrouleur. Consultez un concessionnaire NISSAN.**
- **La dépose et la repose des éléments du système de prétensionneur doivent être effectuées par un concessionnaire NISSAN.**
- **Après une collision, tous les ensembles de ceinture de sécurité, enrouleurs et pièces de fixation compris, doivent être vérifiés par un concessionnaire NISSAN. NISSAN recommande le remplacement de toutes les ensembles de ceinture de sécurité utilisé durant la collision, sauf si**

la collision était légère et que les ceintures ne présentent aucun dommage apparent et continue à fonctionner correctement.

Les ensembles de ceinture de sécurité qui n'étaient pas en service lors d'une collision doivent également être vérifiés et remplacés s'ils sont endommagés ou s'ils ne fonctionnent plus parfaitement.

- **Après une collision quelle qu'elle soit, il faudra inspecter les dispositifs de retenue pour enfants et tous les équipements de retenue. Conformez-vous scrupuleusement aux recommandations d'inspection et de remplacement données par le fabricant. Il faut remplacer tous dispositifs de retenue pour enfants s'ils sont endommagés.**

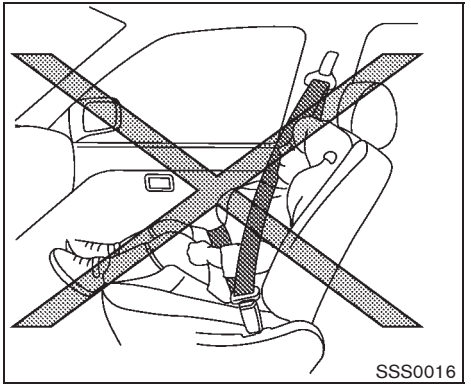
SSS0016

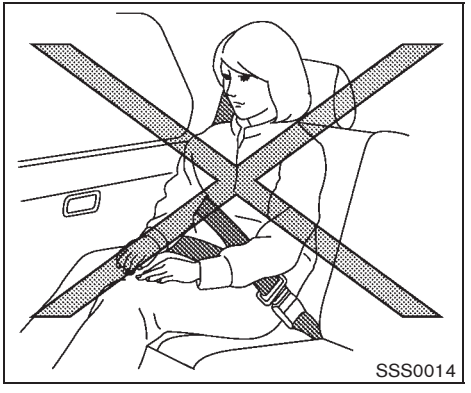
SSS0014

SÉCURITÉ DES ENFANTS

Les enfants ont besoin de la protection des adultes. Ils doivent être retenus correctement.

En plus de l'information générale donnée dans ce présent manuel, de l'information sur la sécurité des enfants est disponible de nombreuses autres sources, incluant les médecins, les professeurs, les bureaux de sécurité routière gouvernementaux et les organisations communautaires. Chaque enfant est différent, alors, assurez-vous de connaître la meilleure façon de transporter votre enfant.

Il existe trois types de systèmes de retenue pour enfants :

- Dispositif de retenue pour enfants orienté vers l'arrière
- Dispositif de retenue pour enfants orientés vers l'avant
- Siège d'appoint

Le dispositif de retenue dépend de la taille de l'enfant. En règle générale, les nourrissons (jusqu'à 1 an environ et moins de 9 kg [20 lb]) doivent être placés dans des dispositifs de retenue pour enfants orientés vers l'arrière. Des dispositifs de retenue pour enfants orientés vers l'avant sont disponibles pour enfants qui ont 1 an et plus et qui sont devenus trop grands pour

les dispositifs de retenue pour enfants orientés vers l'arrière. Les sièges d'appoint sont utilisés pour aider à attacher un enfant qui ne peut plus utiliser un dispositif de retenue pour enfants orientés vers l'avant avec une ceinture sous-abdominale/thoracique.

⚠ ATTENTION

Les enfants ont besoin d'une protection spéciale. Il se peut que les ceintures de sécurité du véhicule ne soient pas adaptées à leur corps. La ceinture thoracique peut passer trop près de leur visage ou de leur cou. La ceinture sous-abdominale peut être trop grande pour la petite ossature de leurs hanches. En cas d'accident, une ceinture de sécurité mal ajustée risque de causer des blessures graves ou mortelles. Utilisez toujours des dispositifs de retenue pour enfants appropriés.

Les provinces et territoires du Canada ainsi que les états des États-Unis rendent obligatoire le port de dispositifs de retenue homologués pour nourrissons et enfants en bas âge. (Reportez-vous à «DISPOSITIFS DE RETENUE POUR ENFANTS» plus loin dans ce chapitre.)

Il existe également d'autres types de dispositifs de retenue pour enfants disponibles pour enfants plus grands afin d'ajouter une protection supplémentaire.

Nourrissons

Les nourrissons d'un an et plus doivent être placés dans un dispositif de retenue pour enfants orienté vers l'arrière. Le siège passager avant n'est pas approprié pour une utilisation avec un dispositif de retenue pour enfants orienté vers l'arrière pour nourrissons. Par conséquent, les nourrissons ne doivent pas être transportés dans ce véhicule.

Enfants en bas âge (pour les modèles Coupé)

Les enfants de plus d'un an et avec un poids minimum de 9 kg (20 lb) peuvent être placés dans un dispositif de retenue pour enfants orienté vers l'avant. Reportez-vous aux instructions du manufacturier pour les recommandations des poids et des tailles minimum et maximum. NISSAN recommande que les enfants en bas âge soient placés dans des dispositifs de retenue pour enfants conforme aux normes des Federal Motor Vehicle Safety Standards des États-Unis ou aux normes de sécurité des véhicules automobiles du Canada. Choisissez un dispositif de retenue pour enfants convenant au véhicule et observez toujours les directives de pose et d'utilisation fournies par son fabricant.

Enfants de plus grande taille

Les enfants qui sont trop grands pour être assis dans les dispositifs de retenue pour enfants doivent être assis en place normale et être retenus par la ceinture de sécurité qui équipe le siège. La ceinture de sécurité peut ne pas s'ajuster correctement si l'enfant mesure moins de 142,5 cm (4 pi 9 po) et pèse entre 18 kg (40 lb) et 36 kg (80 lb). Un siège d'appoint devrait être utilisé afin d'obtenir un bon ajustement de la ceinture de sécurité.

NISSAN recommande qu'un enfant soit placé dans un siège d'appoint disponible dans le commerce si la ceinture thoracique passe à la hauteur du visage ou du cou de l'enfant en position assise et si la ceinture sous-abdominale traverse le haut de son abdomen. Ce siège d'appoint permettra d'élever la position assise de l'enfant de manière à ce que la ceinture thoracique lui arrive sur la poitrine et à mi-épaule et la ceinture sous-abdominale lui arrive bas sur les hanches. Un siège d'appoint peut seulement être utilisé sur les sièges qui disposent de ceinture de sécurité à trois points d'ancrage. Le siège d'appoint doit être adaptable au siège du véhicule et doit porter une étiquette d'homologation attestant qu'il est conforme aux Normes de sécurité des véhicules automobiles du Canada ou aux normes des Federal Motor Vehicle Safety Standards des États-Unis. Utilisez la ceinture thoracique sans le siège d'ap-

point dès que l'enfant est assez grand et que la ceinture thoracique ne lui arrive plus au visage ou au cou.

⚠ ATTENTION

Ne permettez jamais à un enfant de se tenir debout ou à genoux dans les espaces de chargement ou sur un siège lorsque le véhicule se déplace. L'enfant pourrait être gravement blessé ou tué en cas d'accident ou de freinage brusque.

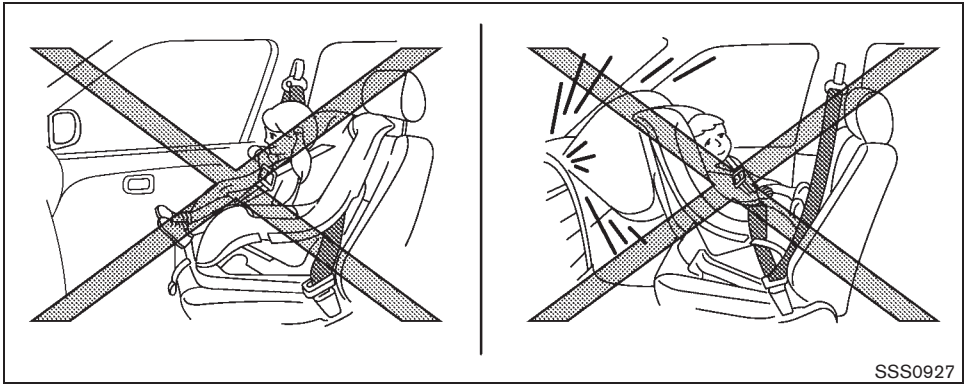
SSS0927

Pour les modèles Roadster

⚠ ATTENTION

- **Ne laissez pas les nourrissons et les enfants en bas âge monter dans les modèles Roadster.**
- **Les modèles Roadster ne sont pas conçus pour s'adapter aux dispositifs de retenue pour enfants orientés vers l'arrière ou aux dispositifs de retenue pour enfants orientés vers l'avant.**
- **Si vous laissez les nourrissons ou les enfants en bas âge monter dans les modèles Roadster, ils pourraient être tué ou gravement blessé en cas de collision.**

Il existe trois types de systèmes de retenue pour enfants :

- Dispositif de retenue pour enfants orienté vers l'arrière (ne devrait pas être installé dans les modèles Roadster)
- Dispositif de retenue pour enfants orienté vers l'avant (ne devrait pas être installé dans les modèles Roadster)

- Siège d'appoint (uniquement les enfants assez grands pour les sièges d'appoint peuvent monter dans les modèles Roadster)

⚠ ATTENTION

- **Ne laissez jamais un nourrisson ou un enfant en bas âge qui nécessite l'usage d'un dispositif de retenue pour enfants orienté vers l'arrière ou vers l'avant monter dans ce véhicule. Ne tenez pas l'enfant sur vos genoux ou dans vos bras.**
- **Les modèles Roadster ne sont pas dotés d'un support d'ancrage pour la sangle d'ancrage supérieure requis pour la plupart des dispositifs de retenue pour enfants. Ne laissez jamais monter les enfants qui nécessitent l'usage des dispositifs de retenue orientés vers l'arrière ou vers l'avant à bord.**
- **Les enfants de plus grande taille ont besoin d'une protection spéciale. Il se peut que les ceintures de sécurité du véhicule ne soient pas adaptées à leur corps. La ceinture thoracique peut passer trop près de leur visage ou de leur cou. La ceinture sous-abdominale peut être trop grande pour la petite ossature de leurs hanches. En cas d'accident, une ceinture de sécurité mal ajustée risque de causer des blessures graves ou mortelles. Utilisez toujours des dispositifs de retenue pour enfants appropriés.**

FEMMES ENCEINTES

NISSAN recommande aux femmes enceintes d'utiliser les ceintures de sécurité. La ceinture de sécurité doit être ajustée pour assurer le confort, la ceinture sous-abdominale passée aussi bas que possible sur les hanches et non autour de la taille, et la ceinture thoracique par-dessus l'épaule et en travers de la poitrine. Ne faites jamais passer la ceinture sous-abdominale/thoracique sur le ventre. Toute autre recommandation particulière peut être fournie par un médecin.

PERSONNES BLESSÉES

NISSAN recommande que les personnes blessées utilisent les ceintures de sécurité, selon les blessures. Veuillez consulter un médecin pour toute autre recommandation particulière.

CEINTURE DE SÉCURITÉ À TROIS POINTS D'ANCRAGE

⚠ ATTENTION

- **Toute personne prenant place dans ce véhicule doit toujours porter une ceinture de sécurité.**
- **Ne laissez pas le dossier du siège en position inclinée pendant la conduite du véhicule. Ceci serait dangereux. La ceinture thoracique ne reposerait pas contre le corps. En cas d'accident, vous pourriez être projeté contre cette ceinture et blessé au cou ou subir d'autres blessures graves. Vous pourriez également glisser par-dessous la ceinture sous-abdominale et subir de graves blessures internes.**
- **Le dossier doit être vertical pour pouvoir assurer une protection efficace pendant la conduite du véhicule. Il faut toujours s'asseoir bien au fond du siège, avoir les deux pieds au plancher et régler convenablement la ceinture de sécurité.**

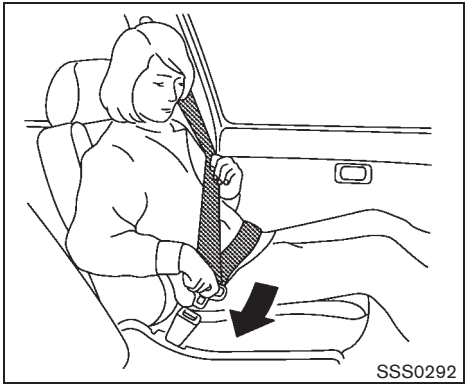
SSS0292

Bouclage des ceintures de sécurité

1. Réglez le siège. (Reportez-vous à «SIÈGES» plus haut dans ce chapitre.)
2. Faites sortir la ceinture de sécurité de l'enrouleur et insérez la languette dans la boucle jusqu'à ce que le loquet soit enclenché.
   - **L'enrouleur est conçu pour se bloquer en cas de collision brusque. Un mouvement lent permet à la sangle de se dérouler et au passager de se déplacer librement sur le siège.**
   - **Si la ceinture de sécurité ne peut être tirée lorsqu'elle est complètement rétractée, tirez fermement sur la ceinture et relâchez-la. Puis tirez doucement la ceinture hors de l'enrouleur.**


SSS0290

3. Placez la ceinture sous-abdominale **aussi bas que possible et bien ajustée sur les hanches**, tel qu'illustré.
4. Tirez la ceinture thoracique vers l'enrouleur pour la tendre. Assurez-vous de faire passer la ceinture thoracique sur l'épaule et en travers de la poitrine.

Les ceintures de sécurité à trois points d'ancrage ont deux modes de fonctionnement :

- Enrouleur de verrouillage d'urgence (ELR)
- Enrouleur de verrouillage automatique (ALR)

Le mode d'enrouleur de verrouillage d'urgence (ELR) permet à la ceinture de sécurité de

s'allonger et de se rétracter afin de donner au chauffeur ainsi qu'aux passagers davantage de liberté de mouvement dans le siège. L'ELR bloque la ceinture de sécurité lorsque la véhicule décélère rapidement ou durant les chocs.

Le mode d'enrouleur de verrouillage automatique (ALR) (le mode du dispositif de retenue pour enfants) bloque la ceinture de sécurité de l'installation du dispositif de retenue pour enfants.

Tirez la ceinture de sécurité jusqu'à ce qu'elle soit complètement déroulée pour activer le mode ALR. Détachez la languette de la ceinture de sécurité de la boucle et retractez la ceinture de sécurité complètement pour annuler le mode ALR et revenir au mode ELR.

Lorsque le mode ALR est activé, la ceinture de sécurité ne peut pas être déroulée jusqu'à ce que la languette de la ceinture de sécurité soit détachée de la boucle et rétractée complètement. Pour plus de renseignements, reportez-vous à «DISPOSITIFS DE RETENUE POUR ENFANTS» plus loin dans ce chapitre plus loin dans ce chapitre.

Il ne faut utiliser le mode ALR que pour poser un dispositif de retenue pour enfants. Pendant l'utilisation normale de la ceinture de sécurité par un occupant, le mode ALR ne devra pas être actionné. Au cas où il serait actionné, il pourrait causer une tension inconfortable de la ceinture de sécurité.

⚠ ATTENTION

Avant de boucler la ceinture de sécurité, vérifiez que le dossier est bien enclenché dans le cran d'arrêt et verrouillé. Si le dossier est mal verrouillé, les passagers pourraient être blessés en cas d'accident ou d'arrêt brusque.

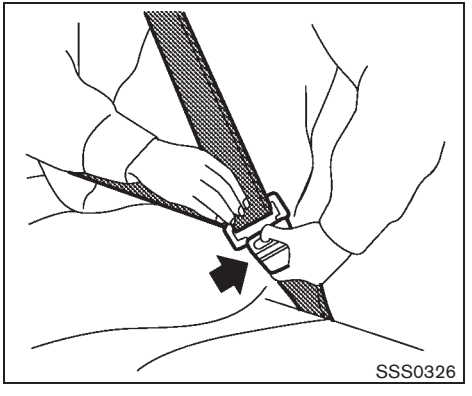
SSS0326

Débouclage des ceintures de sécurité

Pour déboucler la ceinture, appuyez sur le bouton de la boucle. La ceinture de sécurité s'enroule automatiquement.

Vérification du fonctionnement des ceintures de sécurité

Les enrouleurs des ceintures de sécurité sont prévus pour bloquer la ceinture dans les deux cas suivants :

- Lorsque la ceinture est tirée brusquement de l'enrouleur.
- Lorsque le véhicule ralentit rapidement.

Pour accroître votre confiance dans les ceintu-

res de sécurité, vérifiez leur fonctionnement comme ceci :

- Saisissez la ceinture thoracique et tirez brusquement vers l'avant. L'enrouleur doit alors se bloquer et empêcher que la ceinture ne se déroule davantage.

Si l'enrouleur ne se bloque pas durant cette inspection ou pour tout renseignement complémentaire au sujet de la manipulation des ceintures de sécurité, consultez un concessionnaire NISSAN.

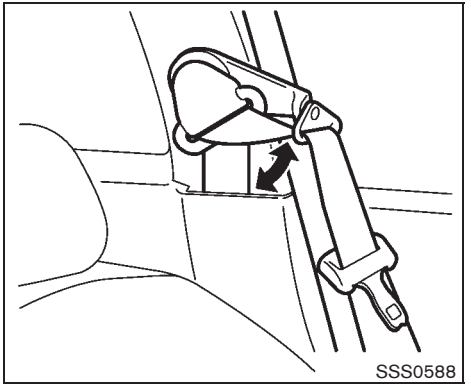

Bras de la ceinture thoracique (pour les modèles Coupé)

Avant de boucler la ceinture de sécurité, tirez le bras de la ceinture thoracique vers l'avant jusqu'à enclenchement en position d'encliquetage.

Vous pourrez accéder facilement à la ceinture en tirant le bras vers l'avant.

RALLONGE DE CEINTURE DE SÉCURITÉ

S'il est impossible de bien mettre la ceinture sous-abdominale et thoracique en place et de l'attacher en raison de la corpulence de la personne ou de la position de conduite, une rallonge compatible aux ceintures de sécurité installées est disponible. Cette rallonge permet d'allonger la ceinture d'environ 200 mm (8 po) et peut être utilisée pour le siège du conducteur et le siège du passager avant. Consultez un concessionnaire NISSAN pour assistance lors de l'achat d'une rallonge si vous en avez besoin.

⚠ ATTENTION

- **Seules les rallonges de ceinture de sécurité NISSAN fabriquées par le même fabricant que celui de l'équipement des ceintures de sécurité d'origine doivent être utilisées avec les ceintures de sécurité NISSAN.**
- **Les adultes et les enfants qui peuvent utiliser les ceintures de sécurité standard ne devraient pas utiliser une rallonge. L'utilisation inutile des rallonges pourrait provoquer des blessures corporelles graves en cas d'accident.**
- **N'installez jamais des dispositifs de retenue pour enfants avec une rallonge. En effet, si le dispositif de retenue pour enfants n'est pas correctement arrimé l'enfant pourrait être sérieusement blessé en cas de choc ou d'arrêt brusque.**

ENTRETIEN DES CEINTURES DE SÉCURITÉ

- **Pour nettoyer les courroies de la ceinture de sécurité,** utilisez une solution de savon doux ou tout autre produit non caustique recommandé pour le nettoyage des garnitures intérieures ou des tapis. Ensuite, essuyez-les avec un chiffon et laissez-les sécher à l'ombre. Ne laissez pas les ceintures de sécurité s'enrouler avant qu'elles ne soient complètement sèches.
- **Si de la saleté s'accumule dans le guide de la ceinture thoracique** de la ceinture de sécurité, la rétraction des courroies pourrait être ralentie. Dans un tel cas, essuyez le guide de ceinture thoracique avec un chiffon propre et sec.
- **Vérifiez périodiquement le fonctionnement des ceintures et des dispositifs métalliques de ceintures de sécurité** tels que les boucles, les languettes, les enrouleurs et les dispositifs de fixation. En cas de desserrage des pièces, de détérioration, de coupures ou d'autres endommagements causés aux sangles, la ceinture entière doit être remplacée.

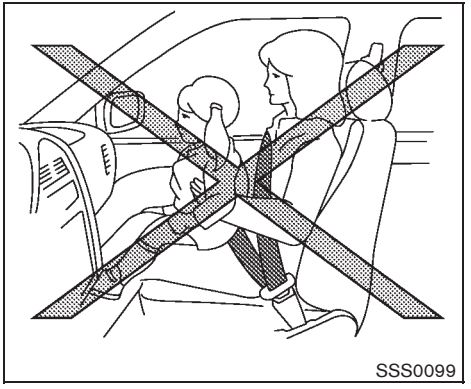
SSS0099

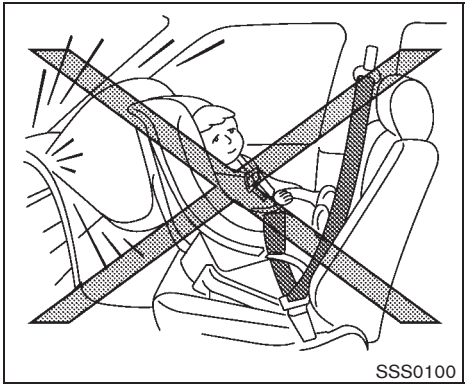
SSS0100

PRÉCAUTIONS À PRENDRE AVEC LES DISPOSITIFS DE RETENUE POUR ENFANTS

⚠ ATTENTION

- **Pendant la route, les nourrissons et les enfants en bas âge devraient toujours être placés dans un dispositif de retenue pour enfants approprié. Si vous n'utilisez pas un dispositif de retenue pour enfants, de graves blessures ou la mort risquent de s'ensuivre en cas d'accident.**
- **Pendant la route, les enfants devraient toujours être placés dans un dispositif de retenue pour enfants approprié. Si vous n'utilisez pas un dispositif de retenue pour enfants, de graves blessures ou la mort risquent de s'ensuivre en cas d'accident.**
- **Les enfants ne doivent jamais être portés sur les genoux. Il est impossible, même pour le plus robuste des adultes, de résister aux forces d'un accident grave. L'enfant risquerait d'être écrasé entre l'équipement**

intérieur du véhicule et l'adulte qui le porte. De plus, il ne faut pas placer un enfant dans la même ceinture de sécurité que l'adulte qui le porte.

- Même avec le système avancé de déploiement des coussins gonflables NISSAN, n'installez jamais un dispositif de retenue pour enfants orienté vers l'arrière sur le siège avant. Le déploiement du coussin gonflable d'appoint avant peut blesser gravement ou mortellement un enfant.
- Une mauvaise utilisation ou installation du dispositif de retenue pour enfants augmente les risques de blessures de l'enfant ou même des autres occupants du véhicule, ce qui pourrait entraîner des accidents graves voire mortels.
- Les modèles Roadster ne sont pas équipés de la sangle d'ancrage supérieure. Un dispositif de retenue pour enfants nécessitant l'utilisation d'une sangle d'ancrage supérieure ne peut pas être installé correctement et ne doit pas être utilisé sur des modèles Roadster.
- Respectez toutes les directives du fabricant du dispositif de retenue pour enfants pour sa pose et son utilisation. Lors de l'achat d'un dispositif de retenue pour enfants, assurez-vous de choisir un modèle qui s'adapte bien à l'enfant et au véhicule. Certains dispositifs de retenue pour enfants sont impossibles à monter convenablement dans le véhicule.
- Si le dispositif de retenue pour enfants n'est pas bien ancré, l'enfant risque d'être blessé lors d'une collision ou d'un arrêt brusque du véhicule.
- Les points d'ancrage du dispositif de retenue pour enfants ne sont conçus que pour supporter les charges imposées par des dispositifs de retenue pour enfants correctement montés. En aucune circonstance, ils ne doivent être utilisés pour des ceintures de sécurité ou sangles pour adultes.
- Les dossiers de siège réglables doivent être positionnés de manière à ce que le dispositif de retenue pour enfants puisse être convenablement mis en place le plus droit possible.
- Une fois que le dispositif de retenue pour enfants est posé, vérifiez qu'il est correctement bloqué. Faites basculer le dispositif de retenue d'un côté à l'autre tout en tenant le siège par la course de la ceinture de sécurité. Le jeu du dispositif de retenue pour enfants ne doit pas excéder 25 mm (1 po) de chaque côté. Essayez de le pousser vers l'avant pour vous assurer que la ceinture le maintient convenablement en place. Si le dispositif n'est pas bien bloqué, serrez davantage la ceinture ou changez le siège de place et essayez de nouveau. Il sera peut être nécessaire d'essayer un autre dispositif de retenue pour enfant. Il existe des dispositifs de retenue pour enfants qui ne conviennent pas à tous les types de véhicules.
- Lorsque le dispositif de retenue pour enfants n'est pas utilisé, maintenez-le fixé avec une ceinture de sécurité pour l'empêcher d'être projeté vers l'avant en cas d'arrêt

brusque ou d'accident.

⚠ PRÉCAUTION

À noter qu'un dispositif de retenue pour enfants laissé dans un véhicule fermé peut devenir très chaud. Vérifiez la surface du siège et les boucles avant de placer l'enfant dans le dispositif de retenue pour enfants.

En règle générale, les dispositifs de retenue pour enfants sont conçus pour être installés avec la partie abdominale de la ceinture sous-abdominale/thoracique.

De nombreux fabricants vendent des dispositifs de retenue pour enfants de diverses tailles. Lors du choix d'un dispositif de retenue pour enfants, il est essentiel de tenir compte des points suivants :

- Ne choisissez qu'un dispositif de retenue pour enfants portant une étiquette d'homologation attestant qu'il est conforme à la norme 213 de sécurité des véhicules automobiles du Canada ou à la norme Federal Motor Vehicle Safety Standard 213 des États-Unis.
- Assurez-vous que le dispositif de retenue pour enfants dans votre véhicule est compatible avec le siège et le système de ceinture de sécurité du véhicule.
- Si le dispositif de retenue pour enfants est compatible avec votre véhicule, placez votre enfant dans le dispositif de retenue pour enfants et vérifiez les réglages afin de vous assurer que le système est bien adapté à votre enfant. Utilisez un dispositif de retenue pour enfants qui est conçu pour la taille et le poids de votre enfant. Respectez toutefois les directives du fabricant du siège.

Le siège passager avant n'est pas approprié pour une utilisation avec un dispositif de retenue pour enfants orienté vers l'arrière pour nourrissons. Par conséquent, les nourrissons ne doivent pas être transportés dans ce véhicule.

Dans toutes les provinces ou territoires du Canada et les états des États-Unis, la loi exige que les nourrissons et les enfants en bas âge soient placés dans un dispositif de retenue pour enfants approprié pendant la conduite du véhicule. La loi du Canada exige que la sangle d'ancrage supérieure des dispositifs de retenue pour enfants orienté vers l'avant soit arrimé au point d'ancrage désigné du véhicule.

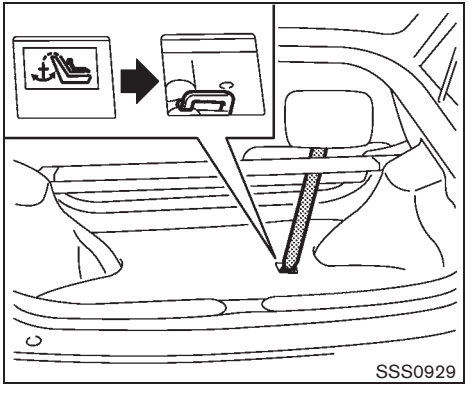

DISPOSITIF DE RETENUE POUR ENFANTS À SANGLE D'ANCRAGE SUPÉRIEURE (pour les modèles Coupé)

Il faut fixer le dispositif de retenue pour enfants à sangle d'ancrage supérieure si le fabricant de votre dispositif de retenue pour enfants l'exige.

⚠ ATTENTION

- **Le point d'ancrage du dispositif de retenue pour enfants n'est conçu que pour supporter les charges imposées par des dispositifs de retenue pour enfants correctement montés. En aucune circonstance, il**

ne doit être utilisé pour des ceintures de sécurité ou sangles pour adultes.

- **Ne laissez pas le chargement rentrer en contact avec la sangle s'ancrage supérieure lorsque celle-ci est fixée à l'ancrage de la sangle supérieure. Sécurisez correctement le chargement de manière a ne pas le laisser rentrer en contact avec la sangle d'ancrage supérieure. Un chargement mal attaché ou entrant en contact avec la sangle d'ancrage supérieure risquerait d'endommager la sangle d'ancrage supérieure en cas de collision. Votre enfant pourrait être gravement blessé ou tué en cas de collision si la sangle d'ancrage supérieure du dispositif de retenue pour enfants est endommagée.**

Emplacement du point d'ancrage supérieur

Le point d'ancrage est situé sur le plancher de l'espace de chargement.

Installation d'une sangle d'ancrage supérieure

Arrimez le dispositif de retenue pour enfants avec une ceinture de sécurité.

Baissez le rabat marqué avec une étiquette comme indiqué sur l'illustration. Faites passer la sangle d'ancrage supérieure par-dessus le dossier du siège et fixez-la dans l'armature de l'ancrage d'attache qui offrira l'installation la plus droite. Tendez la sangle conformément aux instructions du fabricant pour reprendre le mou.

Veuillez consulter votre concessionnaire NISSAN si vous avez besoin d'assistance lorsque vous installez un dispositif de retenue pour enfants à sangle d'ancrage supérieure sur le siège arrière.

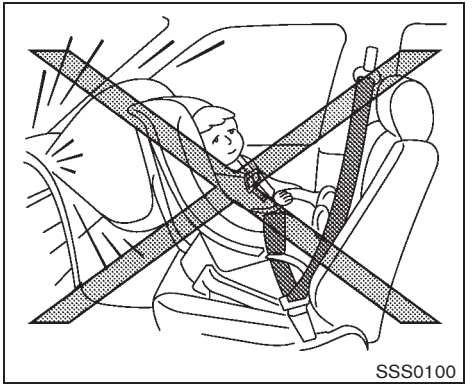
SSS0100

INSTALLATION D'UN DISPOSITIF DE RETENUE POUR ENFANTS AVEC LES CEINTURES DE SÉCURITÉ (pour les modèles Coupé)

⚠ ATTENTION

- **Même avec le système avancé de déploiement des coussins gonflables NISSAN, n'installez jamais un dispositif de retenue pour enfants orienté vers l'arrière sur le siège avant. Les coussins gonflables d'appoint avant se déploient avec une force extrême. Un dispositif de re-**

tenue pour enfants orienté vers l'arrière risque d'être heurté par le coussin gonflable d'appoint avant lors d'une collision et de blesser gravement ou même d'entraîner la mort de l'enfant.

- **La ceinture à trois points d'ancrage de votre véhicule est équipée d'un enrouleur de verrouillage automatique (ALR) qui devra obligatoirement être utilisé pour installer un dispositif de retenue pour enfants.**
- **Si l'ALR n'est pas bien utilisé, le dispositif de retenue pour enfants ne sera pas bien bloqué. Il risque de basculer ou de se déplacer et l'enfant risque d'être blessé en cas d'arrêt brusque ou de collision.**

Les instructions dans cette section concernent l'installation d'un dispositif de retenue pour enfants avec les ceintures de sécurité du siège passager avant du véhicule.

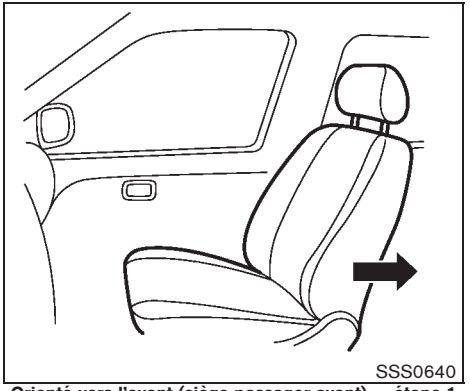

Orienté vers l'avant (siège passager avant) — étape 1

Orienté vers l'avant

Suivez ces étapes pour installer un dispositif de retenue pour enfants orienté vers l'avant avec les ceintures de sécurité du siège passager avant du véhicule :

1. **Si vous devez installer un dispositif de retenue pour enfants sur le siège avant, il devrait être installé uniquement orienté vers l'avant. Reculez le siège le plus loin possible. Il faut toujours orienter les dispositifs de retenue pour nourrissons vers l'arrière et par conséquent, il ne faut pas l'utiliser dans ce véhicule.**
2. Posez le dispositif de retenue pour enfants sur le siège arrière côté rue. Suivez toujours les instructions données par le fabricant du dispositif de retenue pour enfants.

L'arrière du dispositif de retenue pour enfants devrait être bien fixé contre le dossier du siège.

Au besoin, ajustez ou enlevez l'appui-tête afin d'obtenir le bon ajustement du dispositif de retenue pour enfants. (Reportez-vous à «APPUIS-TÊTE» plus haut dans ce chapitre.)

Si vous enlevez l'appui-tête, rangez-le en lieu sûr. Assurez-vous d'installer l'appui-tête lorsque vous enlevez le dispositif de retenue pour enfants.

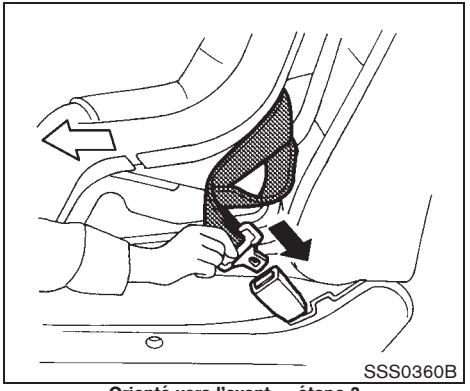

Orienté vers l'avant — étape 3

3. Faites passer la languette dans le dispositif de retenue pour enfants et rentrez-la dans la boucle jusqu'à ce que le loquet soit enclenché. Suivez bien les instructions données par le fabricant du dispositif de retenue pour enfants pour l'acheminement de la sangle.

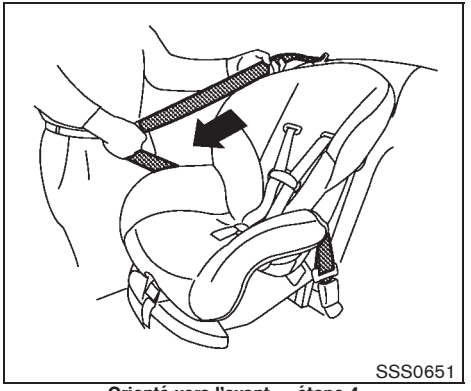

Orienté vers l'avant — étape 4

4. Tirez sur la ceinture thoracique jusqu'à ce que la ceinture soit complètement déroulée. À ce moment, l'enrouleur de ceinture passe en mode de verrouillage automatique (ALR) (mode de dispositif de retenue pour enfants). Il revient en mode de verrouillage d'urgence (ELR) lorsque la ceinture de sécurité est complètement rétractée.

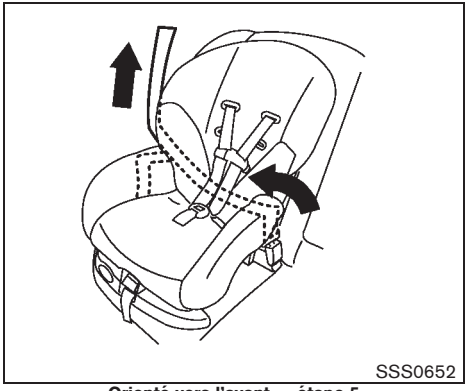

Orienté vers l'avant — étape 5

5. Laissez la ceinture de sécurité se réenrouler. Tirez sur la ceinture thoracique vers le haut pour qu'elle soit bien tendue.

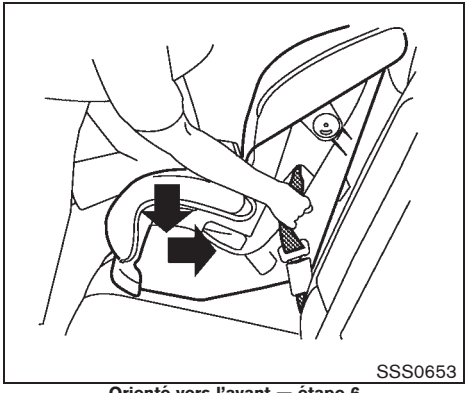

Orienté vers l'avant — étape 6

6. Enlevez l'excédent de mou de la ceinture de sécurité ; avec votre genou, appuyez fermement vers le bas et vers l'arrière au centre du dispositif de retenue pour enfants pour comprimer le coussin et le dossier du siège du véhicule tout en tirant sur la ceinture de sécurité.
7. Si le dispositif de retenue pour enfants est équipé d'une sangle d'ancrage supérieure, dirigez la sangle d'ancrage supérieure et fixez la sangle au point d'ancrage de la sangle. (Reportez-vous à «DISPOSITIF DE RETENUE POUR ENFANTS À SANGLE D'ANCRAGE SUPÉRIEURE (pour les modèles Coupé)» plus haut dans ce chapitre.)

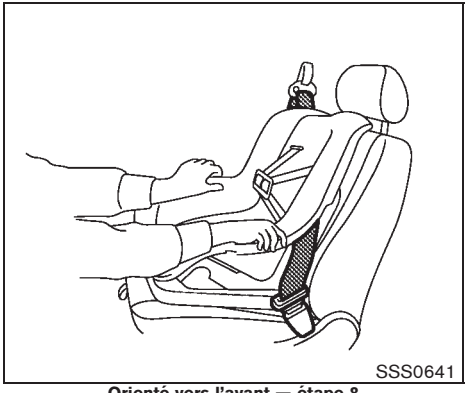

Orienté vers l'avant — étape 8

8. Une fois que le dispositif de retenue pour enfants est posé, vérifiez qu'il est correctement bloqué. Faites basculer le dispositif de retenue d'un côté à l'autre tout en tenant le siège près de la course de la ceinture de sécurité. Le jeu du dispositif de retenue pour enfants ne doit pas excéder 25 mm (1 po) de chaque côté. Essayez de le pousser vers l'avant pour vous assurer que la ceinture le maintient convenablement en place. Si le dispositif de retenue n'est pas bloqué, Il sera peut être nécessaire d'essayer un autre dispositif de retenue pour enfants. Il existe des dispositifs de retenue pour enfants qui ne conviennent pas à tous les types de véhicules.
9. Vérifiez que le l'enrouleur est en mode ALR en essayant de tirer plus de ceinture de sécurité de l'enrouleur. S'il n'est pas possible de sortir davantage la sangle de l'enrouleur, cela signifie que celui-ci est en mode ALR.
10. Avant chaque utilisation, assurez-vous que le dispositif de retenue pour enfants est bien bloqué. Si la ceinture de sécurité n'est pas bloquée, répétez les étapes 3 à 8.



Orienté vers l'avant — étape 11

11. Si le dispositif de retenue pour enfants est installé sur le siège passager avant, mettre le contacteur d'allumage sur la position ON. Le témoin de statut du coussin gonflable du passager avant OFF devrait s'allumer. Si ce témoin n'est pas allumé, reportez-vous à «Coussin gonflable du passager avant et témoin de statut» plus loin dans ce chapitre. Faites vérifier le système par un concessionnaire NISSAN.

Le mode ALR (mode de dispositif de retenue pour enfants) s'annule quand on retire le dispositif de retenue pour enfants et que la ceinture est réenroulée.

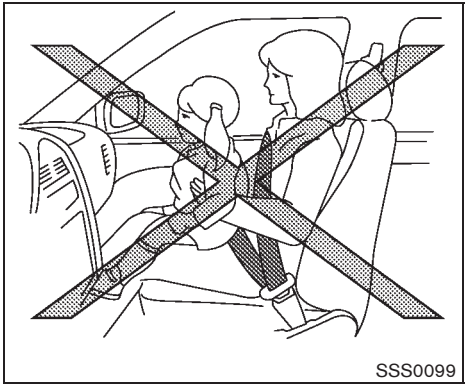

PRÉCAUTIONS À PRENDRE AVEC LES SIÈGES D'APPOINT

⚠ ATTENTION

- **Pendant la route, les enfants devraient toujours être placés dans un dispositif de retenue pour enfants approprié. Un dispositif de retenue pour enfants nécessitant une sangle d'ancrage supérieure lors de son installation ne peut pas être utilisé dans les modèles Roadster. Si vous n'utilisez pas un dispositif de retenue pour enfants ou un siège d'appoint, de graves blessures ou la mort risquent de s'ensuivre en cas d'accident.**
- **Les enfants ne doivent jamais être portés sur les genoux. Il est impossible, même pour le plus robuste des adultes, de résister aux forces d'un accident grave. L'enfant risquerait d'être écrasé entre l'équipement intérieur du véhicule et l'adulte qui le porte. De plus, il ne faut pas placer un enfant dans la même ceinture de sécurité que l'adulte qui le porte.**
- **Un siège d'appoint doit seulement être installé dans une position qui offre une ceinture thoracique/sous-abdominale. Ne pas utiliser une ceinture de sécurité à trois points d'ancrage avec un siège d'appoint peut causer des blessures en cas d'arrêt brusque ou de collision.**
- **Une utilisation inappropriée ou une installation incorrecte d'un siège d'appoint peut augmenter le risque ou la sévérité d'une blessure, autant pour l'enfant que pour les occupants du véhicule, ce qui pourrait entraîner des blessures graves ou**

causer la mort lors d'un accident.

- Un dispositif de retenue pour enfants nécessitant une sangle d'ancrage supérieure lors de son installation ne peut pas être utilisé dans les modèles Roadster. Les modèles Roadster ne sont pas équipés de la sangle d'ancrage supérieure.
- N'utilisez pas de serviettes, livres, oreillers ou tout autre objet pour remplacer un siège d'appoint. Des objets tels que ceux-ci peuvent bouger lors de la conduite normale ou d'une collision et entraîner des blessures graves ou la mort. Les sièges d'appoint sont conçus pour être utilisés avec une ceinture thoracique/sous-abdominale. Les sièges d'appoint sont conçus pour acheminer correctement les ceintures thoraciques et sous abdominales de la ceinture par-dessus les parties les plus fortes du corps d'un enfant afin d'assurer une protection maximale en cas de collision.
- Respectez toutes les directives du fabricant du siège d'appoint pour sa pose et son utilisation. Lors de l'achat d'un siège d'appoint, assurez-vous de choisir un modèle qui s'adapte bien à l'enfant et au véhicule. Certains sièges d'appoint sont impossibles à monter convenablement dans le véhicule.
- Si le siège d'appoint et la ceinture de sécurité ne sont pas utilisés correctement, le risque augmente pour l'enfant d'être blessé lors d'une collision ou d'un arrêt brusque du véhicule.
- Les dossiers de siège réglables doivent être positionnés de manière à ce que le siège d'appoint puisse être mis en place le plus droit possible.
- Après avoir placé l'enfant dans le siège d'appoint et avoir bouclé la ceinture, assurez-vous que la sangle thoracique de la ceinture ne touche pas au visage ou au cou de l'enfant et que la sangle sous abdominale de la ceinture ne lui traverse pas l'abdomen.
- Ne mettez jamais la ceinture thoracique derrière l'enfant ou sous le bras de l'enfant. S'il est nécessaire d'installer un siège d'appoint sur le siège avant, reportez-vous à «INSTALLATION D'UN SIÈGE D'APPOINT» plus loin dans ce chapitre.
- Lorsque le siège d'appoint n'est pas utilisé, maintenez-le fixé avec une ceinture de sécurité pour l'empêcher d'être projeté vers l'avant en cas d'arrêt brusque ou d'accident.

⚠ PRÉCAUTION

À noter qu'un siège d'appoint laissé dans un véhicule fermé peut devenir très chaud. Vérifiez la surface du siège et les boucles avant de placer l'enfant dans le siège d'appoint.

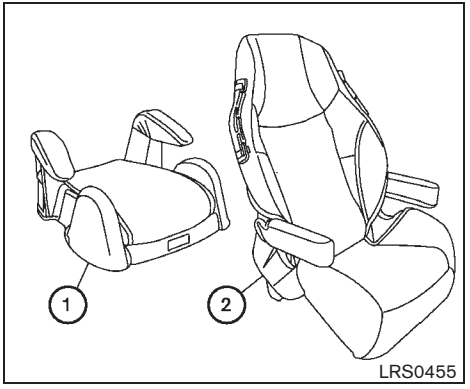

Des sièges d'appoint de différentes grandeurs sont offertes par plusieurs manufacturiers. Lors du choix d'un siège d'appoint, il est essentiel de tenir compte des points suivants :

- Ne choisissez qu'un siège d'appoint portant une étiquette d'homologation attestant qu'il est conforme à la norme 213 de sécurité des véhicules automobiles du Canada ou à la norme Federal Motor Vehicle Safety Standard 213 des États-Unis.

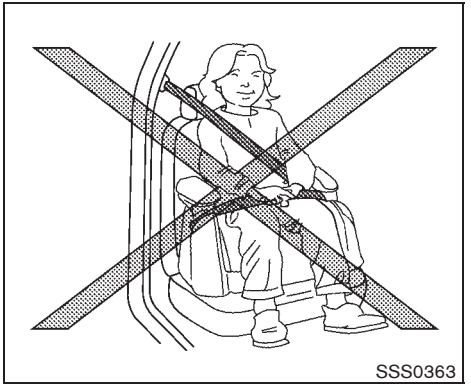

- Assurez-vous que le siège d'appoint est compatible avec le siège et le système de ceinture de sécurité du véhicule.
- Assurez-vous que la tête de l'enfant est bien supportée par le siège d'appoint ou le siège du véhicule. Le dossier du siège doit arriver au niveau des oreilles de l'enfant ou le dépasser. Par exemple, si un siège d'appoint à dos court (1) est choisi, le dossier du siège doit arriver au niveau des oreilles de l'enfant ou le dépasser. Si le dossier de siège d'appoint n'arrive pas au niveau des oreilles de l'enfant, un siège d'appoint à dos allongé (2) devrait être utilisé.

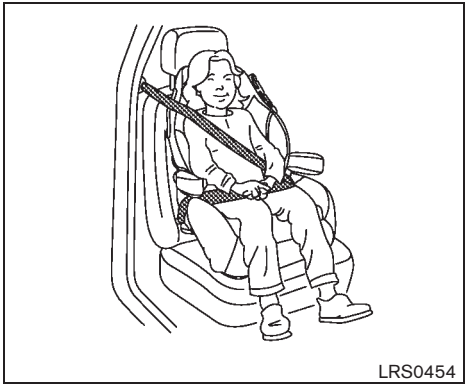

- Si le siège d'appoint est compatible avec votre véhicule, placez votre enfant dans le siège d'appoint et vérifiez les réglages afin de vous assurer que le siège d'appoint est bien adapté à votre enfant. Respectez toutefois les directives du fabricant du siège.

Dans toutes les provinces ou territoires du Canada et les états des États-Unis, la loi exige que les nourrissons et les enfants en bas âge soient placés dans les dispositifs de retenue pour enfants appropriés pendant la conduite du véhicule.

Les instructions de ce chapitre concernent l'installation d'un siège d'appoint sur le siège passager avant.

INSTALLATION D'UN SIÈGE D'APPOINT

⚠ PRÉCAUTION

N'utilisez pas le mode de verrouillage automatique de la ceinture thoracique/sous-abdominale lorsque vous utilisez un siège d'appoint avec les ceintures de sécurité.

Suivez ces étapes pour installer un siège d'appoint sur le siège passager avant :

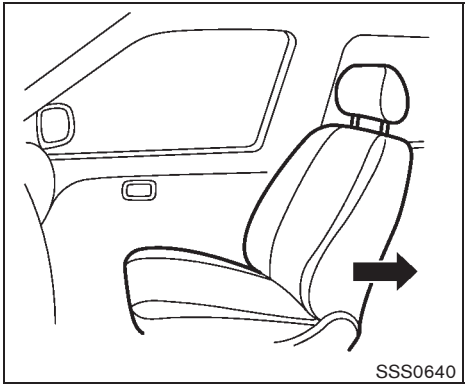
SSS0640

1. **Si vous installez un siège d'appoint dans le siège avant, réglez le dossier bien droit et reculez le siège au maximum. Ne déplacez pas le siège avec le siège d'appoint déjà installé.**
2. Placez le siège d'appoint sur le siège. Placez-le vers l'avant seulement. Suivez toujours les instructions données par le fabricant du siège d'appoint.

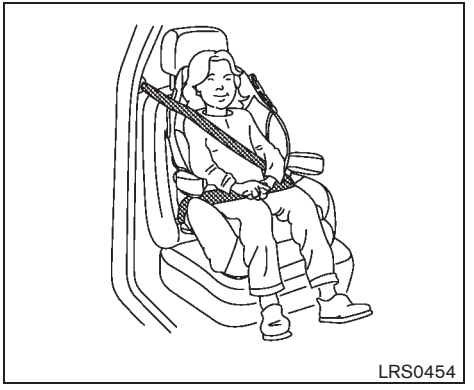
LRS0454

3. Le siège d'appoint devrait être placé sur le siège du véhicule pour qu'il soit stable. Au besoin, ajustez ou enlevez l'appui-tête afin d'obtenir le bon ajustement du siège d'appoint. (Reportez-vous à «APPUIS-TÊTE» plus haut dans ce chapitre.) Si vous enlevez l'appui-tête, rangez-le en lieu sûr. Assurez-vous de réinstaller l'appui-tête lorsque vous enlevez le siège d'appoint.
4. Placez la ceinture sous-abdominale aussi bas que possible et bien ajustée sur les hanches. Suivez bien les instructions données par le fabricant du siège d'appoint pour le réglage de l'acheminement de la sangle.

5. Tirez la partie thoracique de la ceinture de sécurité vers l'enrouleur pour la tendre. Assurez-vous que la ceinture thoracique est bien placée et qu'elle traverse le milieu de la partie supérieure de l'épaule de l'enfant (mi-épaule). Suivez bien les instructions données par le fabricant du siège d'appoint pour le réglage de l'acheminement de la sangle.
6. Suivez les avertissements, les mises en garde et les instructions pour boucler correctement une ceinture de sécurité, montré dans la section «CEINTURE DE SÉCURITÉ À TROIS POINTS D'ANCRAGE» plus haut dans ce chapitre.



SSS0988

7. Si le siège d'appoint est installé sur le siège passager avant, mettez le contacteur d'allumage en position ON. Le témoin de statut du siège passager avant OFF peut s'allumer ou non, dépendamment de la taille de l'enfant et du type de siège d'appoint utilisé. (Reportez-vous à «Coussin gonflable du passager avant et témoin de statut» plus loin dans ce chapitre.)

PRÉCAUTIONS À PRENDRE AVEC LES SYSTÈMES DE RETENUE SUPPLÉMENTAIRE

Cette section consacrée au système de retenue supplémentaire (SRS) contient des renseignements importants relatifs aux coussins gonflables d'appoint du conducteur et du passager avant pour chocs frontaux (système avancé de coussin gonflable NISSAN), au système du coussin gonflable d'appoint pour chocs latéraux installé dans les sièges avant ainsi qu'au coussin gonflable pour chocs latéraux du côté rideaux installé dans le toit et aux ceintures de sécurité à prétensionneur.

Système du coussin gonflable d'appoint pour chocs frontaux : Le système avancé du coussin gonflable NISSAN peut aider à diminuer l'impact de la tête et de la poitrine du chauffeur ainsi que du passager avant au cours de certaines collisions frontales.

Système du coussin gonflable d'appoint pour chocs latéraux installé dans les sièges avant : Ce système peut aider à amortir l'impact des chocs sur la poitrine et dans la région pelvienne du conducteur et du passager avant lors de certaines collisions latérales. Les coussins gonflables d'appoint latéraux sont conçus pour se déployer sur le côté lorsque le véhicule subit un choc.

Système du coussin gonflable d'appoint pour chocs latéraux du côté rideaux installés dans le toit (pour les modèles Coupé) : Ce système peut aider à amortir l'impact des chocs sur la tête du conducteur et du passager avant lors de certaines collisions latérales. Les coussins gonflables rideaux sont conçus pour se déployer sur le côté où le véhicule subit un choc.

Système du coussin gonflable d'appoint pour chocs latéraux du côté rideaux installés dans la portière (pour les modèles Roadster) : Ce système peut aider à amortir l'impact des chocs sur les compostant de la tête du passager avant lors de certaines collisions latérales. Les coussins gonflables rideaux sont conçus pour se déployer sur le côté où le véhicule subit un choc.

Ces systèmes de retenue sont conçus pour **compléter** la protection des ceintures de sécurité du conducteur et du passagers et **ne remplacent pas** les ceintures. Il faut toujours porter correctement les ceintures de sécurité, et l'occupant doit être assis à une distance correcte du volant, du tableau de bord et des garnitures de portière. (Reportez-vous à «CEINTURES DE SÉCURITÉ» plus haut dans ce chapitre pour les directives et les précautions d'utilisation des ceintures de sécurité.)

Les coussins gonflables d'appoint ne fonctionnent que si le contacteur d'allumage est en position ON.

Après avoir mis sur le contacteur d'allumage en position ON, le témoin lumineux du coussin gonflable d'appoint s'allume. Après environ 7 secondes, le témoin lumineux du coussins gonflable d'appoint s'éteindra si les systèmes fonctionnent.

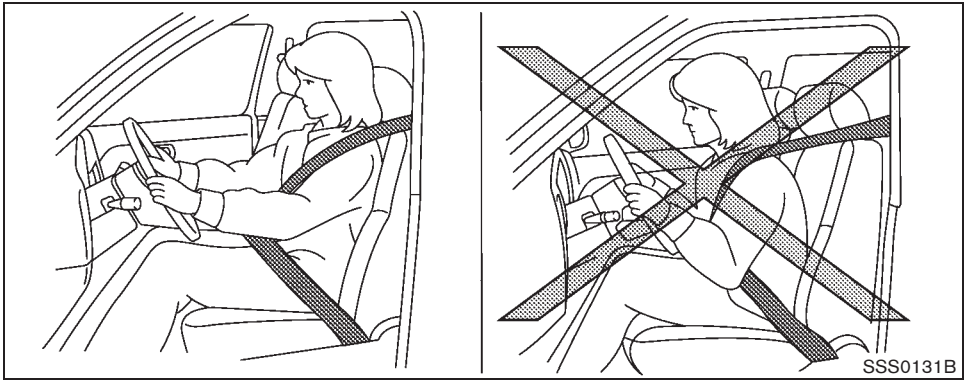
SSS0131B

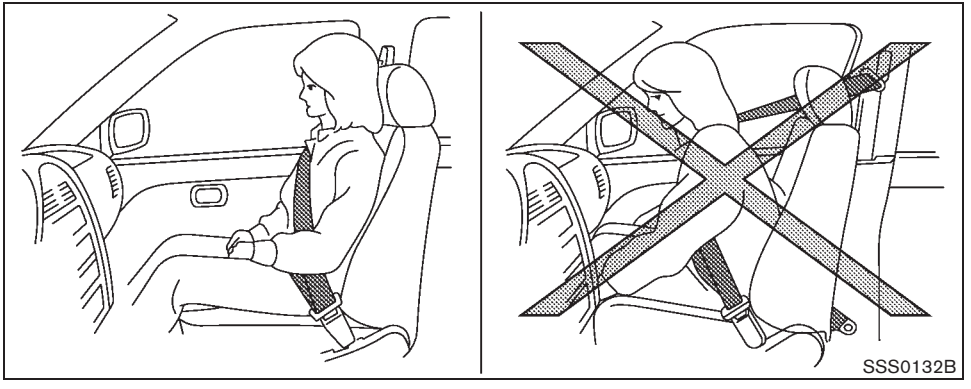
SSS0132B

⚠ ATTENTION

- **Les coussins gonflables avant ne se déploient généralement pas en cas de collision latérale, arrière, de renversement ou lorsque la collision frontale est peu importante. Portez toujours les ceintures de sécurité pour réduire les risques ou l'importance des blessures en cas d'accident.**
- **De plus, le coussin gonflable du passager avant ne se déploiera pas si le témoin de statut du coussin gonflable du passager est allumé ou si le siège avant passager est inutilisé. Reportez-vous à «Coussin gonflable du passager avant et témoin de statut» plus loin dans ce chapitre.**
- **Les ceintures de sécurité et les coussins gonflables avant atteignent leur efficacité maximum si le conducteur est assis le dos bien droit contre le dossier. Les coussins gonflables avant se déploient avec une force extrême. Même avec le système avancé du coussin gonflable NISSAN, les risques de blessure légère ou mortelle en cas**

d'accident sont augmentées si le conducteur n'est pas retenu, s'il est penché en avant, assis sur le côté ou en mauvaise position. Le coussin gonflable d'appoint avant risque également de blesser sérieusement l'occupant qui se trouverait trop près au moment où le coussin gonflable se déploie. Il faut toujours s'asseoir avec le dos bien en arrière contre le dossier du siège aussi loin que possible du volant et du tableau de bord. Utilisez toujours les ceintures de sécurité.

- **Les boucles des ceintures de sécurité du conducteur et du passager avant sont munies de capteurs qui détectent si les ceintures sont bouclées. Le système avancé du coussin gonflable étudie la gravité de l'impact puis fait déployer le coussin gonflable en fonction de l'utilisation ou non des ceintures de sécurité. Si les ceintures de sécurité ne sont pas bouclées correctement, le risque ou la gravité des blessures en cas d'accident en sont augmentés.**
- **Le siège passager avant est équipé d'un capteur de classification d'occupant (capteur de forme) qui désactive le coussin gonflable passager avant dans certaines conditions. Ce capteur est seulement utilisé pour ce siège. Si vous n'êtes pas assis correctement ou si les ceintures de sécurité ne sont pas bien bouclées, le risque et la gravité des blessures en cas d'accident en sont augmentés. Reportez-vous à «Coussin gonflable du passager avant et témoin de statut» plus loin dans ce chapitre.**
- **Gardez toujours les mains à l'extérieur du volant. Les placer à l'intérieur du volant augmente davantage le risque de blessures en cas de déploiement du coussin gonflable d'appoint avant.**

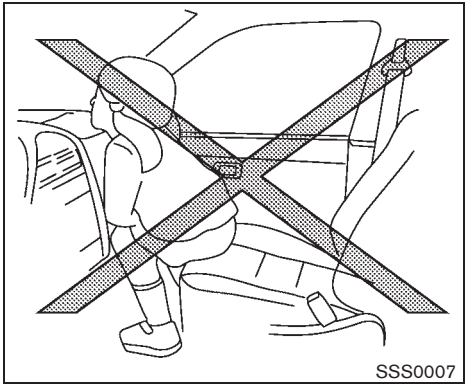
SSS0007

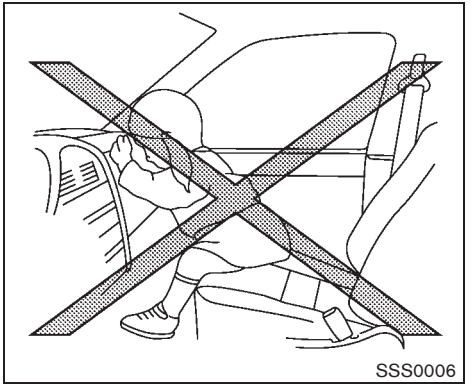
SSS0006

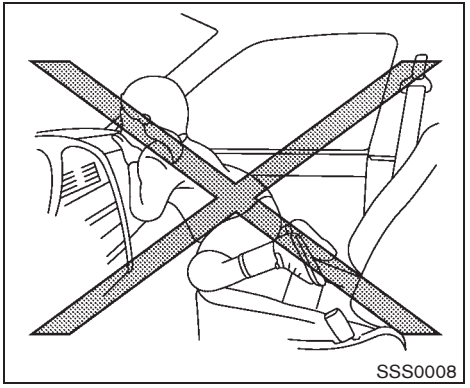
SSS0008

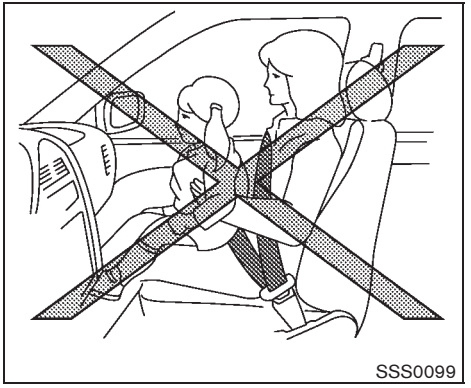
SSS0099

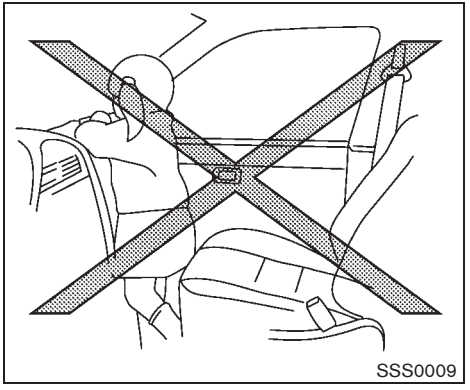
SSS0009

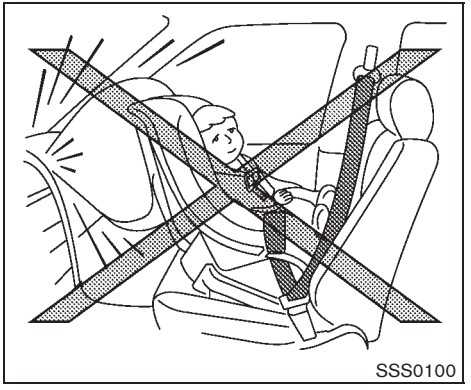
SSS0100

⚠ ATTENTION

- **Ne laissez jamais les enfants sans protection ou passer les mains ou le visage par la vitre. Ne les tenez pas sur les genoux ou dans les bras. Les illustrations retracent quelques exemples de position de conduite dangereuse.**
- **Les enfants mal attachés risquent d'être sérieusement voire mortellement blessés si les coussins gonflables avant et latéraux ou les coussins gonflables rideaux se déploient.**
- **Même avec le système avancé de déploiement des coussins gonflables NISSAN, n'installez jamais un dispositif de retenue pour enfants orienté vers l'arrière sur le siège avant. Le déploiement du coussin gonflable avant peut blesser gravement ou mortellement un enfant. Pour les détails, reportez-vous à «DISPOSITIFS DE RETENUE POUR ENFANTS» plus haut dans ce chapitre.**

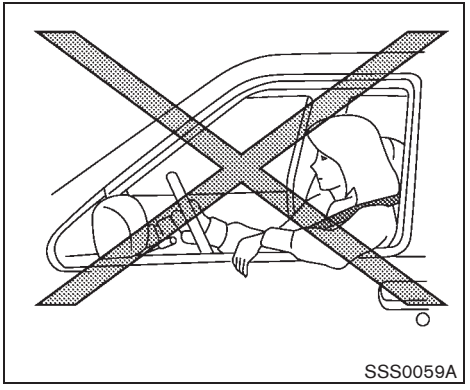
SSS0059A

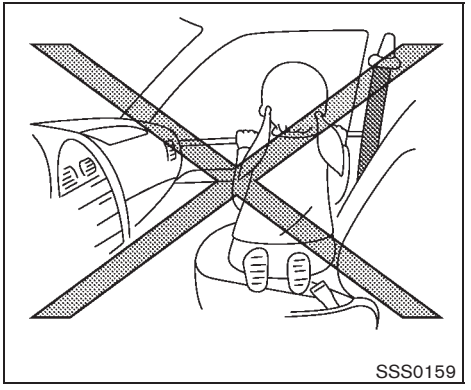
SSS0159

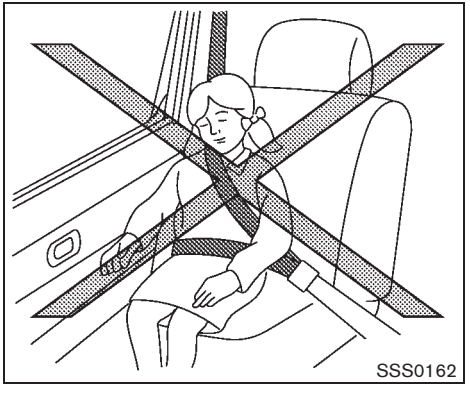
SSS0162

⚠ ATTENTION

Coussins gonflables d'appoint pour chocs latéraux des sièges avant (modèles Coupé) et coussins gonflables d'appoint rideaux pour chocs latéraux installés dans la portière (modèles Roadster) :

- **Les coussins gonflables pour chocs latéraux installés dans les sièges avant ainsi que les coussins gonflables rideaux installés dans le toit (modèles Coupé) ou les coussins gonflables d'appoint rideaux installé dans la portière (modèles Roadster) ne devraient pas se déployer à la suite d'un impact frontal, arrière, renversement ou d'un impact latéral de faible puissance. Portez toujours les ceintures de sécurité pour réduire les risques ou l'importance des blessures en cas d'accident.**
- **Les ceintures de sécurité, les coussins gonflables latéraux et les coussins gonflables rideaux atteignent leur efficacité maximale si le conducteur est assis le dos bien droit contre le dossier. Le coussin gonflable latéral et le coussin gonflable rideaux se déploient avec beaucoup de force. Ne laissez personne placer les mains, les jambes ou le visage près du coussin gonflable latéral qui se trouve sur le côté rue du dossier du siège avant ou près des longerons du toit latéraux (modèles Coupé)/garniture de la portière (modèles Roadster). Ne laissez personne aux sièges avant passer la main par la vitre ou s'appuyer contre la portière. Les illustrations précédentes retracent**

quelques exemples de position de conduite dangereuse.

- **Ne mettez pas de housses sur les dossiers de siège avant. Elles pourraient gêner le déploiement du coussin gonflable d'appoint latéral.**

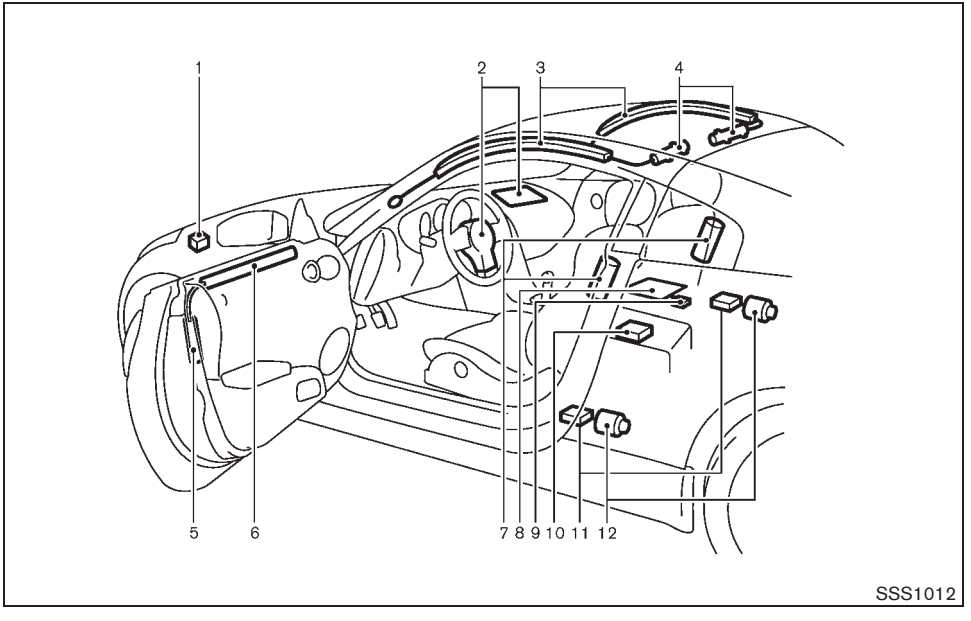

1. Capteur de zone d'impact
2. Modules du coussin gonflable d'appoint avant (système avancé des coussins gonflables NISSAN)
3. Coussins gonflables d'appoint pour chocs latéraux du côté rideaux installés dans le toit (pour les modèles Coupé)
4. Gonfleurs du coussin gonflable d'appoint pour chocs latéraux du côté rideaux installés dans le toit (pour les modèles Coupé)
5. Gonfleurs du coussin gonflable d'appoint pour chocs latéraux du côté rideaux installés dans la portière (pour les modèles Roadster)
6. Coussins gonflables d'appoint pour chocs latéraux du côté rideaux installés dans la portière (pour les modèles Roadster)
7. Coussins gonflables d'appoint pour chocs latéraux installés dans les sièges avant
8. Capteur de classification d'occupant (capteur de forme)
9. Unité de contrôle du système de classification d'occupant
10. Unité de contrôle du coussin gonflable (ACU)
11. Capteurs satellites
12. Ceinture de sécurité à prétensionneur

SYSTÈME AVANCÉ DES COUSSINS GONFLABLES NISSAN (sièges avant)

Ce véhicule est équipé du système avancé des coussins gonflables NISSAN pour les sièges du conducteur et du passager. Ce système est conçu pour satisfaire aux exigences d'homologation des règlements des États-Unis. Le système est également autorisé au Canada. **Néanmoins, toutes les informations ou consignes de précautions et d'attentions données dans le présent manuel restent valables et doivent être suivies.**

Le coussin gonflable d'appoint pour chocs frontaux du conducteur se trouve au centre du volant. Le coussin gonflable d'appoint pour chocs frontaux du passager avant est installé sur le tableau de bord au-dessus de la boîte à gants. Les coussins gonflables pour chocs frontaux sont prévus pour se déployer en cas de collisions frontales importantes ; ils peuvent

se déployer aussi lorsque l'impact d'une collision non frontale est identique à celui d'une forte collision frontale. Il se peut qu'ils ne se déploient pas dans certaines collisions frontales. Le fonctionnement correct du coussin gonflable pour chocs frontaux ne dépend pas toujours des dommages subis par le véhicule (ou de l'absence de dommages).

Le système avancé des coussins gonflables NISSAN est équipé d'un gonfleur de coussin gonflable d'appoint en deux temps. Le système contrôle les informations provenant du capteur de zone d'impact, de l'unité de contrôle des coussins gonflables (ACU), des commutateurs de boucle de ceinture de sécurité et du capteur de classification d'occupant (capteur de forme). Les coussins se déploient en fonction de la gravité de la collision et de l'utilisation de la ceinture de sécurité par le conducteur. Pour le passager avant, il contrôle également le capteur de classification d'occupant. Basé sur l'information provenant des capteurs, un seul coussin gonflable avant peut se déployer lors d'une collision, selon la gravité de l'impact et de l'utilisation ou non des ceintures de sécurité. De plus, le coussin gonflable du passager avant droit peut être automatiquement désactivé dans certaines conditions, selon les informations reçues du capteur de classification d'occupant. Si le coussin gonflable du passager est réglé sur OFF, le témoin de statut du coussin gonflable du passager sera allumé (si le siège n'est pas occupé, l'éclairage ne sera pas allumé, mais les coussins gonflables seront désactivés). (Reportez-vous à «Coussin gonflable du passager avant et témoin de statut» plus loin dans ce chapitre pour plus de détails.) Le déploiement d'un seul coussin gonflable avant ne constitue pas un indicateur d'anomalie de fonctionnement du système.

Si vous avez des questions concernant le système de votre coussin gonflable, contactez un concessionnaire NISSAN. Si vous considérez apporter des modifications à votre véhicule en raison d'un handicap, vous pouvez également contacter un concessionnaire NISSAN. L'information sur un concessionnaire est incluse au début de ce Manuel du conducteur.

Lorsqu'un coussin gonflable pour chocs frontaux se déploie, un bruit relativement bruyant sera entendu suivi d'une émission de fumée. La fumée n'est pas nocive et elle n'est pas non plus un signe d'incendie. Elle provoque cependant des irritations ou une sensation d'étouffement, et à ce titre il est recommandé d'éviter son inhalation. Les personnes souffrant de problèmes respiratoires doivent rapidement respirer de l'air frais.

Les coussins gonflables pour chocs frontaux, combinés aux ceintures de sécurité aident à amortir le choc sur la tête et sur la poitrine de l'occupant avant. Ils peuvent vous sauver la vie ou réduire la gravité de vos blessures. Mais, en se déployant, ils peuvent aussi provoquer des éraflures au visage ou d'autres blessures. Les coussins gonflables avant n'assurent pas une retenue de la partie inférieure du corps.

Même avec le système avancé des coussins gonflables NISSAN, il faut boucler convenablement les ceintures de sécurité et placer le dossier du conducteur et du passager avant bien droit, aussi loin que possible du volant et du tableau de bord. Les coussins gonflables pour chocs frontaux se déploient rapidement afin d'aider à protéger les occupants avant. En revanche, la force du déploiement du coussin gonflable avant peut augmenter les risques de blessures si l'occupant se trouve trop près ou contre les modules des coussins gonflables lors du déploiement.

Les coussins gonflables avant se dégonflent tout de suite après la collision.

Les coussins gonflables d'appoint avant ne fonctionnent que si le contacteur d'allumage est en position ON.

Après avoir mis sur le contacteur d'allumage en position ON, le témoin lumineux du coussin gonflable d'appoint s'allume. Après environ 7 secondes, le témoin lumineux de coussin gonflable d'appoint s'éteindra si le système fonctionne.



Témoin de statut du coussin gonflable du passager avant

Coussin gonflable du passager avant et témoin de statut

⚠ ATTENTION

Le coussin gonflable du passager avant est conçu pour se désactiver automatiquement dans certaines conditions. Lisez attentivement cette section afin d'apprendre comment il fonctionne. Pour une protection maximale, il est nécessaire de bien utiliser les sièges, les ceintures de sécurité et les dispositifs de retenue pour enfants. Si vous ne suivez pas toutes les instructions dans ce manuel concernant l'utilisation des sièges, ceintures de sécurité et dispositifs de retenue pour enfants à la lettre, vous pouvez augmenter le risque ou la gravité d'une blessure grave lors d'un accident.

Témoin de statut :

Le témoin de statut du coussin gonflable passager avant OFF est situé au-dessus du cendrier. Le témoin fonctionne comme indiqué ci-après :

- Siège passager vide : Le témoin OFF est désactivé et le coussin gonflable du passager avant est désactivé et ne se déploiera pas en cas de collision.
- Le siège passager est occupé par un adulte de petite taille, un enfant ou un dispositif de retenue pour enfants tel que mentionné dans cette section : Le témoin OFF s'allumera pour indiquer que le coussin gonflable du passager avant est désactivé et qu'il ne se déploiera pas en cas de collision.
- Le siège passager occupé et le passager satisfont les conditions décrites dans cette section : Le témoin OFF est désactivé pour indiquer que le coussin gonflable du passager avant fonctionne.

Coussin gonflable du passager avant :

Le coussin gonflable du passager avant est conçu pour se désactiver automatiquement lorsque le véhicule est utilisé dans certaines conditions tel que décrit ci-dessus et conformément aux réglementations des États-Unis. Si le coussin gonflable côté passager est désactivé, il ne se déploiera pas lors d'une collision. Le coussin gonflable côté conducteur et les autres coussins gonflables de votre véhicule ne font pas partie de ce système.

Le but de la réglementation est de réduire les risques de blessures ou de mort causés par le déploiement d'un coussin gonflable à certains occupants du siège passager avant, tels que les enfants, en nécessitant que le coussin gonflable soit automatiquement désactivé.

Le capteur de classification d'occupant (capteur de forme) est situé au fond du coussin de siège passager avant et est conçu pour détecter un occupant ou des objets sur le siège selon leurs poids. Par exemple, si un enfant est assis dans le siège passager avant, le système avancé de déploiement des coussins gonflables est conçu pour désactiver le coussin gonflable du passager conformément aux réglementations. Également, si un dispositif de retenue pour enfants du type spécifié dans les règlements est sur le siège, le capteur de classification d'occupant le

détectera et le coussin gonflable se désactivera.

Les occupants adultes du siège passager avant qui sont correctement assis et qui utilisent la ceinture de sécurité tel que décrit dans ce manuel ne causeront pas la désactivation automatique du coussin gonflable. Pour des adultes de petite taille, il peut être désactivé. Néanmoins, si l'occupant n'est pas assis correctement (par exemple, en n'étant pas bien assis droit, en étant assis sur le rebord du siège, ou en étant dans une mauvaise position), ceci pourrait causer la désactivation du coussin gonflable par le capteur. Assurez-vous de toujours être assis et de toujours porter la ceinture de sécurité pour une protection maximale de la ceinture de sécurité et du coussin gonflable d'appoint.

Le capteur de classification d'occupant est conçu pour fonctionner tel que décrit ci-dessus, en vue de désactiver le coussin gonflable du passager avant pour les dispositifs de retenue pour enfants spécifiques. Le fait de ne pas installer correctement les dispositifs de retenue pour enfants et d'utiliser le mode ALR (mode de dispositif de retenue pour enfants) peut faire basculer ou faire bouger le dispositif de retenue en cas d'accident ou d'arrêt brusque. Cela peut également entraîner le déploiement du coussin gonflable passager au lieu d'être désactivé. (Reportez-vous à «DISPOSITIFS DE RETENUE POUR ENFANTS» plus haut dans ce chapitre pour des directives d'installation et d'utilisation appropriées.)

Si le siège passager avant n'est pas occupé, le coussin gonflable du passager est conçu pour ne pas se déployer en cas de collision. Toutefois, des objets lourds déposés sur le siège peuvent entraîner le déploiement du coussin gonflable à cause du poids des objets détectés par le capteur de poids. D'autres conditions pourraient causer le déploiement du coussin gonflable, par exemple si un enfant est debout sur un siège ou si deux enfants sont assis sur le même siège, ce qui est contraire aux instructions données dans ce manuel. Soyez toujours assuré que vous et les occupants de votre véhicule sont bien assis et retenus convenablement sur leur siège.

Vous pouvez utiliser le témoin de statut du coussin gonflable du passager pour contrôler lorsque le coussin gonflable passager avant est automatiquement désactivé et que le siège est occupé. Le témoin ne s'allumera pas si le siège avant passager est inutilisé.

Si un occupant adulte est dans le siège et que le témoin de statut du coussin gonflable du passager est allumé (indiquant que le coussin gonflable est désactivé), il se pourrait que la personne soit de petite taille ou qu'elle ne soit pas bien assise.

Si un dispositif de retenue pour enfants doit être utilisé dans le siège avant, le témoin de statut du coussin gonflable du passager peut ou peut ne pas s'allumer, selon la taille de l'enfant et le type de dispositif de retenue pour enfants utilisé. Si le témoin de statut du coussin gonflable passager ne s'allume pas (indiquant que le coussin gonflable pourrait se déployer en cas de collision, il se pourrait que le dispositif de retenue pour enfants ou la ceinture de sécurité ne soit pas utilisée correctement. Assurez-vous que le dispositif de retenue est installé convenablement, que la ceinture de sécurité est utilisée convenablement et que le passager est convenablement positionné. Si le témoin de statut du coussin gonflable passager n'est toujours pas allumé, essayer un dispositif de retenue pour enfants différent.

Si le témoin de statut du coussin gonflable passager avant ne s'allume pas bien ainsi que le dispositif de retenue pour enfants, la ceinture de sécurité et l'occupant vous semblent bien placés, le système peut détecter un siège inoccupé (auquel cas le coussin gonflable est désactivé). Un concessionnaire NISSAN peut vérifier que le système est bien désactivé en utilisant un outil spécial. Toutefois, en attendant la confirmation par le concessionnaire que votre coussin gonflable marche correctement, ne transportez pas d'enfant dans ce véhicule.

Le système avancé des coussins gonflables NISSAN et le témoin de statut du coussin gonflable mettrons quelques secondes avant de

remarquer un changement dans le siège passager. Mais si le siège reste inoccupé, le témoin de statut du coussin gonflable restera éteint.

Si une anomalie de fonctionnement se présente dans le système de coussin gonflable du passager avant, le témoin lumineux de coussin gonflable d'appoint , situé dans la zone des instruments et indicateurs, clignotera. Faites vérifier le système par un concessionnaire NISSAN.

Autres précautions pour le coussin gonflable pour chocs frontaux

⚠ ATTENTION

- **Ne placez aucun objet sur le rembourrage du volant ni sur le tableau de bord. Ne mettez pas d'objets entre un occupant du véhicule et le volant ou le tableau de bord. De tels objets risqueraient de devenir des projectiles dangereux et de provoquer des blessures en cas de déploiement du coussin gonflable pour chocs frontaux.**
- **Ne placez pas d'objets tranchants sur le siège. Ne placez pas non plus d'objets pesants qui pourraient laisser une empreinte permanente sur le siège. De tels objets pourraient endommager le siège ainsi que le capteur de classification d'occupant (capteur de forme). Cela peut affecter la bonne marche du système de coussin gonflable et causer des blessures graves.**
- **N'utilisez pas de nettoyant à l'eau ou acides (nettoyant à vapeur chaud) sur le siège. Cela pourrait endommager le siège ou le capteur de classification d'occupant. Cela peut également affecter la bonne marche du système de coussin gonflable et causer des blessures graves.**
- **Juste après le déploiement, plusieurs composants du système de coussins gonflables avant seront chauds. Ne les touchez pas ; vous risquez de vous brûler gravement.**
- **N'apportez aucun changement non autorisé aux éléments ou au câblage du système de coussin gonflable. Ceci, afin de ne pas provoquer le déploiement accidentel du coussin gonflable d'appoint ou l'endommagement du système des coussins gonflables d'appoint.**
- **N'effectuez aucune modification non autorisée à l'équipement électrique du véhicule, à la suspension ou à la partie structurelle avant. Ceci pourrait nuire au fonctionnement du système du coussin gonflable pour chocs frontaux.**
- **Toute modification du système de coussin gonflable avant pourrait résulter à des blessures graves. Sont considérés comme altérations le remplacement pur et simple du volant ou du tableau de bord, le fait de les dénaturer en collant du tissu ou une matière quelconque sur le rembourrage du volant ou sur le tableau de bord, ou la pose de garnitures supplémentaires autour du système des coussins gonflables.**
- **Altérer ou modifier le siège passager avant peut entraîner des blessures corporelles graves. Par exemple, il ne faut pas changer les sièges avant en plaçant quoi que ce soit sur le siège du dossier ou en ajoutant un garnissage, comme une housse, sur le siège, si elle n'est pas spécialement créée pour assurer un**

fonctionnement normal du coussin gonflable. En outre, vous ne devez pas ranger d'objets sous le siège passager avant ou le coussin et le dossier. De tels objets peuvent interférer avec le bon fonctionnement du capteur de classification d'occupant.

- **N'apportez aucun changement non autorisé aux éléments ou au câblage du système de ceinture de sécurité. Ceci pourrait affecter le système de coussins gonflables d'appoint avant. Une intervention non autorisée sur le système de ceinture de sécurité peut se traduire par de graves blessures.**
- **Toute intervention sur ou près du système du coussin gonflable pour chocs frontaux doit être effectuée par un concessionnaire NISSAN. L'installation d'équipement électrique doit également être effectuée par un concessionnaire NISSAN. Les fils du système de retenue supplémentaire (SRS) ne doivent pas être modifiés ou débranchés. N'utilisez jamais de testeur électrique ou de dispositif de sondage non homologué sur les systèmes des coussins gonflables.**
- **Si le pare-brise est fendu, faites-le remplacer immédiatement par un garagiste spécialisé. Si le pare-brise est fendu, le coussin gonflable d'appoint risque de ne pas pouvoir fonctionner normalement.**

* **Les connecteurs de faisceaux de fils SRS sont jaunes et orangés pour faciliter l'identification.**

Lorsque vous revendez votre véhicule, nous vous prions de donner toute information nécessaire au nouvel acheteur au sujet du système du coussin gonflable et d'indiquer à l'acheteur les sections appropriés dans ce Manuel du conducteur.

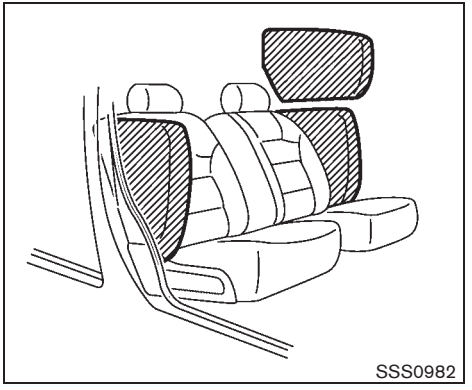
SSS0982

SYSTÈMES DE COUSSIN GONFLABLE D'APPOINT POUR CHOCS LATÉRAUX INSTALLÉS DANS LES SIÈGES AVANT ET DE COUSSIN GONFLABLE D'APPOINT POUR CHOCS LATÉRAUX DU CÔTÉ RIDEAUX INSTALLÉS DANS LE TOIT ET LES PORTES

Les coussins gonflables latéraux se trouvent à l'extérieur de la partie arrière des dossiers de sièges avant. Les coussins gonflables rideaux sont situés dans des longerons du toit latéraux (Coupé) ou sur le haut de la garniture de la portière (Roadster). Ces systèmes sont conçus conformément aux directives facultatives don-

nées dans le but de réduire les risques de blessures des occupants assis hors des sièges. **Néanmoins, toutes les informations ou consignes de précautions et d'attentions données dans le présent manuel restent valables et doivent être suivies.** Les coussins gonflables latéraux et rideaux sont conçus pour se déployer en cas de collision latérale importante, bien qu'ils peuvent aussi se déployer lorsque l'impact d'une collision non frontale est identique à celui d'une forte collision latérale. Ils sont prévus pour se déployer du côté où le véhicule subit le choc. Il se peut qu'ils ne se déploient pas dans certaines collisions latérales du côté ou le véhicule a été heurté.

Le fonctionnement correct du coussin gonflable d'appoint latéral et coussin gonflable rideaux ne dépend pas toujours des dommages subis par le véhicule (ou de l'absence de dommages).

Le déploiement des coussins gonflables latéraux et des coussins gonflables rideaux s'accompagne d'un grand bruit suivi d'une émission de fumée. La fumée n'est pas nocive et elle n'est pas non plus un signe d'incendie. Elle provoque cependant des irritations ou une sensation d'étouffement, et à ce titre il est recommandé d'éviter son inhalation. Les personnes souffrant de problèmes respiratoires doivent rapidement respirer de l'air frais.

Les coussins gonflables latéraux combinés aux ceintures de sécurité aident à amortir le choc sur la poitrine et le bassin des occupants. Les coussins gonflables rideaux peuvent aider à amortir l'impact des chocs sur la tête des occupants. Ils peuvent vous sauver la vie ou réduire la gravité de vos blessures. Cependant, en se déployant, les coussins gonflables latéraux et les coussins gonflables rideaux peuvent aussi provoquer des éraflures ou d'autres blessures. Les coussins gonflables latéraux et les coussins gonflables rideaux n'assurent pas une retenue de la partie inférieure du corps.

Les ceintures de sécurité doivent être correctement attachées et les dossiers du conducteur et du passager avant tenus bien droit, aussi loin que possible du coussin gonflable latéral. Les passagers à l'arrière doivent être assis aussi loin que possible des garnitures de portière et des longerons du toit latéral. Les coussins gonflables latéraux et les coussins gonflables rideaux se déploient rapidement afin d'aider à protéger les occupants assis hors des sièges. En revanche, la force du déploiement des coussins gonflables latéraux et des coussins gonflables rideaux peut augmenter les risques de blessures si l'occupant se trouve trop près ou contre les modules du coussin gonflable lors du déploiement. Les coussins gonflables latéraux et les coussins gonflables rideaux se dégonflent tout de suite après la collision.

Les coussins gonflables latéraux et coussins gonflables rideaux ne fonctionnent que si le contacteur d'allumage est en position ON.

Après avoir mis sur le contacteur d'allumage en position ON, le témoin lumineux du coussin gonflable d'appoint s'allume. Après environ 7 secondes, le témoin lumineux du coussin gonflable d'appoint s'éteindra si les systèmes fonctionnent.

⚠ ATTENTION

- **Ne placez pas d'objets près des dossiers des sièges avant. Il ne faut pas placer non plus d'objets (parapluie, sac, etc.) entre la garniture de portière avant et le siège avant. Ces objets risqueraient de se transformer en projectiles dangereux et de provoquer des blessures en cas de déploiement du coussin gonflable latéral.**
- **Juste après le déploiement, plusieurs composants du système de coussins gonflables latéraux et de coussins gonflables rideaux seront chauds. Ne les touchez pas ; vous risquez de vous brûler gravement.**
- **N'apportez aucun changement non autorisé aux éléments ou au câblage du système du coussin gon-**

flable latéral et rideaux. Ceci afin de ne pas provoquer de déploiement accidentel du coussin gonflable latéral et du coussin gonflable rideaux ou l'endommagement des systèmes du coussin gonflable latéral et du coussin gonflable rideaux.

- **N'effectuez aucune modification non autorisée sur l'équipement électrique du véhicule, la suspension ou un panneau latéral. Ceci pourrait nuire au bon fonctionnement des systèmes du coussin gonflable latéral et du coussin gonflable rideaux.**
- **Toute modification du coussin gonflable comporte des risques de blessures graves. Par exemple, il ne faut pas changer les sièges avant en plaçant une matière près du dossier ou en ajoutant une matière de garnissage, comme une housse, autour des coussins gonflables latéraux.**
- **Toute intervention sur ou près des systèmes du coussin gonflable latéral et du coussin gonflable rideaux doit être effectuée par un concessionnaire NISSAN. L'installation d'équipement électrique doit également être effectuée par un concessionnaire NISSAN. Il ne faut pas débrancher ni modifier les faisceaux de fils SRS*. N'utilisez jamais de testeur électrique ou de dispositif de sondage non homologué sur le système du coussin gonflable pour chocs latéraux.**

* **Les connecteurs de faisceaux de fils SRS sont jaunes et orangés pour faciliter l'identification.**

Si vous revendez votre véhicule, nous vous prions de donner toute information nécessaire au nouvel acheteur au sujet des systèmes du coussin gonflable latéral et du coussin gonflable rideaux et de lui indiquer les sections se rapportant à ce système dans ce Manuel du conducteur.

CEINTURES DE SÉCURITÉ À PRÉTENSIONNEUR (sièges avant)

⚠ ATTENTION

- **Les prétensionneurs ne peuvent être utilisés deux fois. Ils doivent être remplacés en même temps que l'enrouleur et la boucle après chaque intervention.**
- **Si le véhicule subit un choc frontal qui n'engendre pas la mise en service de prétensionneur, assurez-vous de faire vérifier ce dernier par un concessionnaire NISSAN qui le remplacera le cas échéant.**
- **N'apportez aucun changement non autorisé aux éléments ou au câblage du système de prétensionneur. Ceci afin de ne pas provoquer le déclenchement accidentel du prétensionneur de ceinture de sécurité ou l'endommagement du dispositif de fonctionnement. Toute modification du système de prétensionneur pourrait résulter à des blessures graves.**
- **Toute intervention sur ou à proximité du système de prétensionneur doit systématiquement être effectuée par un concessionnaire NISSAN. L'installation d'équipement électrique doit également être effectuée par un concessionnaire NISSAN. N'utilisez jamais de testeur électrique ou de dispositif de sondage non agréé sur le système de prétensionneur.**

- **Si vous souhaitez jeter un prétensionneur ou si vous mettez la voiture au rebut, contactez un concessionnaire NISSAN. Le prétensionneur sera jeté en suivant les procédures indiquées dans le Manuel de réparation NISSAN approprié. Un manquement à ces précautions pourrait provoquer des blessures corporelles.**

Le système de prétensionneur fonctionne parallèlement au système de coussin gonflable pour chocs frontaux. Combiné avec l'enrouleur de la ceinture de sécurité, ce système contribue à tendre la ceinture de sécurité dès que le véhicule est soumis à certains types de collision afin de mieux retenir l'occupant du siège avant.

Le prétensionneur est encastré avec l'enrouleur de la ceinture de sécurité. Ces ceintures de sécurité sont utilisées de la même manière que des ceintures de sécurité ordinaires.

Lorsqu'un prétensionneur de ceinture de sécurité se met en marche, il se produit en même temps un dégagement de fumée et un bruit. La fumée n'est pas nocive et elle n'est pas non plus un signe d'incendie. Elle provoque cependant des irritations ou une sensation d'étouffement, et à ce titre, il est recommandé d'éviter son inhalation. Les personnes souffrant de problèmes respiratoires doivent rapidement respirer de l'air frais.

Après l'activation de prétensionneur, les limiteurs de charge permettent à la ceinture de sécurité de s'allonger (au besoin) afin de réduire la force exercée sur la poitrine.

En cas d'anomalie du système de prétensionneur de ceinture sécurité, le témoin lumineux de coussin gonflable d'appoint ne s'allume pas, clignote par intermittence ou s'allume pendant 7 secondes et reste allumé après avoir tourné le contacteur d'allumage en position ON. Dans ce cas, le système de prétensionneur pourrait ne pas fonctionner correctement. Faites-les vérifier et faites effectuer les réparations nécessaires. Amenez le véhicule à un concessionnaire NISSAN le plus proche.

Si vous revendez votre véhicule, nous vous prions de donner toute information nécessaire au nouvel acheteur au sujet du système de ceinture de sécurité équipée de prétensionneur et de lui indiquer les sections se rapportant à ce dispositif indiquées dans ce Manuel du conducteur.

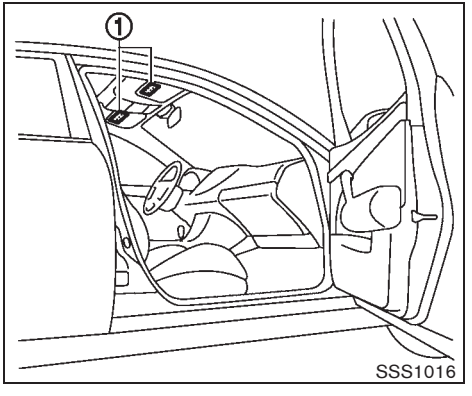

ÉTIQUETTES D'AVERTISSEMENT DU COUSSIN GONFLABLE D'APPOINT

Les étiquettes d'avertissement concernant le coussin gonflable d'appoint pour chocs frontaux sont collées sur le véhicule comme indiqué sur l'illustration.

① Coussin gonflable SRS

Les étiquettes d'avertissement sont situées sur la surface des pare-soleil.


SPA1097

TÉMOIN LUMINEUX DU COUSSIN GONFLABLE D'APPOINT

Le témoin lumineux de coussin gonflable d'appoint, qui affiche sur le tableau de bord, contrôle les circuits des systèmes du coussin gonflable d'appoint pour chocs frontaux, du coussin gonflable d'appoint pour chocs latéraux installé dans les sièges avant, du coussin gonflable d'appoint pour chocs latéraux du côté rideaux installés dans le toit (modèles Coupé) ou dans la portière (modèles Roadster) ainsi que du prétensionneur de ceinture de sécurité. Les circuits contrôlés sont les suivants : l'unité de contrôle des coussins gonflables (ACU), les capteurs satellites, le capteur de zone d'impact, le système de classification d'occupant, les modules du coussin gonflable avant, les modules du coussin gonflable pour chocs latéraux, les modules du coussin gonflable pour chocs latéraux du côté rideaux, les prétensionneurs ainsi que tous les câblages correspondants.

Lorsque le contacteur d'allumage est en position ON, le témoin lumineux de coussin gonflable d'appoint s'illumine pendant environ 7 secondes puis s'éteint. Cela indique que le système est opérationnel.

Si l'une des conditions ci-après se produit, les systèmes du coussin gonflable pour chocs frontaux, du coussin gonflable pour chocs latéraux, du coussin gonflable du côté rideaux et du prétensionneur nécessitent un entretien :

- Le témoin lumineux de coussin gonflable d'appoint reste allumé après 7 secondes environ après avoir enclenché la commande d'allumage en position ON.
- Le témoin lumineux de coussin gonflable d'appoint clignote par intermittence.
- Le témoin lumineux de coussin gonflable d'appoint ne s'allume pas du tout.

Dans de telles conditions, les systèmes du coussin gonflable pour chocs frontaux, du coussin gonflable pour chocs latéraux, du coussin gonflable du côté rideaux ou du prétensionneur pourraient ne pas fonctionner correctement. Faites-les vérifier et faites effectuer les réparations nécessaires. Amenez le véhicule à un concessionnaire NISSAN le plus proche.

⚠ ATTENTION

Si le témoin lumineux de coussin gonflable d'appoint est allumé, ceci peut signifier que les systèmes du coussin gonflable pour chocs frontaux, du coussin gonflable pour chocs latéraux, du coussin gonflable du côté rideaux et/ou du prétensionneur ne fonctionneront pas en cas d'accident. Afin d'éviter de graves blessures aux autres ou à vous-même, faites vérifier votre véhicule par un concessionnaire NISSAN dès que possible.

RÉPARATION ET REMPLACEMENT DES COUSSINS GONFLABLES D'APPOINT

Les coussins gonflables pour chocs frontaux, les coussins gonflables pour chocs latéraux, les coussins gonflables du côté rideaux ainsi que les prétensionneurs de ceinture de sécurité sont conçus pour fonctionner une seule fois. S'il n'est pas endommagé, le témoin lumineux de coussin gonflable d'appoint demeurera allumé dès qu'un coussin se déploiera. La réparation et le rem-

placement de ces systèmes ne doivent être effectués que par un concessionnaire NISSAN.

Lorsque le véhicule nécessite un entretien, les coussins gonflables pour chocs frontaux, les coussins gonflables pour chocs latéraux, les coussins gonflables du côté rideaux, le prétensionneur de ceinture de sécurité et les pièces périphériques doivent être indiqués au mécanicien chargé de l'intervention. Le contacteur d'allumage doit toujours être en position LOCK lors d'une intervention sous le capot ou à l'intérieur du véhicule.

⚠ ATTENTION

- **Une fois que le coussin gonflable pour chocs frontaux, le coussin gonflable pour chocs latéraux, ou le coussin gonflable du côté rideaux s'est déployé, son module ne peut plus fonctionner et doit donc être remplacé. De plus, en cas de déploiement d'un coussin gonflable pour chocs frontaux, il faudra également remplacer le prétensionneur de ceinture de sécurité qui a été activé. Le module du coussin gonflable et le système de prétensionneur devraient être remplacés par un concessionnaire NISSAN. Le module du coussin gonflable et le système de prétensionneur de ceinture de sécurité ne peuvent pas être réparés.**
- **En cas de dommages à l'avant ou sur un côté du véhicule, faites toujours contrôler les systèmes de coussin gonflable avant, de coussin gonflable latéral et de coussin gonflable rideaux ainsi que le système de prétensionneur par un concessionnaire NISSAN.**
- **Si vous souhaitez jeter un coussin gonflable d'appoint, un prétensionneur ou si vous mettez la voiture au rebut, contactez un concessionnaire NISSAN. Le coussin gonflable d'appoint et le système de prétensionneur seront jetés en suivant correctement les procédures indiquées dans le Manuel de réparation NISSAN approprié. Un manquement à ces précautions pourrait provoquer des blessures corporelles.**

AGENDA

2 Instruments et commandes

Cabine 2-2
Tableau de bord..... 2-3
Compteurs et jauges..... 2-4
Compteur de vitesse et compteur kilométrique..... 2-5
Compte-tours..... 2-5
Jauge de température du liquide de refroidissement du moteur..... 2-6
Jauge de carburant..... 2-6
Compteur triple 2-7
Témoins lumineux/indicateurs et rappels sonores 2-8
Vérification des ampoules..... 2-8
Témoins lumineux..... 2-9
Témoins indicateurs 2-13
Rappels sonores..... 2-16
Affichage d'informations sur le véhicule 2-17
Indicateurs d'opération 2-18
Avertissements et alertes 2-20
Indicateurs pour l'entretien 2-21
Ordinateur de bord..... 2-22
Systèmes de sécurité..... 2-28
Système de sécurité du véhicule..... 2-28
Système antidémarrage du véhicule NISSAN..... 2-29
Commande d'essuie-glace de pare-brise et de lave-glace 2-31
Commande de dégivreur de lunette arrière..... 2-32
Commande de phare et de clignotant 2-33
Phares au xénon 2-33
Commande de phare 2-33
Commande de clignotant 2-36
Commande d'antibrouillard (si le véhicule en est équipé) 2-36
Interrupteur des feux de détresse..... 2-37
Klaxon 2-38
Sièges chauffants (si le véhicule en est équipé) 2-38
Sièges climatisés réglés (si le véhicule en est équipé) 2-39
Commande de désactivation du contrôle de dynamique du véhicule (VDC) 2-41
Prise électrique..... 2-41
Rangement 2-42
Vide-poches de tableau de bord (sauf pour les modèles avec système de navigation)..... 2-42
Porte-tasses 2-43
Boîte à gants 2-44
Boîtier de console 2-44
Boîte de colis arrière..... 2-45
Housse de chargement (si le véhicule en est équipé) 2-45
Vitres 2-47
Lève-vitres électriques..... 2-47

Lumières intérieures 2-50
Lampes de lecture 2-50
Interrupteur de contrôle des lumières intérieures 2-50
Éclairages du miroir de courtoisie 2-51
Éclairage intérieur du compartiment à bagages (modèles Roadster) 2-51
Éclairage de compartiment à bagages (modèles Coupé) 2-52
Éclairage du coffre (modèles Roadster) 2-52
Télécommande universelle HomeLink[MD] (si le véhicule en est équipé) 2-52
Programmation de la télécommande HomeLink[MD] 2-53
Programmation de la télécommande HomeLink[MD] pour les clients du Canada 2-54
Utilisation de la télécommande universelle HomeLink[MD] 2-55
Diagnostic de difficulté de programmation 2-55
Effacement des informations programmées 2-55
Reprogrammation d'une seule touche de la télécommande HomeLink[MD] 2-55
En cas de vol du véhicule 2-56

CABINE

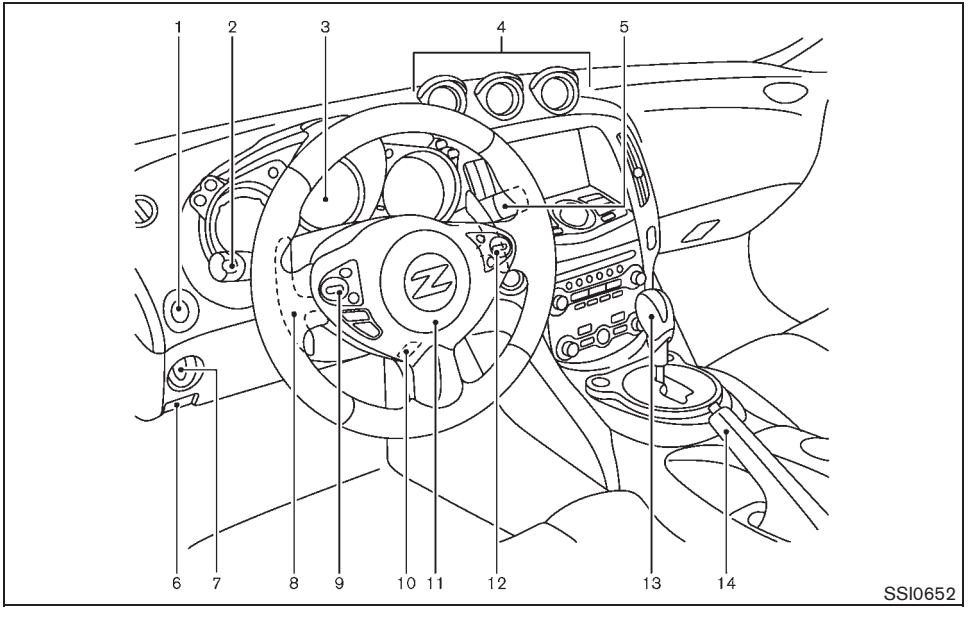

1. Commande de désactivation du contrôle de dynamique du véhicule (VDC) (P.5-31)
2. Commande de phare, d'antibrouillard et de clignotant (P.2-33)
3. Compteurs et Jauges (compteur combiné) (P.2-4)
4. Compteur triple (P.2-7)
5. Commande d'essuie-glace de pare-brise et de lave-glace (P.2-31)
6. Poignée d'ouverture du capot (P.3-20)
7. Port de la clé intelligente (P.5-11)
8. Sélecteur de vitesse au volant (si le véhicule en est équipé) (P.5-16)
9. Commandes intégrées au volant (côté gauche)
   — Commande de réglage de menu ou de syntonisation (P.4-79)
   — Commande BACK (P.4-79)
   — Commande du téléphone (si le véhicule en est équipé) (P.4-83)
   — Commandes de réglage de volume (P.4-79)
   — Commande de sélection de source (P.4-79)
10. Levier du volant inclinable (P.3-40)
11. Volant
    — Klaxon (P.2-38)
    — Coussin gonflable d'appoint du conducteur (P.1-29)
12. Commandes intégrées au volant (côté droit)
    — Commandes du régulateur de vitesse (P.5-24)
13. Levier sélecteur de la boîte de vitesses automatique (P.5-14)/levier de vitesse de la boîte de vitesses manuelle (P.5-18)
14. Frein de stationnement (P.5-23)

TABLEAU DE BORD

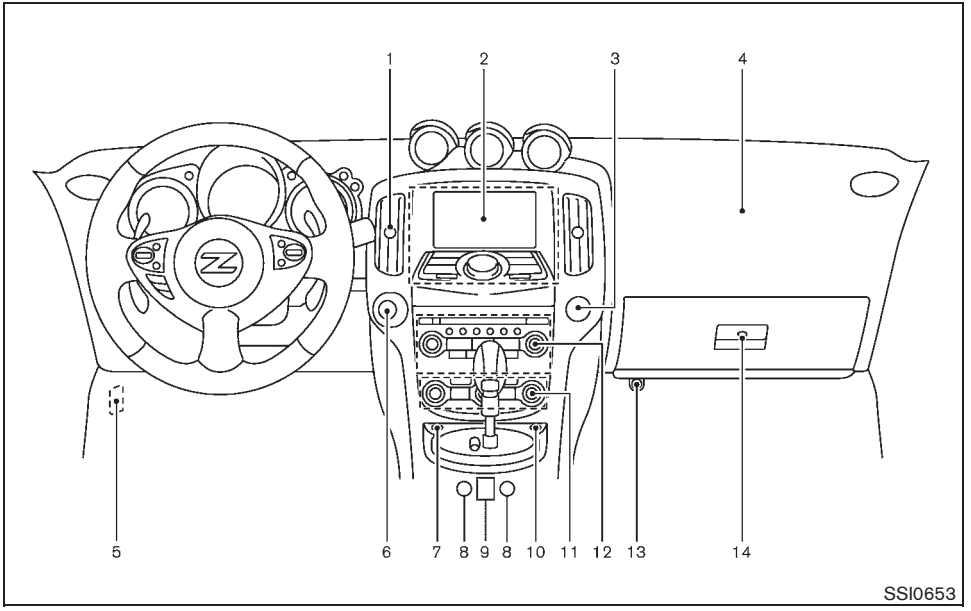

1. Ventilateur (P.4-19)
2. Affichage central et panneau de commande multifonction (P.4-3)/vide-poches de tableau de bord (P.2-42)
   — Système de navigation* (si le véhicule en est équipé)
   — Information du véhicule et boutons de réglage (si le véhicule en est équipé) (P.4-7)
   — Système téléphonique mains libres Bluetooth[MD] (si le véhicule en est équipé) (P.4-83)
3. Témoin de statut du coussin gonflable du passager avant (P.1-36)
4. Coussin gonflable d'appoint du passager avant (P.1-29)
5. Couvercle de boîte à fusibles (P.8-22)
6. Contacteur d'allumage à bouton-poussoir (P.5-8)
7. Interrupteur des feux de détresse (P.2-37)
8. Commande du siège chauffant (si le véhicule en est équipé) (P.2-38) ou la commande du siège climatisé réglé (si le véhicule en est équipé) (P.2-39)
9. Commande de manipulation de la capote (pour les modèles Roadster) (P.3-25)
10. Commande de mode d'ajustement de synchronisation des tours (S-MODE) (si le véhicule en est équipé) (P.5-19)
11. Chauffage et climatisation (P.4-19)
    — Commande de dégivreur de lunette arrière (P.2-32)
12. Système audio (P.4-26)
13. Prise électrique (P.2-41)
14. Boîte à gants (P.2-44)

* : Reportez-vous au Mode d'emploi du système de navigation fourni séparément.

COMPTEURS ET JAUGES

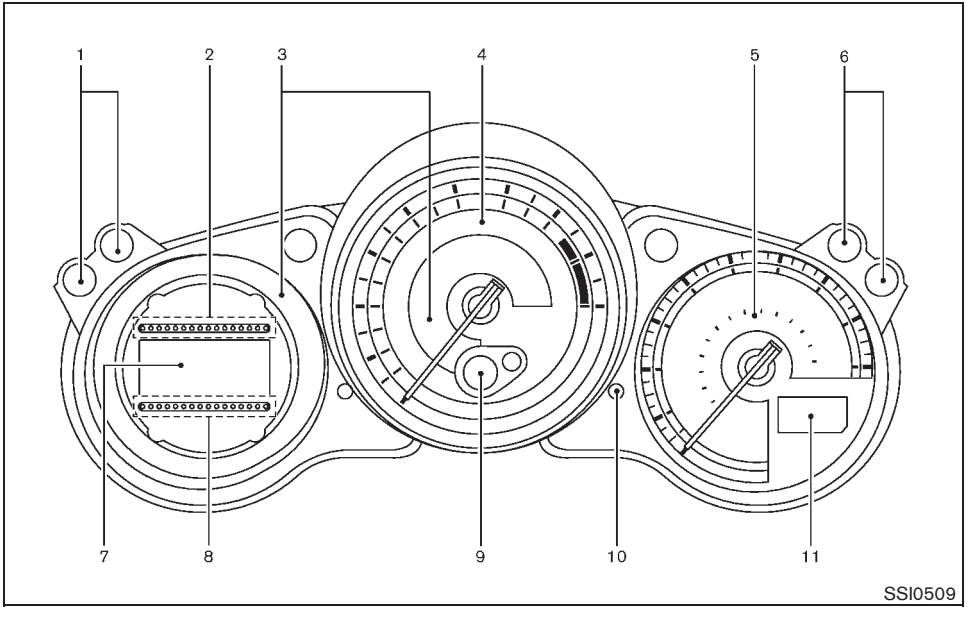

1. Commandes ENTER/SUIV (P.2-22)
2. Jauge de carburant (P.2-6)
3. Témoins lumineux/indicateurs (P.2-8)
4. Compte-tours (P.2-5)
5. Compteur de vitesse (P.2-5)
6. Commande de réglage de luminosité du tableau de bord (P.2-36)
7. Affichage d'informations sur le véhicule (P.2-17)
8. Jauge de température du liquide de refroidissement du moteur (P.2-6)
9. Indicateur de positionnement de la boîte de vitesses (si le véhicule en est équipé) (P.2-13) — Mode d'indicateur de mode d'ajustement de synchronisation des tours (S-MODE) (si le véhicule en est équipé) (P.5-19)

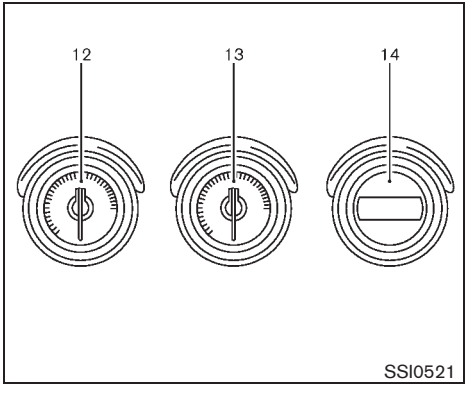

10. Compteur kilométrique/molette de réglage du compteur journalier double (P.2-5)
11. Compteur kilométrique/compteur journalier double (P.2-5)
12. Jauge de température d'huile-moteur (P.2-7)
13. Voltmètre (P.2-7)
14. Horloge (P.2-7, P.2-26)

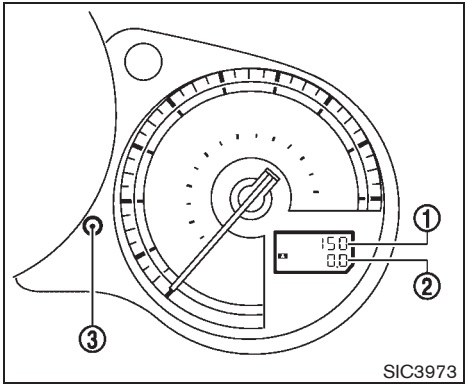

COMPTEUR DE VITESSE ET COMPTEUR KILOMÉTRIQUE

Compteur de vitesse

Le compteur de vitesse indique la vitesse de déplacement du véhicule en kilomètre par heure (km/h) et en miles par heure (mi/h).

Compteur kilométrique/compteur journalier double

Le compteur kilométrique ① et le compteur journalier double ② s'affichent lorsque le contacteur d'allumage est à la position ON.

Le compteur kilométrique enregistre la distance totale parcourue par le véhicule.

Le compteur journalier double permet d'enregistrer des distances de parcours individuelles.

Changement de l'affichage :

En appuyant sur le commutateur TRIP A/B RESET ③ l'affichage change comme suit :

TRIP A → TRIP B → TRIP A

Remise à zéro du compteur journalier :

Le fait d'appuyer sur le commutateur TRIP A/B RESET ③ pendant plus d'une seconde remet le compteur journalier à zéro.

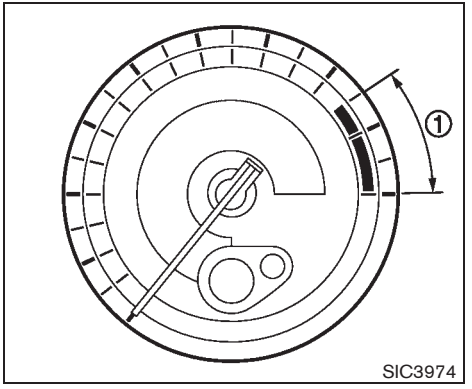

COMPTE-TOURS

Le compte-tours indique le régime du moteur en tours par minute (RPM). **Ne montez pas le moteur dans la zone rouge ① .**

⚠ PRÉCAUTION

Passez à un rapport supérieur ou réduisez la vitesse du moteur lorsque le régime du moteur approche la zone rouge. Le fonctionnement du moteur selon la zone rouge du compte-tours peut provoquer de sérieux dégâts.

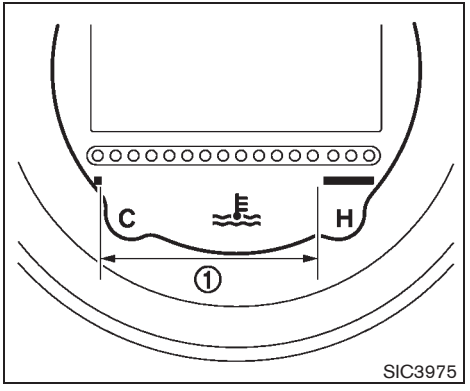

JAUGE DE TEMPÉRATURE DU LIQUIDE DE REFROIDISSEMENT DU MOTEUR

La jauge indique la température du liquide de refroidissement du moteur.

La température du liquide de refroidissement du moteur est normale lorsque la jauge se situe dans la zone ① montrée dans l'illustration.

La température du liquide de refroidissement du moteur varie en fonction de la température ambiante et des conditions de conduite.

⚠ PRÉCAUTION

Si la jauge de température du liquide de refroidissement affiche une valeur près de la zone chaude (H) de la plage normale, réduisez la vitesse du véhicule pour faire diminuer la température. Si l'indicateur affiche une valeur hors de la plage normale, immobilisez prudemment le véhicule aussitôt que possible. Si le moteur surchauffe, la conduite prolongée du véhicule risque d'endommager sérieusement le moteur. Reportez-vous à «SI LE MOTEUR SURCHAUFFE» dans le chapitre «6. En cas d'urgence» pour connaître les mesures à prendre immédiatement.

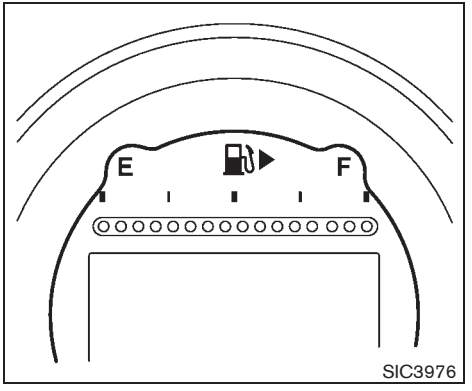

JAUGE DE CARBURANT

La jauge indique **approximativement** le niveau du carburant dans le réservoir.

La jauge peut varier quelque peu au cours du freinage, en virage, en accélération ou en côte.

Faites le plein de carburant avant que l'indicateur n'atteigne le repère «E» (vide).

Le témoin lumineux de bas niveau de carburant s'affiche sur l'affichage d'informations sur le véhicule lorsque la quantité de carburant dans le réservoir devient faible. Faites le plein le plus rapidement possible, de préférence avant que la jauge n'atteigne le repère «E». Toutefois, lorsque la jauge de carburant atteint le repère «E», il

reste une petite réserve de carburant dans le réservoir.

Le repère ⛽▸ indique que la trappe du réservoir de carburant se trouve sur le côté du passager du véhicule.

⚠ PRÉCAUTION

- **Il arrive que le témoin de mauvais fonctionnement (MIL) SERVICE ENGINE SOON s'allume lorsque le véhicule est à court d'essence. Faites le plein le plus vite possible. Le témoin SERVICE ENGINE SOON s'éteindra après quelques tours de roues. S'il reste allumé après quelques tours de roues, faites vérifier votre véhicule par un concessionnaire NISSAN.**
- **Pour plus de renseignements, reportez-vous à «Témoin indicateur de mauvais fonctionnement (MIL)» plus loin dans ce chapitre plus loin dans ce chapitre.**

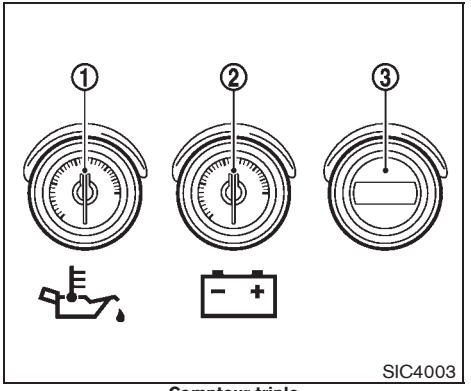

Compteur triple

1. Jauge de température d'huile-moteur
2. Voltmètre
3. Horloge

COMPTEUR TRIPLE

Jauge de température d'huile-moteur

Si la jauge de température d'huile-moteur ① indique plus de 140°C (280°F) pendant la conduite, réduisez la vitesse du moteur (RPM) et conduisez lentement.

Lorsque la température d'huile-moteur est élevée, le mode de protection du moteur, qui aide à réduire les risques d'endommagement du moteur, pourrait s'activer et réduire automatiquement la puissance du moteur. Une conduite lorsque la température d'huile-moteur est élevée pourrait résulter à des dommages au moteur.

Voltmètre

Lorsque le contacteur d'allumage est en position ON, le voltmètre ② indique la tension de la batterie. Lorsque le moteur est en marche, il indique le voltage générateur.

Lors de la lancée du moteur, les volts tombent au-dessous de la plage normale. Si l'aiguille n'est pas dans la plage normale (11 à 15 volts) alors que le moteur tourne, ceci pourrait indiquer que le système de charge ne fonctionne pas correctement. Faites vérifier le système par un concessionnaire NISSAN.

Horloge

Au besoin, ajustez l'horloge ③ sur l'écran de réglage de l'affichage d'informations sur le véhicule. (Reportez-vous à «HORLOGE» plus loin dans ce chapitre.)

Si l'alimentation a été coupée, l'horloge n'affichera pas l'heure exacte. Remettez-la à l'heure.

TÉMOINS LUMINEUX/ INDICATEURS ET RAPPELS SONORES

ABS / (ABS) — Témoin lumineux du système antiblocage des roues (ABS)	Témoin lumineux principal	Témoin indicateur de sécurité
	Témoin lumineux de ceinture de sécurité et carillon	Témoin indicateur de glissement
AT CHECK — Témoin lumineux de vérification de la boîte de vitesses automatique*	Témoin lumineux de coussin gonflable d'appoint	Témoin indicateur de veilleuse
BRAKE / (!) — Témoin lumineux de frein	Indicateur de positionnement de la boîte de vitesses*	Témoin indicateur de capote (modèles Roadster)
	CRUISE — Témoin indicateur du régulateur de vitesse	5 — Indicateur de mode d'ajustement de synchronisation des tours (S-MODE)*
Témoin lumineux de charge	Témoin de statut du coussin gonflable du passager avant	Témoins indicateurs du clignotant/feux de détresse
Témoin lumineux de pression d'huile-moteur	Témoin indicateur des feux de route	VDC OFF — Témoin indicateur de désactivation du contrôle de dynamique du véhicule (VDC)
KEY — Témoin lumineux du système de clé intelligente	SERVICE ENGINE SOON — Témoin indicateur de mauvais fonctionnement (MIL)	* : si le véhicule en est équipé
(!) — Témoin lumineux de faible pression des pneus	Témoin indicateur d'antibrouillard arrière*	

VÉRIFICATION DES AMPOULES

Toutes les portières sont fermées, serrez le frein de stationnement et tournez le contacteur d'allumage en position ON sans démarrer le moteur. Les témoins suivants doivent s'illuminer (si le véhicule en est équipé) :

, BRAKE ou (!) , , SERVICE ENGINE SOON,

Les témoins suivants s'allument pendant un instant puis s'éteignent (si le véhicule en est équipé) :

, **ABS** ou (ABS) , AT CHECK, , VDC OFF , (!) , KEY

Si l'un des témoins ne s'illumine pas, il peut s'agir d'une ampoule grillée ou d'une rupture dans le circuit électrique. Faites vérifier le système par un concessionnaire NISSAN.

Certains témoins indicateurs et lumineux sont également affichés sur l'affichage d'informations sur le véhicule. (Reportez-vous à «AFFICHAGE D'INFORMATIONS SUR LE VÉHICULE» plus loin dans ce chapitre.)

TÉMOINS LUMINEUX

ABS ou  Témoin lumineux du système antiblocage des roues (ABS)

Lorsque le contacteur d'allumage est en position ON, le témoin lumineux antiblocage des roues (ABS) s'allume et puis s'éteint. Cela signifie que le système ABS est opérationnel.

Si le témoin lumineux ABS s'allume quand le moteur tourne ou pendant la conduite, il se peut que le système d'antiblocage des roues ne fonctionne pas correctement. Faites vérifier le système par un concessionnaire NISSAN.

En cas de défectuosité de l'ABS, la fonction antiblocage des roues est désactivée. Le système des freins fonctionnera ensuite normalement, mais sans assistance antiblocage. (Reportez-vous à «SYSTÈME DE FREINAGE» dans le chapitre «5. Démarrage et conduite».)

A T CHECK Témoin lumineux de vérification de la boîte de vitesses automatique (si le véhicule en est équipé)

Lorsque le contacteur d'allumage est tourné en position ON, le témoin s'allume pendant 2 secondes. Si le témoin s'allume à tout autre moment, cela peut signifier que la boîte de vitesses ne fonctionne pas normalement. Faites vérifier et réparer la boîte de vitesses par un concessionnaire NISSAN.

BRAKE ou  Témoin lumineux de frein

Ce témoin s'illumine lorsque le frein de stationnement est serré ou la pédale de frein est sollicitée.

Indicateur du frein de stationnement :

Lorsque le contacteur d'allumage est en position ON, le témoin s'illumine si le frein de stationnement est serré.

Témoin lumineux de niveau bas de liquide de frein :

Lorsque le contacteur d'allumage est en position ON, le témoin s'allume si le niveau de liquide de frein est bas. Si le témoin s'illumine pendant la conduite du véhicule sans que le frein de stationnement soit serré, arrêtez le moteur et procédez comme suit :

1. Vérifiez le niveau du liquide de frein. Ajoutez du liquide au besoin. (Reportez-vous à «LIQUIDE DE FREIN ET D'EMBRAYAGE» dans le chapitre «8. Entretien et interventions à effectuer soi-même».)
2. Si le niveau du liquide de frein est adéquat, faites vérifier le système d'avertissement par un concessionnaire NISSAN.

Témoin indicateur d'avertissement du système antiblocage des roues (ABS) :

Lorsque le frein de stationnement est desserré et que le niveau de liquide de frein est adéquat, si le témoin lumineux de frein et le témoin lumineux du système antiblocage des roues (ABS) s'allument, c'est peut-être que l'ABS ne fonctionne pas correctement. Faites vérifier, et si nécessaire réparer, le système de frein par un concessionnaire NISSAN. (Reportez-vous à «Témoin lumineux du système antiblocage des roues (ABS)» plus haut dans ce chapitre.)

⚠ ATTENTION

- **Si ce témoin lumineux est allumé, il se peut que le système de frein ne fonctionne pas correctement. Il peut être dangereux de continuer à conduire dans cette condition. Si vous estimez pouvoir le faire en toute sécurité, conduisez prudemment le véhicule jusqu'au garage le plus proche pour faire effectuer les réparations. Sinon, faites remorquer le véhicule car il peut être dangereux de continuer à conduire dans cette condition.**

- **La distance de freinage nécessaire est plus longue si la pédale de frein est sollicitée quand le moteur s'arrête et/ou lorsque le niveau du liquide de frein est bas. Le freinage demandera un plus grand effort sur la pédale avec un appui plus profond de la pédale.**
- **Si le niveau du liquide de frein tombe en dessous du repère minimum ou MIN sur le réservoir du liquide de frein, n'utilisez pas le véhicule avant de l'avoir fait réviser par un concessionnaire NISSAN.**

Témoin lumineux de charge

Si le témoin de charge s'allume alors que le moteur tourne, il se peut que le circuit de charge ne fonctionne pas correctement. Arrêtez le moteur et vérifiez la courroie d'alternateur. Si la courroie est détendue, rompue, manquante ou si le témoin demeure illuminé, consultez immédiatement un concessionnaire NISSAN.

PRÉCAUTION

Ne continuez pas de rouler si la courroie d'alternateur est détendue, rompue ou manquante.

Témoin lumineux de pression d'huile-moteur

Ce témoin s'allume en cas de pression insuffisante d'huile-moteur. Si le témoin clignote ou s'allume en cours de conduite, rangez-vous prudemment sur le bas côté de la route, arrêtez le moteur **immédiatement** et appelez un concessionnaire NISSAN ou autre atelier de réparation autorisé.

Le témoin lumineux de pression d'huile-moteur n'est pas conçu pour indiquer le niveau d'huile. Pour connaître le niveau d'huile, utilisez la jauge d'huile. (Reportez-vous à «HUILE-MOTEUR» dans le chapitre «8. Entretien et interventions à effectuer soi-même».)

PRÉCAUTION

Si vous laissez tourner le moteur avec le témoin lumineux de pression d'huile-moteur allumé, ceci peut causer presque immédiatement des dommages importants au moteur. De tels dommages ne sont pas couverts par la garantie. Arrêtez le moteur dès que la sécurité le permet.

Témoin lumineux du système de clé intelligente

Après avoir mis le contacteur d'allumage en position ON, ce témoin s'allumera pendant 2 secondes avant de s'éteindre.

Le témoin indique un mauvais fonctionnement du système de verrouillage du volant électrique ou du système de clé intelligente.

Si le témoin s'allume quand le moteur est arrêté, il se peut qu'il soit impossible de libérer le verrouillage du volant ou de démarrer le moteur. Si le témoin s'allume lorsque le moteur est en marche, vous pouvez conduire le véhicule. Cependant, dans ces cas particuliers, contactez un concessionnaire NISSAN pour effectuer les réparations le plus vite possible.

Témoin lumineux de faible pression des pneus

Votre véhicule est équipé d'un système de surveillance de pression des pneus (TPMS) qui

surveille la pression de tous les pneus sauf pour le pneu de la roue de secours.

Le témoin lumineux de faible pression des pneus vous avertit de la faible pression des pneus ou indique que le TPMS ne fonctionne pas correctement.

Lorsque le contacteur d'allumage est en position ON, ce témoin s'allume pendant environ une seconde et s'éteint.

Avertissement de faible pression des pneus :

Le témoin s'allume pour indiquer que le véhicule roule avec un pneu dégonflé.

Lorsque le témoin lumineux de faible pression des pneus s'allume, arrêtez le véhicule et réglez la pression à FROID indiquée sur l'étiquette de pneu et information de chargement. Le témoin lumineux de faible pression des pneus ne s'éteint pas automatiquement après le réglage de pression. Après le réglage à la pression recommandée, conduisez a plus de 25 km/h (16 mi/h) pour activer le TPMS et éteindre le témoin lumineux de faible pression. Utilisez un manomètre pour vérifier la pression des pneus.

Pour plus de renseignements, reportez-vous à «SYSTÈME DE SURVEILLANCE DE PRESSION DES PNEUS (TPMS)» dans le chapitre «5. Démarrage et conduite» et «SYSTÈME DE SURVEILLANCE DE PRESSION DES PNEUS (TPMS)» dans le chapitre «6. En cas d'urgence».

Défectuosité du TPMS :

Si le TPMS ne fonctionne pas adéquatement, le témoin lumineux de faible pression des pneus clignotera pendant environ une minute lorsque le contacteur d'allumage est enfoncé à ON. Le témoin restera allumé pour une minute. Faites vérifier le système par un concessionnaire NISSAN.

Pour plus de renseignements, reportez-vous à «SYSTÈME DE SURVEILLANCE DE PRESSION DES PNEUS (TPMS)» dans le chapitre «5. Démarrage et conduite» plus loin dans ce chapitre.

⚠ ATTENTION

- **Si le témoin ne s'allume pas lorsque le contacteur d'allumage est sur la position ON, faites vérifier le véhicule par un concessionnaire NISSAN le plus vite possible.**
- **Si le témoin s'illumine en cours de conduite, évitez les manœuvres ou les freinages brusques, ralentissez, garez le véhicule sur une aire de stationnement sûre et arrêtez le véhicule le plus vite possible. Le fait de conduire avec un pneu insuffisamment gonflé peut endommager les pneus de façon permanente et augmente les risques d'une panne. Le véhicule risque d'être sérieusement endommagé et de provoquer un accident causant des blessures graves. Vérifiez la pression des quatre pneus. Réglez la pression à FROID comme indiqué sur l'étiquette des renseignements sur les pneus et le chargement pour désactiver le témoin lumineux de faible pression des pneus. Si le témoin s'illumine encore pendant la conduite juste après avoir ajusté la pression des pneus, un pneu est peut-être crevé. Si vous avez un pneu crevé, il faudra le remplacer rapidement par la roue de secours.**
- **Lorsque vous montez la roue de secours ou remplacez une roue, le TPMS ne fonctionnera pas et le témoin lumineux de faible pression clignotera pendant environ 1 minute. Le témoin restera allumé pour une minute. Contactez un concessionnaire NISSAN le plus vite possible pour un remplacement de pneu et/ou la réinitialisation du**

système.

- **Le remplacement des pneus par des pneus autres que ceux spécifiés par NISSAN pourrait affecter le bon fonctionnement du TPMS.**

⚠ PRÉCAUTION

- **Le TPMS ne remplace pas une vérification manuelle de la pression des pneus. Assurez-vous de vérifier régulièrement la pression des pneus.**
- **Le TPMS ne peut pas fonctionner correctement lorsque le véhicule roule à une vitesse égale ou inférieure à 25 km/h (16 mi/h).**
- **Veillez à installer correctement les pneus qui correspondent aux quatre roues.**

Témoin lumineux principal

Lorsque le contacteur d'allumage est en position ON, le témoin lumineux principal s'allume si un des éléments suivants apparaît sur l'affichage d'informations sur le véhicule :

- Avertissement PAS DE CLE
- Avertissement de bas niveau de carburant
- Avertissement de bas niveau de liquide de lave-glace
- Avertissement de frein à stationnement desserré
- Avertissement d'ouverture de portière/hayon

Reportez-vous à «AFFICHAGE D'INFORMATIONS SUR LE VÉHICULE» plus loin dans ce chapitre.

Témoin lumineux de ceinture de sécurité et carillon

Ce témoin et ce carillon indiquent qu'il faut boucler les ceintures. Le témoin s'allume lorsque le contacteur d'allumage est en position ON et le témoin demeure allumé tant que la ceinture du conducteur n'est pas bouclée. Le carillon se fait également entendre pendant 6 secondes si la ceinture du conducteur n'est pas bien bouclée.

Le témoin lumineux de ceinture de sécurité du passager avant s'allumera si la ceinture n'est pas bouclée lorsque le siège du passager avant est occupé. Pendant 5 secondes après que le contacteur d'allumage est mis en position ON, le système n'active pas le témoin lumineux pour le passager avant.

Reportez-vous à «CEINTURES DE SÉCURITÉ» dans le chapitre «1. Sécurité — sièges, ceintures de sécurité et système de retenue supplémentaire» pour les précautions à prendre avec les ceintures de sécurité.

Témoin lumineux de coussin gonflable d'appoint

Après avoir mis sur le contacteur d'allumage en position ON, le témoin lumineux de coussin gonflable d'appoint s'allume. Le témoin lumineux de coussin gonflable s'allumera pendant 7 secondes environ, si les systèmes de coussin gonflable avant, de coussin gonflable latéral et de coussin gonflable rideau et/ou le système de prétensionneur sont fonctionnels.

L'apparition d'un des phénomènes suivants signifie que les systèmes de coussin gonflable avant, de coussin gonflable latéral et de coussin gonflable rideau et/ou le système de prétensionneur nécessitent une réparation, et le véhicule doit être amené au concessionnaire NISSAN le plus proche.

- Le témoin lumineux de coussin gonflable d'appoint reste allumé après 7 secondes environ.
- Le témoin lumineux de coussin gonflable d'appoint clignote par intermittence.
- Le témoin lumineux de coussin gonflable d'appoint ne s'allume pas du tout.

S'ils ne sont pas vérifiés et réparés, les systèmes de retenue supplémentaire et/ou le prétensionneur de ceinture de sécurité risque de ne pas fonctionner correctement.

Pour plus de renseignements, reportez-vous à «SYSTÈME DE RETENUE SUPPLÉMENTAIRE» dans le chapitre «1. Sécurité — sièges, ceintures de sécurité et système de retenue supplémentaire» plus loin dans ce chapitre.

⚠ ATTENTION

Si le témoin lumineux de coussin gonflable d'appoint est allumé, ceci peut signifier que les systèmes de coussin gonflable avant, de coussin gonflable latéral et de coussin gonflable rideau et/ou le système de prétensionneur ne fonctionneront pas en cas d'accident. Afin d'éviter de graves blessures aux autres ou à vous-même, faites vérifier votre véhicule par un concessionnaire dès que possible.

TÉMOINS INDICATEURS

N/I M Indicateur de positionnement de la boîte de vitesses (si le véhicule en est équipé)

Le témoin indique le positionnement de la boîte de vitesses lorsque que le contacteur d'allumage est mis en position ON.

Pour les modèles BVA :

En mode de changement de vitesse manuel, lorsque la boîte de vitesses ne passe pas sur le rapport sélectionné en raison du mode de protection de la boîte de vitesses, le témoin indicateur de position BVA clignote et un témoin sonore retentit.

(Reportez-vous à «CONDUITE DU VÉHICULE» dans le chapitre «5. Démarrage et conduite».)

CRUISE Témoin indicateur du régulateur de vitesse

Témoin indicateur de la commande principale du régulateur de vitesse :

Ce témoin s'allume lorsque la commande principale du régulateur de vitesse est enfoncée. Le témoin disparaît lorsque la commande principale est enfoncée à nouveau. Lorsque le témoin indicateur de la commande principale du régulateur de vitesse est allumé, cela signifie que le régulateur de vitesse est en marche. (Reportez-vous à «RÉGULATEUR DE VITESSE» dans le chapitre «5. Démarrage et conduite».)

Défectuosité du régulateur de vitesse :

Si le témoin indicateur du régulateur de vitesse clignote lorsque le moteur tourne, il se peut qu'il indique que le régulateur de vitesse ne fonctionne pas correctement. Faites vérifier le système par un concessionnaire NISSAN. (Reportez-vous à «RÉGULATEUR DE VITESSE» dans le chapitre «5. Démarrage et conduite».)

OFF Témoin de statut du coussin gonflable du passager avant

Le témoin de statut du coussin gonflable du passager avant (OFF), situé sur le tableau de bord, sera allumé et le coussin gonflable du passager avant sera réglé à OFF selon l'utilisation ou non du siège passager avant.

Pour le fonctionnement du témoin de statut du coussin gonflable du passager avant, reportez-vous à «SYSTÈME AVANCÉ DES COUSSINS GONFLABLES NISSAN» dans le chapitre «1. Sécurité — sièges, ceintures de sécurité et système de retenue supplémentaire» de ce manuel.

Témoin indicateur des feux de route

Ce témoin s'allume lorsque les phares sont en feux de route et s'éteint lorsque les phares sont en feux de croisement.

Témoin indicateur de mauvais fonctionnement (MIL)

Si le témoin indicateur de mauvais fonctionnement reste allumé ou clignote pendant que le moteur tourne, cela peut signifier un problème lié au dispositif antipollution.

Le témoin indicateur de mauvais fonctionnement reste allumé également si le bouchon du réservoir de carburant n'est pas en place ou en cas de manque d'essence. Vérifiez que le bouchon est correctement vissé et qu'il y a au moins 14 litres (3 gallons américains) d'essence dans le réservoir.

Le témoin SERVICE ENGINE SOON s'éteindra dès que vous aurez roulé un peu, à moins qu'il n'y ait un problème lié au dispositif antipollution.

Si le témoin indicateur reste continuellement allumé pendant 20 secondes, puis se met à clignoter pendant 10 secondes lorsque le moteur ne tourne pas, il indique que le véhicule n'est pas prêt pour le test d'inspection/d'entretien du dispositif antipollution. (Reportez-vous à «PRÉPARATION POUR LE TEST D'INSPECTION/D'ENTRETIEN (I/M) (États-Unis uniquement)» dans le chapitre «9. Données techniques et informations au consommateur».)

Fonctionnement :

Le témoin indicateur de mauvais fonctionnement peut se mettre en marche d'une des deux façons :

- Témoin indicateur de mauvais fonctionnement s'allume — un problème est détecté dans le dispositif antipollution. Vérifiez le bouchon du réservoir de carburant. S'il est desserré ou tombé, vissez ou installez avant de reprendre la conduite. Le témoin SERVICE ENGINE SOON s'éteindra après quelques tours de roues. Si le témoin SERVICE ENGINE SOON ne s'éteint pas après quelques tours de roues, faites vérifier votre véhicule par un concessionnaire NISSAN. Il n'est pas nécessaire de faire remorquer le véhicule jusqu'au concessionnaire.
- Témoin indicateur de mauvais fonctionnement clignote — des ratés ont été détectés dans le moteur risquant d'endommager le dispositif antipollution.

  Pour réduire ou éviter d'endommager celui-ci :

  a) Ne roulez pas à plus de 72 km/h (45 mi/h).

  b) Évitez les accélérations ou décélérations brusques.

  c) Évitez les montées en pente raide.

  d) Si possible, réduisez la charge transportée ou remorquée.

Le témoin indicateur de mauvais fonctionnement devrait arrêter de clignoter et rester allumé.

Faites vérifier le véhicule par un concessionnaire NISSAN. Il n'est pas nécessaire de faire remorquer le véhicule jusqu'au concessionnaire.

⚠ PRÉCAUTION

Continuer de faire fonctionner le moteur sans faire vérifier ni réparer le dispositif antipollution risque de causer des problèmes de conduite, d'augmenter la consommation de carburant et d'endommager le dispositif antipollution.

Témoin indicateur d'antibrouillard arrière (si le véhicule en est équipé)

Le témoin indicateur d'antibrouillard arrière s'illumine lorsque l'antibrouillard est allumé. (Reportez-vous à «COMMANDE D'ANTI-BROUILLARD» plus loin dans ce chapitre.)

Témoin indicateur de sécurité

Ce témoin clignote quand le contacteur d'allumage est en position ACC, OFF ou LOCK. Il indique que le système de sécurité équipant le véhicule est opérationnel.

En cas d'anomalie du système de sécurité, ce témoin reste allumé lorsque le contacteur d'allumage est en position ON. Pour plus de renseignements, reportez-vous à «SYSTÈMES DE SÉCURITÉ» plus loin dans ce chapitre plus loin dans ce chapitre.

Témoin indicateur de glissement

Cet indicateur clignote lorsque le système VDC ou le système de contrôle de la traction est en marche. Il sert à avertir le conducteur que le véhicule a atteint ses limites de traction. La route pourrait être glissante.

Témoin indicateur de veilleuse

Le témoin s'allume lorsque la commande des phares est réglée en position .

Témoin indicateur de capote (modèles Roadster)

Ce témoin s'allume lorsque la capote est actionnée ou que le mouvement est arrêté avant d'atteindre l'état d'ouverture/de fermeture complète. Le témoin s'éteint lorsque la capote est complètement ouverte ou fermée.

Le témoin clignote lorsque la capote n'est pas complètement ouverte ou fermée dans les conditions suivantes :

- Lorsque le véhicule est conduit.
- Lorsque le levier sélecteur ou le levier de vitesse est en position R (marche arrière).

Assurez-vous d'ouvrir ou fermer complètement la capote lors de la conduite du véhicule.

La capote de toit s'ouvre ou se ferme à l'aide de la commande de manipulation de la capote dans les conditions suivantes uniquement :

- Lorsque le véhicule est arrêté.
- Lorsque le contacteur d'allumage est sur ON.
- Lorsque le coffre est fermé.
- Lorsque le levier sélecteur ou le levier de vitesse est en position autre que la position R (marche arrière).

PRÉCAUTION

Actionnez la capote avec le moteur en marche pour empêcher de décharger la batterie.

Lorsque la capote est en mouvement et qu'une des conditions ci-dessus sont interrompues ou satisfaites, le toit s'arrêtera d'actionner.

- Lorsque le levier sélecteur ou le levier de vitesse est en position R (marche arrière).
- Lorsque le véhicule se déplace à vitesse de 5 km/h (3 mi/h) ou plus.
- Lorsque la tension de la batterie est extrêmement basse.
- Lorsque la température du système de la capote devient extrêmement chaude.

Relâchez la commande de fonctionnement, et appuyez-la de nouveau dans les conditions ci-dessus jusqu'à ce que la capote soit complètement ouverte ou fermée. Le témoin indicateur de capote de toit sera désactivé lorsque le fonctionnement de la capote est complètement

terminée.

Si le témoin indicateur de capote s'allume alors que le contacteur d'allumage est en position ON, il se peut que le boîtier de commande électrique de commande de toit ne fonctionne pas correctement. Faites alors vérifier votre véhicule chez un concessionnaire NISSAN le plus tôt possible.

Pour de plus amples détails sur les conditions d'utilisation de la capote, reportez-vous à «CAPOTE (modèles Roadster)» dans le chapitre «3. Vérifications et réglages avant démarrage».

S Indicateur de mode d'ajustement de synchronisation des tours (S-MODE) (si le véhicule en est équipé)

Cet indicateur s'allumera lorsque le mode d'ajustement de synchronisation des tours (S-MODE) est activé. («Mode d'ajustement de synchronisation des tours (S-MODE) (si le véhicule en est équipé pour les modèles à boîte de vitesses manuelle)» dans le chapitre «5. Démarrage et conduite»)

Témoins indicateurs du clignotant/feux de détresse

Ce témoin clignote lorsque vous allumez les feux de détresse ou les clignotants.

VDC OFF Témoin indicateur de désactivation du contrôle de dynamique du véhicule (VDC)

Le témoin s'allume lorsque vous basculez la commande de désactivation du contrôle de dynamique du véhicule sur OFF. Ceci indique que le système de contrôle de dynamique du véhicule et le système de contrôle de traction ne sont pas en cours d'opération. Si, par contre, ce témoin indicateur de désactivation du contrôle de dynamique du véhicule s'allume en même temps que le témoin indicateur de glissement alors que le système de contrôle de dynamique est activé, cela signifie que le mode de sécurité intégrée est en marche, par exemple s'il y a un problème sur le système de contrôle de dynamique du véhicule. Faites vérifier le système par un concessionnaire NISSAN. Une anomalie qui rendrait le système de contrôle de dynamique du véhicule hors service n'empêche pas de rouler avec le véhicule. Pour plus de renseignements, reportez-vous à «SYSTÈME DE CONTRÔLE DE DYNAMIQUE DU VÉHICULE (VDC)» dans le chapitre «5. Démarrage et conduite» de ce manuel.

RAPPELS SONORES

Carillon de rappel de clé

Si la portière du conducteur est ouverte, un carillon avertit que le contacteur d'allumage est en position ACC ou réglé en position OFF ou LOCK lorsque le port de la clé intelligente n'est pas retiré. Assurez-vous que le contacteur d'allumage est réglé en position OFF, et emportez la clé intelligente avec vous lorsque vous quittez le véhicule.

Carillon de rappel d'extinction des phares

Un carillon retentira lorsque la portière du conducteur est ouverte avec la commande de lumière en position ≡DC≡ ou ≡◯ et le contacteur d'allumage en position ACC, OFF ou LOCK.

Éteignez la commande d'éclairage avant de quitter le véhicule.

Carillon de rappel du frein de stationnement

Un carillon retentira si la vitesse du véhicule est supérieure à 7 km/h (4 mi/h) avec le frein de stationnement serré. Arrêtez le véhicule et relâchez le frein de stationnement.

Avertissement d’usure des plaquettes de frein

Les plaquettes de frein sont pourvues d’avertissements sonores d’usure. Lorsqu’une plaquette de frein est usée et doit être remplacée, un bruit de grincement aigu se fera entendre pendant la conduite du véhicule. Ce grincement aigu apparaîtra d’abord uniquement lorsque la pédale de frein est appuyé. Après plus d’usure des plaquettes de frein le grincement se fera entendre en permanence même si la pédale de frein n’est pas appuyé. Si cet avertissement sonore se produit, faites vérifier les freins le plus tôt possible.

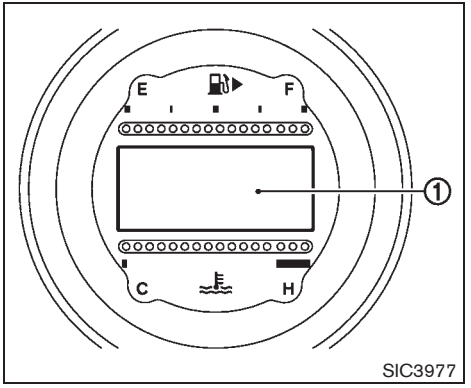

L’affichage d’informations sur le véhicule ① affiche les avertissements et les informations.

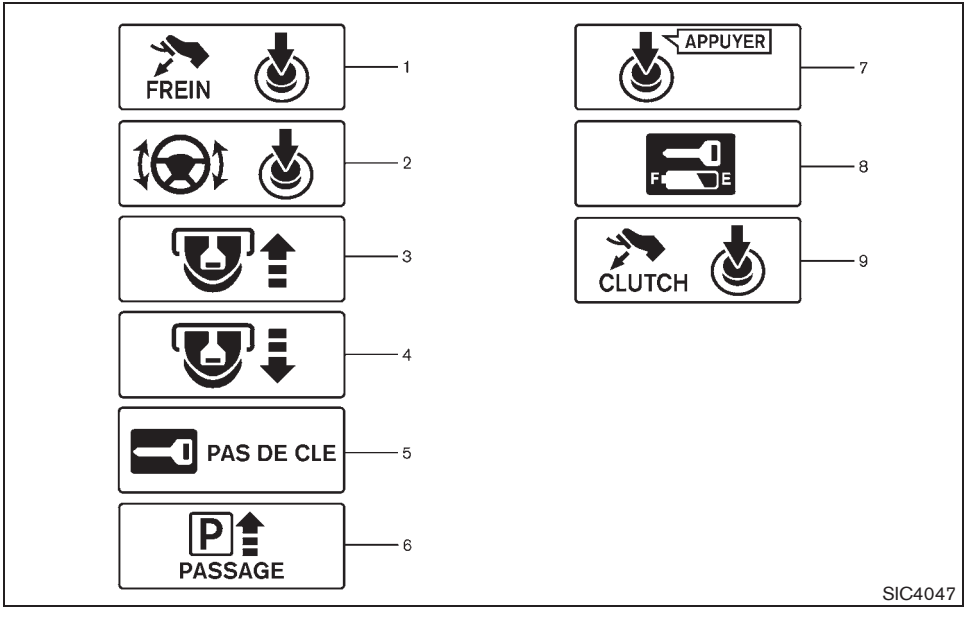

INDICATEURS D'OPÉRATION

1. Indicateur de fonctionnement du démarrage du moteur

Cet indicateur apparaît lorsque le levier sélecteur est en position P (stationnement).

Cet indicateur indique que le moteur démarrera en appuyant sur le contacteur d'allumage tout en appuyant sur le contacteur d'allumage en enfonçant la pédale de frein.

2. Indicateur de mauvais fonctionnement de libération de verrouillage du volant

Cet indicateur apparaît lorsque le volant ne peut être débloqué de la position LOCK.

Si cet indicateur apparaît, appuyez sur le contacteur d'allumage à bouton-poussoir tout en tournant légèrement le volant de droite à gauche.

3. Indicateur d'insertion de la clé

Cet indicateur apparaît lorsque la clé doit être insérée dans le port de la clé. (Par exemple, la pile de la clé intelligente est déchargée.)

Si cet indicateur apparaît, insérez la clé dans le port de clé dans la bonne direction. (Reportez-vous à «CONTACTEUR D'ALLUMAGE À BOUTON-POUSSOIR» dans le chapitre «5. Démarrage et conduite».)

4. Indicateur de retrait de la clé intelligente

Cet indicateur apparaît lorsque la portière du conducteur est ouverte avec le contacteur d'allumage en position OFF ou LOCK et la clé intelligente dans le port de clé. Un carillon de rappel de clé sonne aussi.

Si cet indicateur apparaît, retirez la clé intelligente du port de la clé et emportez-la avec vous lorsque vous quittez le véhicule.

5. Avertissement PAS DE CLE

Cet avertissement apparaît dans une des deux conditions suivantes.

Aucune clé intelligente à l'intérieur du véhicule :

L'avertissement apparaît lorsque la portière est fermée avec la clé intelligente laissée à l'extérieur du véhicule avec le contacteur d'allumage en position ACC ou ON. Assurez-vous que la clé intelligente est bien a l'intérieur du véhicule.

Clé intelligente non enregistrée :

L'avertissement apparaît lorsque le contacteur d'allumage est tourné de la position LOCK et que la clé intelligente n'est pas reconnue par le système. Vous ne pouvez démarrer le moteur avec une clé non enregistrée. Utilisez la clé intelligente enregistrée.

Reportez-vous à «SYSTÈME DE CLÉ INTELLIGENTE» dans le chapitre «3. Vérifications et réglages avant démarrage» pour plus de détails.

6. Avertissement PASSAGE «P» (modèles à boîte de vitesses automatique)

Cet avertissement apparaît lorsque le contacteur d'allumage est réglé pour empêcher le moteur de démarrer et que le levier sélecteur est dans une position autre que la position P (stationnement).

Si cet avertissement apparaît, déplacez le levier sélecteur en position P (stationnement) ou mettez le contacteur d'allumage en position ON.

Un carillon d'avertissement intérieur se fera également entendre. (Reportez-vous à «SYSTÈME DE CLÉ INTELLIGENTE» dans le chapitre «3. Vérifications et réglages avant démarrage».)

7. Avertissement «APPUYER» (modèles à boîte de vitesses automatique)

Cet avertissement apparaît lorsque le levier sélecteur est déplacé en position P (stationnement) avec le contacteur d'allumage en position ACC après que l'avertissement PASSAGE «P» a apparu.

Pour mettre le contacteur d'allumage en position OFF, exécutez la procédure suivante :

Avertissement PASSAGE «P» → (Déplacez le levier sélecteur à «P») → **Avertissement APPUYER** → (Appuyez sur le contacteur d'allumage → Position du contacteur d'allumage sur ON) → **Avertissement APPUYER** → (Appuyez sur le contacteur d'allumage → Position du contacteur d'allumage sur OFF)

8. Indicateur de déchargement de la pile de la clé intelligente

Cet indicateur apparaît lorsque la pile de la clé intelligente commence à être faible.

Si cet indicateur apparaît, remplacez la pile par une nouvelle. (Reportez-vous à «REMPLACEMENT DE LA PILE DE LA CLÉ INTELLIGENTE» dans le chapitre «8. Entretien et interventions à effectuer soi-même».)

9. Indicateur de fonctionnement du démarrage du moteur (modèles à boîte de vitesses manuelle)

Cet indicateur indique que le moteur démarrera en appuyant sur le contacteur d'allumage tout en appuyant sur la pédale d'embrayage.

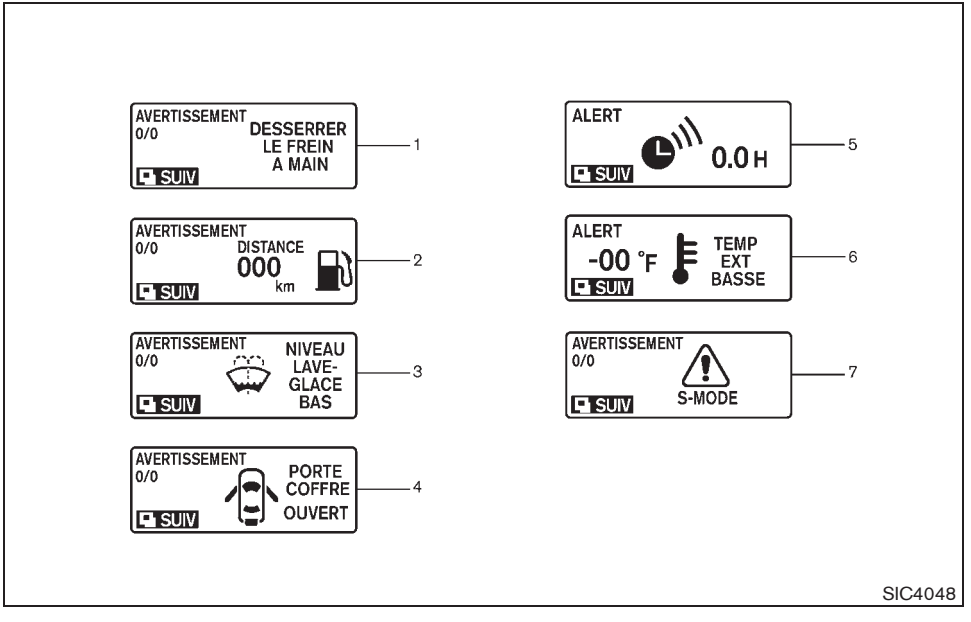

AVERTISSEMENTS ET ALERTES

1. Avertissement de frein à stationnement desserré

Cet avertissement apparaît lorsque la vitesse du véhicule est supérieure à 7 km/h (4 mi/h) et que le frein à main est serré.

2. Avertissement de bas niveau de carburant

L'avertissement apparaît lorsque le niveau de carburant baisse dans le réservoir. Faites le plein en carburant le plus rapidement possible, de préférence avant que la jauge de carburant n'atteigne le repère vide (E).

Toutefois, lorsque la jauge de carburant atteint le repère vide (E), il reste une petite réserve de carburant dans le réservoir.

3. Avertissement de bas niveau de liquide de lave-glace

Cet avertissement apparaît lorsque le niveau du liquide est insuffisant dans le réservoir du lave-glace. Ajoutez du liquide de lave-glace au besoin. (Reportez-vous à «LIQUIDE DE LAVE-GLACE» dans le chapitre «8. Entretien et interventions à effectuer soi-même».)

4. Avertissement d'ouverture de porte/ hayon/coffre (contacteur d'allumage en position ON)

Cet avertissement apparaît lorsqu'une des portières et/ou le hayon/le coffre est ouvert ou n'est pas bien fermé. L'icône du véhicule indique quelle portière est ouverte sur l'affichage.

5. Indicateur «Pause»

Cet indicateur apparaît lorsque l'indicateur de «Pause» est activé. Vous pouvez régler la durée jusqu'à une période de 6 heures. (Reportez-vous à «ORDINATEUR DE BORD» plus loin dans ce chapitre.)

6. Avertissement de température extérieure basse

Cet avertissement apparaît si la température extérieure est inférieure à 3°C (37°F). Vous pouvez régler l'avertissement afin qu'il ne s'affiche pas. (Reportez-vous à «ORDINATEUR DE BORD» plus loin dans ce chapitre.)

7. Avertissement de mode d'ajustement de synchronisation des tours (S-MODE)

Cet avertissement apparaît si une défectuosité du système se produit. Lorsque l'avertissement apparaît, la fonction S-MODE ne fonctionne pas, mais la boîte de vitesses manuelle fonctionnera normalement et la conduite peut être poursuivie. Faites vérifier le système par un concessionnaire NISSAN.

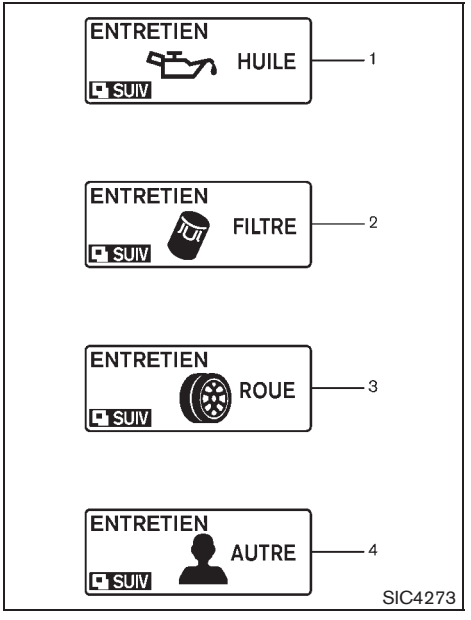

INDICATEURS POUR L'ENTRETIEN

1. Indicateur de remplacement d'huile-moteur

Cet indicateur apparaît lorsqu'il est temps de changer l'huile-moteur. Vous pouvez régler ou remettre à zéro la distance avant le prochain changement d'huile-moteur. (Reportez-vous à «ORDINATEUR DE BORD» plus loin dans ce chapitre.)

2. Indicateur de remplacement du filtre à huile

Cet indicateur apparaît lorsqu'il est temps de changer le filtre à huile. Vous pouvez régler ou remettre à zéro la distance avant le prochain remplacement du filtre à huile. (Reportez-vous à «ORDINATEUR DE BORD» plus loin dans ce chapitre.)

3. Indicateur de remplacement des roues

Cet indicateur apparaît lorsqu'il est temps de remplacer les pneus. Vous pouvez régler ou remettre à zéro la distance avant le prochain remplacement des pneus. (Reportez-vous à «ORDINATEUR DE BORD» plus loin dans ce chapitre.)

4. Indicateur «AUTRE»

Cet indicateur apparaît lorsqu'il est temps de remplacer des éléments autres que l'huile-moteur, le filtre à huile ou les pneus. Vous pouvez régler ou remettre à zéro la distance avant le prochain remplacement de ces éléments. (Reportez-vous à «ORDINATEUR DE BORD» plus loin dans ce chapitre.)

Des rappels d'entretien supplémentaires sont également disponibles sur l'écran d'affichage central. (Reportez-vous à «COMMENT UTILI-

SER LE BOUTON INFO» dans le chapitre «4. Systèmes d'affichage central, de chauffage, de climatisation, audio, téléphonique et de reconnaissance vocale».)

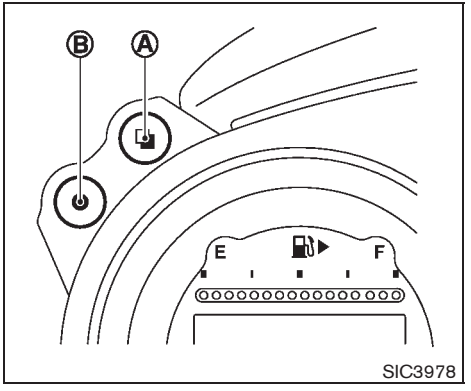

ORDINATEUR DE BORD

Les commandes de l'ordinateur de bord sont situées sur le côté gauche du panneau des compteurs combinés. Pour déclencher l'ordinateur de bord, appuyez sur les commandes comme indiqué au dessus.

Ⓐ Commande ENTER

Ⓑ Commande SUIV

Pour sélectionner le mode d'utilisation de l'ordinateur de bord, appuyez sur la commande Ⓐ après avoir mis le contacteur d'allumage en position ON.

À chaque pression de la commande Ⓐ, l'affichage défile comme suit :

Consommation actuelle de carburant → Consommation moyenne de carburant et vitesse → Information sur le temps écoulé et compteur journalier → Distance restante avant la panne sèche → Température extérieure → Réglages → Vérification d'avertissement

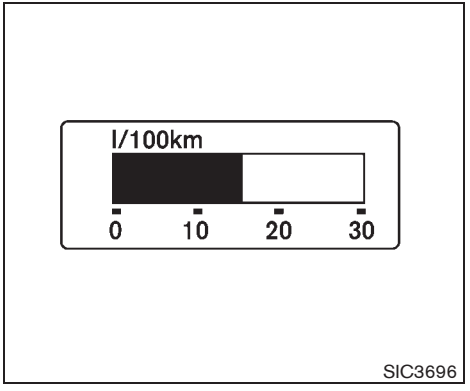

Consommation actuelle de carburant (l [litre]/100 km ou MPG)

Le mode de consommation actuelle de carburant affiche la consommation actuelle de carburant.

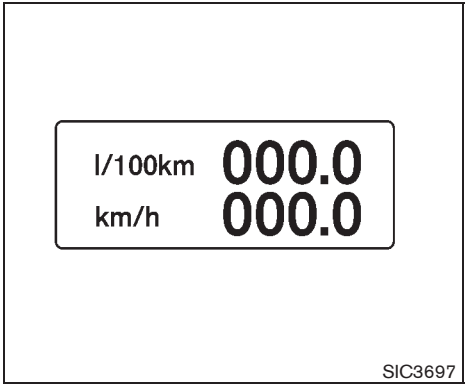

Consommation moyenne de carburant (l [litre]/100 km ou MPG) et vitesse (km/h ou mi/h)

Consommation de carburant :

Le mode de consommation moyenne de carburant indique la consommation moyenne du véhicule depuis la dernière remise à zéro. Pour remettre le compteur à zéro, appuyez sur le bouton ● Ⓑ pendant plus d'une seconde. (La vitesse moyenne est également remise à zéro en même temps.)

L'affichage est actualisé toutes les 30 secondes. L'affichage indique «——» après les 500 premiers mètres (1/3 mi) qui suivent une remise à zéro.

Vitesse :

Ce mode indique la vitesse moyenne du véhicule à partir de la dernière remise à zéro. Pour remettre le compteur à zéro, appuyez sur le bouton ● Ⓑ pendant plus d'une seconde. (La consommation moyenne de carburant est également remise à zéro en même temps.)

L'affichage est actualisé toutes les 30 secondes. L'affichage indique «——» pendant les 30 premières secondes qui suivent une remise à zéro.

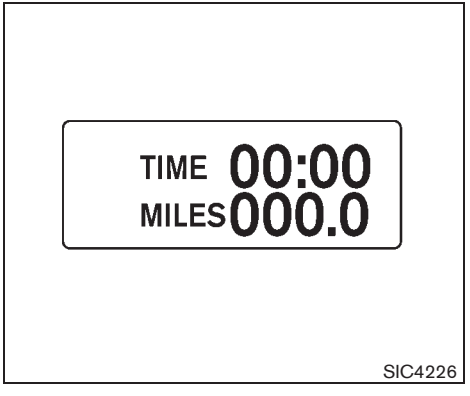

Temps écoulé et compteur journalier (km ou mile)

Temps écoulé :

Le mode de temps écoulé indique le temps écoulé depuis la dernière remise à zéro. La remise à zéro s'effectue en appuyant sur la commande ● Ⓑ pendant plus d'une seconde. (Le compteur journalier est également remis à zéro en même temps.)

Compteur journalier :

Le compteur journalier indique la distance totale parcourue depuis la dernière remise à zéro du compteur. Pour remettre le compteur à zéro, appuyez sur le bouton ● Ⓑ pendant plus d'une seconde. (Le temps écoulé revient également à zéro.)

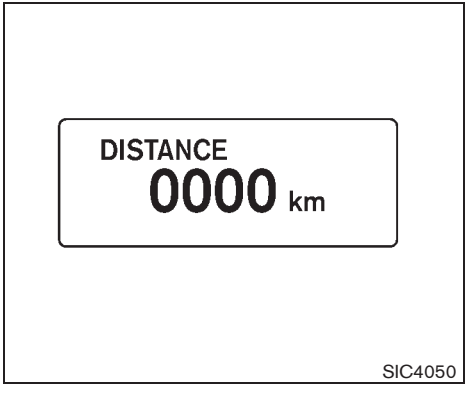

Distance restante avant la panne sèche (km ou mile)

Le mode distance jusqu'au prochain plein (dte) indique la distance pouvant être parcourue avant de remettre de l'essence. Le calcul se fait en continu d'après la quantité de carburant restant dans le réservoir et la consommation réelle du véhicule.

L'affichage est actualisé toutes les 30 secondes.

Le mode «dte» comprend un avertisseur de bas niveau. Si le niveau de carburant est bas, l'avertissement sera affiché à l'écran.

Lorsque le niveau de carburant est encore plus bas, l'affichage indique «——».

- L’affichage pourrait continuer d’indiquer la distance affichée avant d’avoir tourné le contacteur d’allumage su la position OFF si la quantité de carburant ajoutée est trop faible.
- Lors des montées ou dans les virages, le carburant dans le réservoir bouge, ce qui pourrait changer momentanément l’affichage.

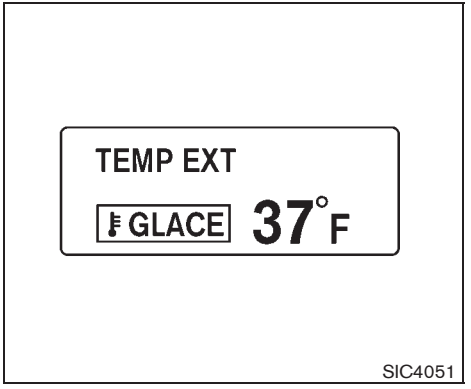

Température extérieure (°C ou °F)

La température extérieure s’affiche en °C ou en °F entre −30 et 55°C (−22 à 131°F).

Le mode de température extérieure comprend un avertisseur de basse température. Si la température extérieure de l’air est inférieure à 3°C (37°F), l’avertissement «GLACE» sera affiché à l’écran.

Le capteur de température extérieure se trouve face au radiateur. Le capteur est altéré par la chaleur que dégage la route et le moteur, par la direction du vent et autres éléments extérieurs. La température affichée ne correspond donc pas tout à fait à la température extérieure ou à la température annoncée sur les différents panneaux d’affichage.

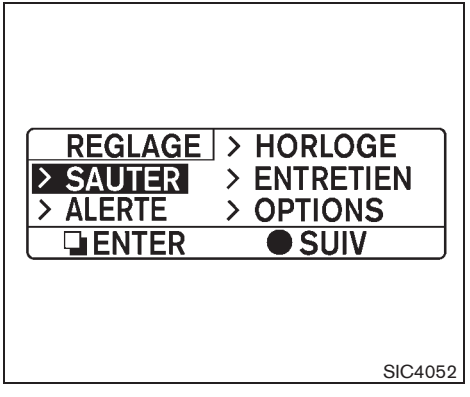

Réglage

Les réglages ne peuvent s'effectuer lors de la conduite. Le message «Setting can only be operated when stopped (les réglages ne peuvent s'effectuer que lorsque arrêté)» est également affiché sur l'affichage d'information sur le véhicule.

La commande ❑ Ⓐ et la commande ● Ⓑ sont utilisées en mode réglages pour sélectionner et confirmer les menus.

SAUTER :

Appuyez sur la commande ❑ Ⓐ pour mettre en marche le mode de vérification d'avertissement.

Appuyez sur la commande ● Ⓑ pour sélectionner les autres menus.

ALERTE :

Le menu d'alerte peut être réglé afin de noter les éléments suivants.

- RAP. SUP. (passage à la vitesse supérieure)

  Sélectionnez ce sous-menu pour régler la vitesse du moteur (RPM) de cet indicateur de passage à la vitesse supérieure. (Reportez-vous à «Indicateur de passage à la vitesse supérieure (si le véhicule en est équipé pour les modèles à boîte de vitesses manuelle)» dans le chapitre «5. Démarrage et conduite».)

- TEMPS

  Sélectionnez ce sous-menu pour spécifier l'heure à laquelle l'indicateur «PAUSE» s'active.

- GLACE

  Sélectionnez ce sous-menu pour afficher l'avertissement de basse température extérieure.

Pour revenir à la première page du mode de réglage, sélectionnez «RETR».

HORLOGE :

L'ajustement de l'horloge peut être réglé dans ce menu.

- RÉGLAGE

  Ajuster l'heure (heure et minute) de l'horloge du compteur triple.

- RAZ

  Sélectionnez ce sous-menu pour régler rapidement l'heure à l'heure précédente ou suivante.

ENTRETIEN :

Les périodes d'entretien des éléments suivants peuvent être réglés ou remis à zéro pour les rappels.

- HUILE

  Sélectionnez ce sous-menu pour régler ou remettre à zéro la distance avant le prochain changement d'huile-moteur.

- FILTRE

  Sélectionnez ce sous-menu pour régler ou remettre à zéro la distance avant le prochain remplacement du filtre à huile.

- PNEU

  Sélectionnez ce sous-menu pour régler ou

remettre à zéro la distance avant le prochain remplacement des pneus.

- AUTRE

  Sélectionnez ce sous-menu et réglez ou remettez à zéro la distance avant le prochain remplacement des éléments autres que l'huile-moteur, le filtre à huile et les pneus.

Pour revenir à la première page du mode de réglage, sélectionnez «RETR».

OPTIONS :

Les menus de 3 options peuvent être réglés selon votre préférence.

- LANGUE

  Sélectionnez ce sous-menu pour choisir entre l'affichage anglais ou français.

- UNITÉ

  Sélectionnez ce sous-menu pour choisir l'unité entre METRIC ou US.

- EFFETS

  Sélectionnez ce menu afin de régler les effets de composition sur ON ou OFF décrits au-dessous.

  — Les aiguilles de l'indicateur se déplacent dans les compteurs lorsque le moteur est démarré.

Pour revenir à la première page du mode de réglage, sélectionnez «RETR».

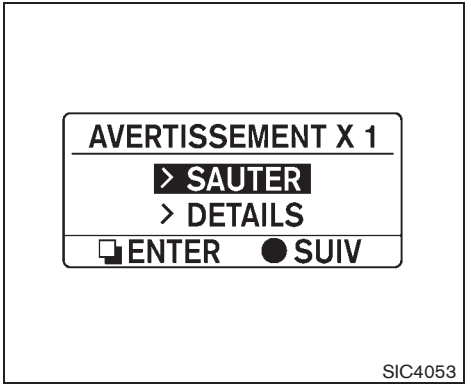

Vérification d'avertissement

Sélectionnez ce menu pour voir si l'un des avertissements est présent, ainsi que les détails correspondants.

- Avertissement PAS DE CLE
- Avertissement de bas niveau de carburant
- Avertissement de bas niveau de liquide de lave-glace
- Avertissement de frein à stationnement desserré
- Avertissement d'ouverture de portière/hayon

SAUTER :

Appuyez sur la commande Ⓐ pour mettre en marche le mode de vérification d'avertissement.

Appuyez sur la commande Ⓑ pour sélectionner les autres menus.

DETAILS :

Cet élément est disponible seulement lorsqu'un avertissement est affiché.

Sélectionnez ce menu pour voir les détails des avertissements.

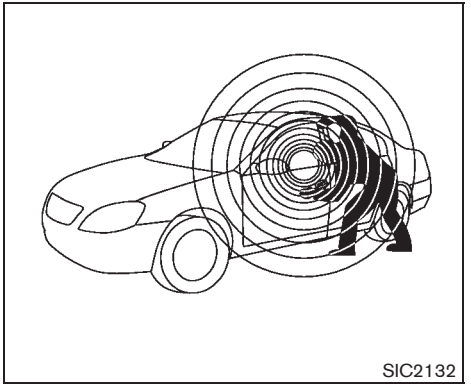
SIC2132

Ce véhicule est équipé des deux types de systèmes de sécurité suivants :

- Système de sécurité du véhicule
- Système antidémarrage du véhicule NISSAN

L'état du dispositif antivol est indiqué par le témoin indicateur du dispositif antivol.

SYSTÈME DE SÉCURITÉ DU VÉHICULE

Le système de sécurité du véhicule fournit des signaux d'alarme visuels et sonores si quelqu'un ouvre les portières, le capot ou le hayon lorsque le système est activé. Il ne constitue pas, toutefois, un système de type détecteur de mouvement qui s'active lorsque le véhicule est déplacé ou lorsqu'une vibration se fait sentir.

Le système aide à dissuader le vol de véhicules mais ne peut l'empêcher, de même qu'il ne peut empêcher le vol de composants intérieurs ou extérieurs du véhicule dans toutes les situations. Verrouillez toujours votre véhicule même si vous êtes stationné que pour une courte période. Ne laissez jamais votre clé intelligente dans le véhicule et verrouillez toujours le véhicule lorsque vous ne l'utilisez pas. Soyez conscient de votre environnement et stationnez votre véhicule dans des endroits sûr et bien éclairés, aussi souvent que possible.

De nombreux dispositifs offrant une protection supplémentaire, tels que des verrous à composants, des marqueurs d'identification et des systèmes de repérage, sont disponibles dans les magasins d'approvisionnement en pièces automobiles et les boutiques spécialisées. Votre concessionnaire NISSAN peuvent également vous fournir de tels équipements. Vérifiez avec votre compagnie d'assurance pour voir si vous êtes éligible à des rabais pour divers équipements de protection contre le vol.

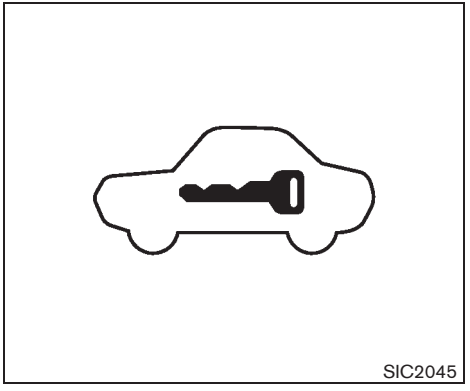
SIC2045

Comment faire fonctionner le système de sécurité du véhicule

1. Fermez toutes les vitres.

   Le système fonctionne même si les vitres sont ouvertes.

2. Tournez le contacteur d'allumage en position OFF.
3. Retirez la clé intelligente du véhicule.
4. Fermez toutes les portières, le capot et le hayon/le coffre. Verrouillez toutes les portière et le coffre (modèles Roadster). Les portières peuvent être verrouillées avec la clé intelligente, l'interrupteur de demande de la poignée de portière, la commande de verrouillage électrique des portières ou avec la clé mécanique.
5. Vérifiez que le témoin indicateur du dispositif antivol s'allume. Le témoin indicateur du dispositif antivol reste allumé pendant 30 secondes environ. Le dispositif antivol du véhicule est maintenant pré-activé. Après environ 30 secondes, le dispositif antivol du véhicule s'arme automatiquement. Le témoin du dispositif antivol commence à clignoter environ une fois toutes les 3 secondes. Si, durant ces 30 secondes, vous déverrouillez la portière, ou encore si le contacteur d'allumage est sur ACC ou ON, le système n'est pas activé.

Le système est activé, même avec conducteur et/ou passagers dans le véhicule, si toutes les portières, le capot et le hayon sont verrouillés, et le contacteur d'allumage est en position LOCK. Pour relâcher le système, tournez le contacteur d'allumage sur la position ACC ou ON.

Activation du système de sécurité du véhicule

Le système de sécurité du véhicule procure des alarmes suivantes :

- Clignotement des phares et klaxon intermittent.
- L'alarme s'arrête automatiquement après une minute environ. Toutefois, elle se remet en marche si quelqu'un tente à nouveau de toucher au véhicule.

L'alarme se met en marche :

- Si la portière est déverrouillée ou le hayon ouvert sans utiliser le bouton de la clé intelligente, l'interrupteur de demande de la poignée de portière ou la clé mécanique. (Même si la portière est ouverte en déverrouillant le loquet intérieur de portière, l'alarme sera activée.)
- Dès que le capot est ouvert.

Comment arrêter une alarme activée

L'alarme s'arrêtera en déverrouillant la portière en appuyant sur le bouton de déverrouillage sur la clé intelligente, l'interrupteur de demande de la poignée de portière ou la clé mécanique. L'alarme ne s'arrêtera pas si le contacteur d'allumage est positionné sur la position ACC ou ON.

Si le système ne fonctionne pas de la manière décrite ci-dessus, faites-le vérifier par un concessionnaire NISSAN.

SYSTÈME ANTIDÉMARRAGE DU VÉHICULE NISSAN

Le système antidémarrage du véhicule NISSAN ne permettra pas au moteur de démarrer sans

l'utilisation de la clé intelligenge enregistrée. **Ne laissez jamais ces clés dans le véhicule.**

Mention sur la partie 15 des Réglementations FCC concernant le système antidémarrage du véhicule NISSAN (CONT ASSY - CARD SLOT)

Ce dispositif est conforme à la partie 15 des Réglementations FCC et à RSS-210 d'Industrie Canada. Son utilisation est soumise aux deux conditions suivantes ;

(1) Ce dispositif ne doit pas causer de brouillages nuisibles et (2) ce dispositif doit pouvoir supporter toute interférence reçue et notamment les interférences susceptibles de provoquer un fonctionnement indésirable.

TOUT CHANGEMENT OU MODIFICATION QUI N'EST PAS EXPRESSÉMENT APPROUVÉ PAR LE RESPONSABLE DU FABRICANT PEUT ANNULER LE DROIT DE L'UTILISATEUR DE SE SERVIR DE CET APPAREIL.

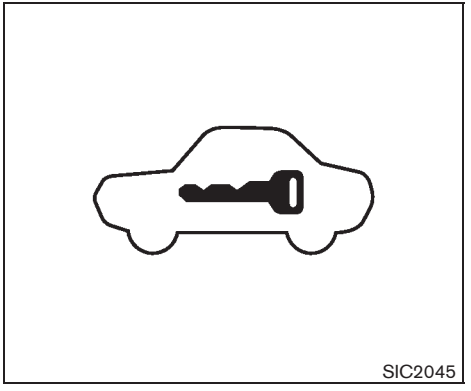
SIC2045

Témoin indicateur de sécurité

Le témoin indicateur de sécurité est situé sur le panneau des compteurs. Il indique l'état du système antidémarrage du véhicule NISSAN.

Ce témoin clignote après le contacteur d'allumage est en position LOCK, ACC ou OFF. Il indique que les systèmes de sécurité équipant le véhicule sont en état de fonctionner.

En cas de défectuosité du système antidémarrage du véhicule NISSAN, ce témoin reste allumé lorsque le contacteur d'allumage est sur la position ON.

Si le témoin continue de rester allumé et/ou si le moteur ne démarre pas, faites contrôler le système antidémarrage du véhicule NISSAN par un concessionnaire NISSAN dès que possible. Lors d'une visite chez un concessionnaire NISSAN pour des réparations, n'oubliez pas d'apporter toutes les clés intelligentes.

⚠ ATTENTION

En cas de gel, la solution du lave-glace risque de geler sur le pare-brise et de gêner la visibilité, ce qui peut provoquer un accident. Avant de laver le pare-brise, mettez le dégivreur en marche pour chauffer le pare-brise.

⚠ PRÉCAUTION

- **N'actionnez pas le lave-glace continuellement pendant plus de 30 secondes.**
- **N'actionnez pas le lave-glace lorsque le réservoir est vide.**
- **Ne remplissez pas le réservoir du lave-glace avec un liquide concentré non dilué de lave-glace. Du concentré de liquide de lave-glace à base d'alcool méthylique peut tacher de façon permanente la calandre s'il est renversé lors du remplissage du réservoir du lave-glace.**
- **Mélangez au préalable du liquide concentré de lave-glace avec de l'eau selon les niveaux recommandés par le fabricant avant de remplir le réservoir du lave-glace. N'utilisez pas le réservoir du lave-glace pour mélanger le concentré de liquide de lave-glace et l'eau.**

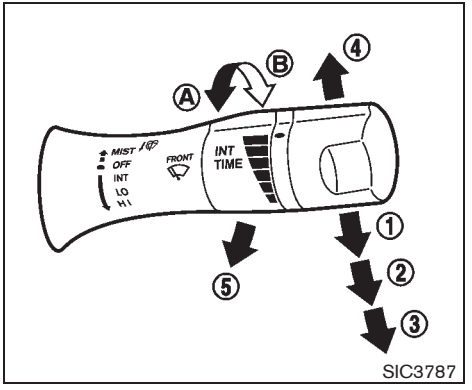

Les essuie-glace et le lave-glace fonctionnent lorsque le contacteur d'allumage est sur la position ON.

Abaissez le levier pour actionner les essuie-glace aux vitesses suivantes :

① Intermittent — la durée de la pause entre les balayages des essuie-glaces peut être réglée en tournant la molette vers Ⓐ (plus lent) ou vers Ⓑ (plus rapide).
Lorsque la fonction de capteur d'intervalle (pour les modèles avec système de navigation) des essuie-glaces est activée, la durée de la pause entre les balayages des essuie-glaces varie également en fonction de celle du véhicule. (Par exemple, si la vitesse du

COMMANDE DE DÉGIVREUR DE LUNETTE ARRIÈRE

véhicule est élevée, la vitesse des essuie-glaces augmente.)
Notez que cette fonction est désactivée à l'usine en tant que réglage par défaut. Pour éteindre et mettre en marche cette fonction, reportez-vous à «COMMENT UTILISER LE BOUTON SETTING» dans le chapitre «4. Systèmes d'affichage central, de chauffage, de climatisation, audio, téléphonique et de reconnaissance vocale».

② Lent — fonctionnement lent en continu

③ Rapide — fonctionnement rapide en continu

Poussez le levier vers le haut ④ pour un balayage automatique de l'essuie-glace.

Pour mettre le lave-glace en marche, tirez le levier vers vous ⑤. L'essuie-glace amorcera également une série de va-et-vient.

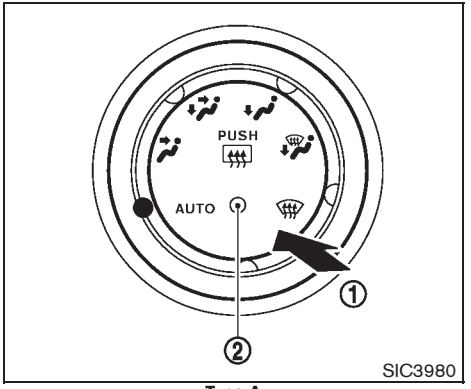

Type A

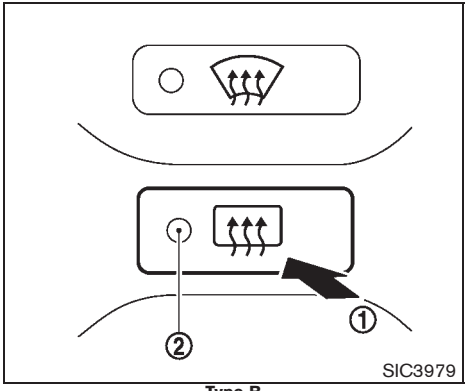

Type B

Pour désembuer ou dégivrer la lunette arrière et le rétroviseurs extérieurs (si le véhicule en est équipé), démarrez le moteur et appuyez sur la commande ①. Le témoin indicateur ② va s'allumer. Appuyez de nouveau sur la commande pour arrêter le dégivreur.

Le dégivreur s'arrêtera automatiquement après environ 15 minutes.

⚠ PRÉCAUTION

- **Veillez à ne pas endommager le dégivreur de lunette arrière lors du nettoyage de la surface intérieure de la lunette.**
- **N'utilisez pas la commande de dégivreur de lunette arrière lorsque la capote est en mouvement ou complètement ouverte. La chaleur pourrait endommager le matériau et/ou les éléments composant la capote (pour les modèles Roadster).**

PHARES AU XÉNON

ATTENTION

HAUTE TENSION

- **Lorsque les phares au xénon sont allumés, ils produisent une haute tension. Pour ne pas vous électrocuter, n'essayez jamais de modifier ou de démonter ces phares. Faites toujours remplacer vos phares au xénon par un concessionnaire NISSAN.**
- **Les phares au xénon éclairent beaucoup plus que les phares ordinaires. S'ils ne sont pas correctement réglés, ils risquent d'aveugler le conducteur qui arrive en sens inverse ou qui vous précède, et ainsi provoquer un accident grave. Amenez immédiatement votre véhicule chez un concessionnaire NISSAN pour faire régler les phares s'ils ne le sont pas déjà.**

La clarté et la lumière des phares sont légèrement différentes quand vous allumez les phares au xénon au premier moment. Cependant, la clarté et la lumière des phares se rétabliront très vite.

- **La durabilité des phares au xénon est raccourcie s'ils sont allumés et éteints fréquemment. Il est généralement préférable de ne pas éteindre les phares pendant de courts intervalles, (par exemple, lorsque le véhicule est arrêté aux intersections). Même lorsque les phares de jours sont actifs (au Canada uniquement), les phares au xénon ne s'allument pas. Ceci dans le but de ne pas écourter la durée de vie des phares au xénon.**
- **Si l'ampoule du phare au xénon est sur le point de brûler, la clarté baisse très rapidement, l'ampoule commence à clignoter et la couleur deviendra rougeâtre. Si l'une de ces conditions survient, contactez un concessionnaire NISSAN.**

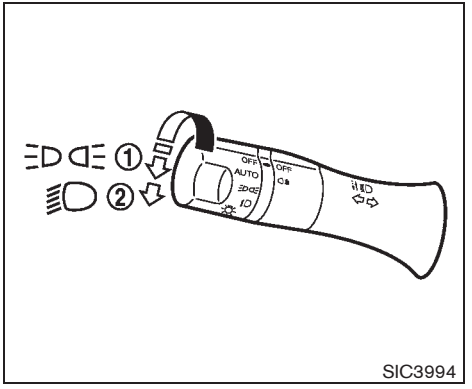

SIC3994

COMMANDE DE PHARE

Éclairage

1. Tournez la commande d'éclairage en position :

   Les feux de stationnement avant, les feux de position, les feux arrière, l'éclairage de la plaque d'immatriculation et le tableau de bord s'allument.
2. Tournez la commande d'éclairage en position :

   Les phares s'allument et tous les autres éclairages demeurent allumés.

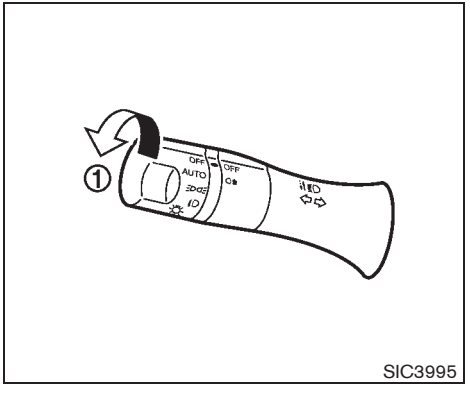

SIC3995

Système d'éclairage automatique

Le système d'éclairage automatique permet de régler les phares pour qu'ils s'allument et s'éteignent automatiquement.

Pour régler le système d'éclairage automatique :

1. Assurez-vous que la commande de phare est en position AUTO (1).
2. Tournez le contacteur d'allumage en position ON.
3. Le système d'éclairage automatique allume et éteint les phares automatiquement.

Pour désactiver le système d'éclairage automatique, tournez la clé de contact en position OFF, ou en position .

Le système d'éclairage automatique peut allumer automatiquement les phares lorsqu'il fait sombre, et les éteindre lorsqu'il fait jour.

Si le contacteur d'allumage est sur OFF et qu'une des portières reste ouverte, les phares restent allumés pendant 5 minutes.

Temporisation d'extinction automatique des phares :

Les phares peuvent rester allumés jusqu'à 180 secondes après avoir tourné le contacteur d'allumage sur la position OFF, ouvert une portière et fermé toutes les portières.

Vous pouvez ajuster la temporisation d'extinction automatique des phares de 0 (OFF) à 180 secondes. Le réglage d'origine de fabricant est de 45 secondes.

Pour régler la temporisation d'extinction automatique des phares, reportez-vous à «Délai désact. phare» dans le chapitre «4. Systèmes d'affichage central, de chauffage, de climatisation, audio, téléphonique et de reconnaissance vocale».

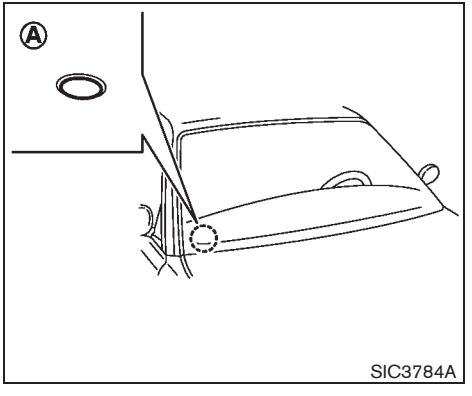

SIC3784A

Ne couvrez pas le photocapteur Ⓐ situé en haut du tableau de bord. Le photocapteur commande l'éclairage automatique, s'il est couvert, il réagira comme s'il faisait noir et les phares s'allumeront.

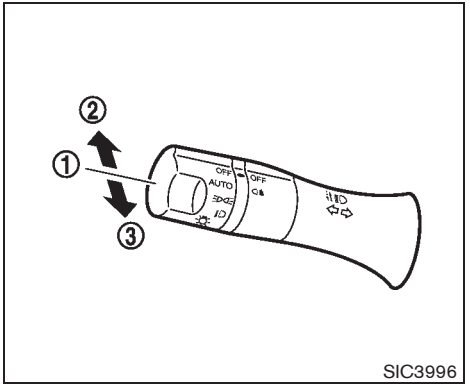

SIC3996

Sélection de phare

① Pour sélectionner les feux de croisement, poussez le levier au point mort comme il est illustré.

② Pour sélectionner les feux de route, poussez le levier vers l'avant lorsque la commande est en position . Pour sélectionner les feux de croisement, tirez-le vers vous.

③ Les feux de route clignotent lorsque le levier est tiré, même si la commande de phare est en position OFF.

Système d'économie de batterie

Un carillon retentira lorsque la portière du conducteur est ouverte avec la commande de lumière en position ou et le contacteur d'allumage en position ACC, OFF ou LOCK.

Lorsque la commande de phare se trouve en position ou et que le contacteur d'allumage est en position ON, les phares s'éteignent automatiquement 5 minutes après avoir placé le contacteur d'allumage en position OFF.

Lorsque la commande de phare demeure en position ou après les phares se sont éteints automatiquement lorsque le contacteur d'allumage est tourné en position ON.

PRÉCAUTION

- **Lorsque vous remettez la commande de phare en marche après que les feux se sont éteints automatiquement, les feux ne s'éteignent pas automatiquement. Assurez-vous de remettre la commande de phare en position OFF avant de vous éloigner du véhicule pendant une longue période de temps, sinon la batterie se déchargera.**
- **Ne laissez jamais la commande de phare sur marche pendant trop longtemps lorsque le moteur est arrêté même si les phares s'éteignent automatiquement.**

Système de phare de jour (au Canada uniquement)

Les phares de jour s'allument automatiquement lorsque vous mettez le moteur en marche avec le frein de stationnement desserré. Les phares de jour fonctionnent avec la commande de phare sur la position OFF ou . Placez la commande de phare en position pour obtenir le plein éclairage pour la conduite de nuit.

Si le frein de stationnement est serré lors du démarrage du moteur, les phares de jour ne s'allument pas. Les phares de jour s'allument lorsque vous desserrez le frein de stationnement. Les phares de jour restent allumés jusqu'à ce que vous placiez le contacteur d'allumage en position OFF.

ATTENTION

Il faut allumer les phares dès que la nuit tombe. Ne pas le faire pourrait provoquer un accident et vous blesser et en blesser d'autres.

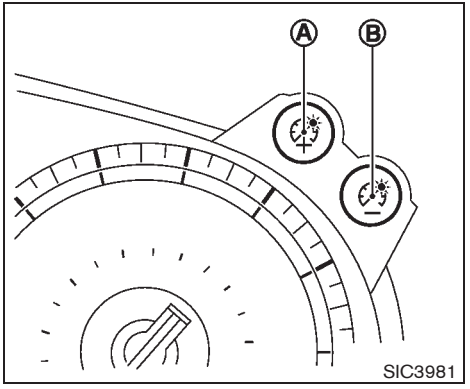

Réglage de luminosité du tableau de bord

Le contrôle de luminosité du tableau de bord fonctionne lorsque la commande de contrôle de phare est en position ≡DC≡, ≡D or AUTO (avec l'éclairage automatique activé).

Appuyez sur le bouton supérieur (A) ou sur le bouton inférieur (B) pour augmenter ou diminuer la luminosité de l'éclairage du tableau de bord lors de la conduite de nuit.

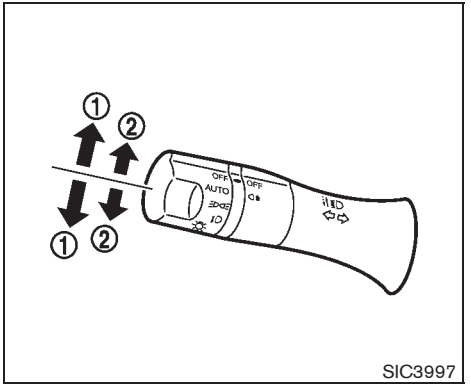

COMMANDE DE CLIGNOTANT

① Indicateur de clignotants

Tirez le levier vers le haut ou vers la bas pour signaler la direction dans laquelle vous vous dirigez. Les clignotants s'éteignent automatiquement après le virage.

② Indicateur de changement de voie

Pour indiquer un changement de voie, manœuvrez le levier vers le haut ou vers le bas, jusqu'à ce que les clignotants commencent à fonctionner.

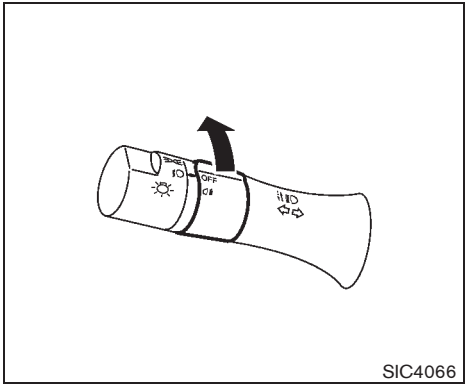

COMMANDE D'ANTIBROUILLARD (si le véhicule en est équipé)

Pour activer l'antibrouillard arrière, tournez la commande de phare en position ≡D, puis tournez-le en position ⊃≠ .

Le témoin revient en position OFF automatiquement, et l'antibrouillard arrière sera allumé.

Assurez-vous que le témoin indicateur sur le tableau de bords s'illumine.

Pour éteindre l'antibrouillard arrière, tournez de nouveau la commande d'antibrouillard en position ⊃≠ .

Assurez-vous que le témoin indicateur sur le

tableau de bords s'éteint.

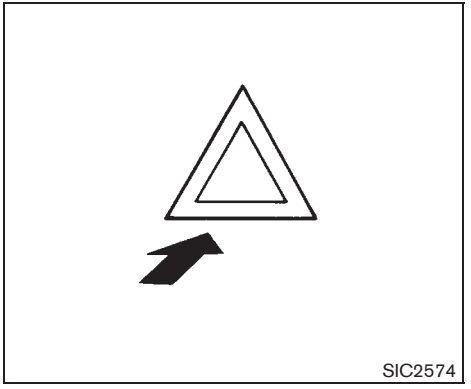
SIC2574

Appuyez sur l'interrupteur pour avertir les autres usagers de la route lorsque le véhicule doit être immobilisé en cas d'urgence. Tous les clignotants fonctionnent simultanément.

ATTENTION

- **En cas d'arrêt d'urgence, assurez-vous de dégager toujours le véhicule hors de la voie de circulation.**
- **N'utilisez pas les feux de détresse en cours de déplacement à moins que des circonstances inhabituelles obligent à conduire si lentement que le véhicule pose un risque pour les autres automobilistes.**
- **Les clignotants ne fonctionnent pas lorsque les témoins indicateurs de feux de détresse sont allumés.**

Les feux de détresse peuvent être activés quelque soit la position du contacteur d'allumage.

Il est possible que la réglementation dans certains pays interdise l'utilisation des feux de détresse pendant la conduite du véhicule.

KLAXON

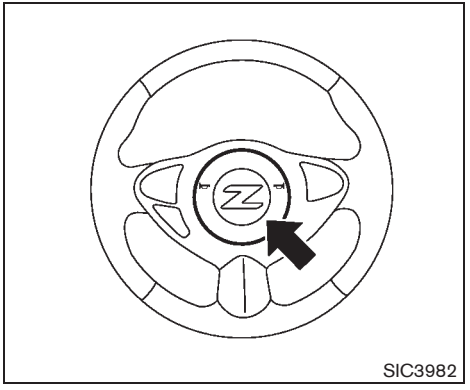

Pour klaxonner, appuyez sur la partie rembourrée au centre du volant.

⚠ ATTENTION

Ne démontez pas le klaxon. Ceci pourrait nuire au fonctionnement du système du coussin gonflable d'appoint avant. Toute modification du coussin gonflable d'appoint avant comporte des risques de blessures graves.

SIÈGES CHAUFFANTS (si le véhicule en est équipé)

⚠ ATTENTION

N'utilisez pas ou ne laissez pas les occupants utiliser le chauffage de siège si vous ou les occupants ne pouvez pas contrôler des températures de siège élevées ou ne pouvez pas ressentir de douleurs au niveau de ces parties du corps en contact avec le siège. L'utilisation du chauffage de siège par de telles personnes peut entraîner des blessures graves.

⚠ PRÉCAUTION

- **La batterie risque de devenir à plat si le système de chauffage des sièges est mis en marche alors que le moteur ne l'est pas.**
- **N'utilisez pas le système de chauffage pendant une durée prolongée ou quand aucune personne n'occupe le siège.**
- **Ne posez sur le siège aucun article risquant d'accumuler la chaleur, tel que couverture, coussin, housse, etc. Sinon une surchauffe du siège risque alors de se produire.**
- **Ne placez rien de dur ou de lourd sur le siège, ne le percez pas avec une épingle ou un objet similaire. Ceci pourrait endommager le système de chauffage.**
- **Tout liquide renversé sur le siège chauffant doit être immédiatement retiré avec un chiffon sec.**
- **Au cours de l'entretien du siège, n'utilisez jamais d'essence, diluant chimique ou autres produits du même type.**
- **En cas d'anomalie de fonctionnement ou de non-fonctionnement du siège chauffant, placez le commutateur sur arrêt et faites vérifier le système par un concessionnaire NISSAN.**

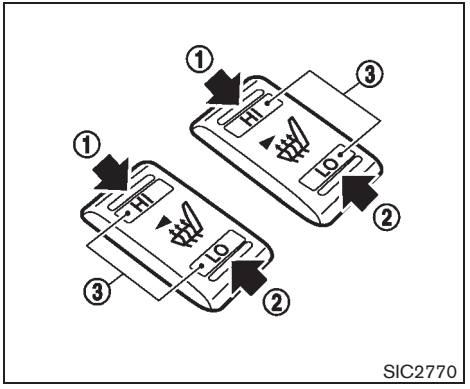

Les sièges avant sont chauffés grâce à un dispositif de chauffage incorporé. Les commutateurs installés à l'intérieur de l'accoudoir central peuvent être opérés individuellement.

1. Démarrez le moteur.
2. Sélectionnez la gamme de chauffage désirée.
   - Appuyez sur la partie HI (élevée) du commutateur ① pour une chaleur élevée.
   - Appuyez sur la partie LO (bas) du commutateur ② pour une chaleur réduite.
   - Le témoin indicateur ③ s'allume lorsque le chauffage est en marche.
3. Pour éteindre le système de chauffage, il vous suffit de tourner la commande en position horizontale. Assurez-vous que le témoin indicateur s'éteint.

   Le système de chauffage est contrôlé par un thermostat qui met le système en marche et l'arrête automatiquement. Le témoin indicateur demeure allumé tant que le commutateur est en position de marche.

   Dès que l'air intérieur du véhicule est chaud ou avant de quitter le véhicule, n'oubliez pas de placer le commutateur en position d'arrêt.

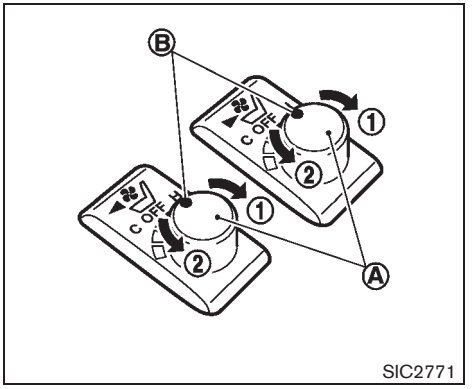

Les sièges climatisés réglés chauffent ou refroidissent les sièges avant en envoyant de l'air chaud ou froid depuis la surface du siège. Les commutateurs installés à l'intérieur de l'accoudoir central peuvent être opérés individuellement.

La température à la surface des sièges climatisés est réglée automatiquement à un niveau optimal. Cependant, réglez la température à l'aide du cadran de réglage si les sièges sont trop chauds ou trop froids.

1. Démarrez le moteur.

2. Tournez la molette de contrôle Ⓐ à la position du chaleur ① ou à la position modérée ② . Le témoin indicateur Ⓑ situé sur la molette de réglage s'allume.
3. Ajustez la quantité d'air désirée en utilisant la molette de réglage Ⓐ .
4. Dès que l'air intérieur du véhicule est chaud ou modéré, et/ou avant de quitter le véhicule, n'oubliez pas de placer le molette de réglage en position OFF (centre). Le témoin indicateur Ⓑ situé sur la molette de réglage s'éteint en position OFF.

Pour vérifier le filtre à air du siège climatisé réglé, contactez un concessionnaire NISSAN.

⚠ PRÉCAUTION

- **Ne placez pas d'objets en face de l'admission située derrière et sous le siège avant. Ceci pourrait causer un dysfonctionnement ou interrompre le fonctionnement.**
- **La batterie risque de devenir à plat si le siège climatisé réglé est mis en marche alors que le moteur ne l'est pas.**
- **N'utilisez pas le siège climatisé réglé pendant une durée prolongée ou quand aucune personne n'occupe le siège.**
- **Ne posez sur le siège aucun article risquant d'accumuler la chaleur, tel que couverture, coussin, housse, etc. Sinon une surchauffe du siège risque alors de se produire.**
- **Ne placez rien de dur ou de lourd sur le siège, ne le percez pas avec une épingle ou un objet similaire. Ceci risquerait d'endommager le siège climatisé réglé.**
- **Tout liquide renversé sur le siège doit être immédiatement retiré avec un chiffon sec.**
- **Le siège climatisé réglé possède des filtres à air. Ne faites pas fonctionner le siège climatisé réglé sans filtres à air. Ceci risquerait d'endommager le système.**
- **Au cours de l'entretien du siège, n'utilisez jamais d'essence, diluant chimique ou autres produits du même type.**
- **Si une anomalie de fonctionnement est relevée ou si le siège climatisé réglé ne fonctionne pas correctement, désactivez l'interrupteur et faites vérifier le système par un concessionnaire NISSAN.**

COMMANDE DE DÉSACTIVATION DU CONTRÔLE DE DYNAMIQUE DU VÉHICULE (VDC)

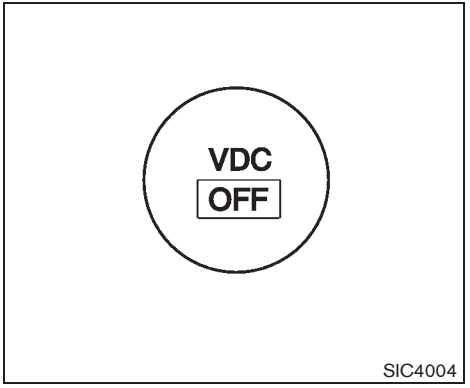

Dans la plupart des cas de conduite, il est préférable de mettre le système de contrôle de dynamique du véhicule (VDC) en marche.

Le système VDC abaisse le régime du moteur si le véhicule est embourbé ou bloqué dans la boue ou la neige afin de réduire le patinage des roues. La vitesse du moteur sera réduite même si vous appuyez à fond sur l'accélérateur. Annulez le système VDC si vous voulez dégager le véhicule en utilisant la puissance du moteur à son maximum.

Pour désactiver le système VDC, appuyez sur l'interrupteur VDC OFF. L'indicateur VDC OFF s'allumera.

Pour remettre le système en marche, appuyez de nouveau sur l'interrupteur VDC OFF ou remettez le moteur en marche. (Reportez-vous à «SYSTÈME DE CONTRÔLE DE DYNAMIQUE DU VÉHICULE (VDC)» dans le chapitre «5. Démarrage et conduite».)

PRISE ÉLECTRIQUE

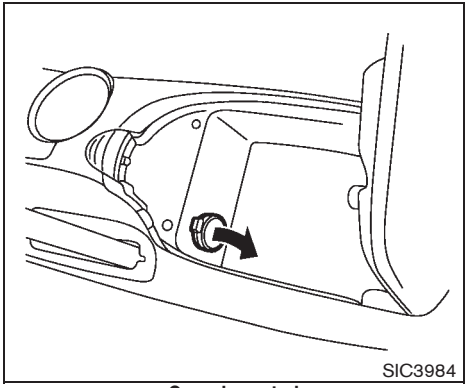

Console central

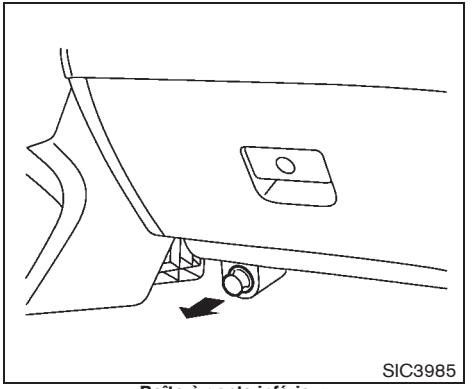

Boîte à gants inférieur

La prise électrique se trouve dans la console centrale et sur la boîte à gants inférieure.

⚠ PRÉCAUTION

- **La prise et la fiche peuvent devenir chaudes lors de l'utilisation ou juste après.**
- **N'utilisez pas cette prise pour des accessoires utilisant un courant supérieur à 12 volts, 120 W (10 A). Il ne faut pas y brancher d'adaptateurs doubles, ou plusieurs accessoires électriques en même temps.**
- **Utilisez la prise d'alimentation seulement lorsque le moteur est en marche afin d'éviter de décharger la batterie du véhicule.**
- **Évitez d'utiliser la prise électrique lorsque la climatisation, les phares ou le dégivreur de lunette arrière fonctionnent.**
- **Cette prise électrique n'est pas conçue pour être utilisée par un allume-cigare.**
- **Enfoncez complètement la fiche. Si le contact n'est pas bon, la fiche risque de surchauffer ou le fusible de température interne de sauter.**
- **Avant de brancher ou de débrancher une prise, assurez-vous que l'accessoire électrique utilisé est éteint.**
- **Lorsque la prise n'est pas utilisée, assurez-vous de replacer le couvercle. Veillez à ce que de l'eau n'entre pas en contact avec la prise.**

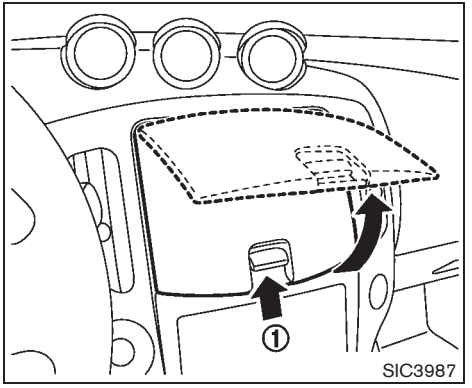

VIDE-POCHES DE TABLEAU DE BORD (sauf pour les modèles avec système de navigation)

Pour ouvrir le couvercle, appuyez sur le bouton ① vers le haut.

Pour le fermer, poussez le couvercle vers le bas.

⚠ ATTENTION

Pour ne pas risquer de se blesser en cas d'accident ou d'arrêt brusque, gardez le couvercle du vide-poches fermé.

PORTE-TASSES

PRÉCAUTION

- **Évitez les démarrages ou coups de frein brusques lorsque le porte-tasses est chargé afin de ne pas renverser le liquide. Un liquide chaud peut brûler le conducteur ou le passager.**
- **Dans le porte-tasses, n'utilisez que des tasses en matière molle. Des objets durs peuvent causer des blessures en cas d'accident.**

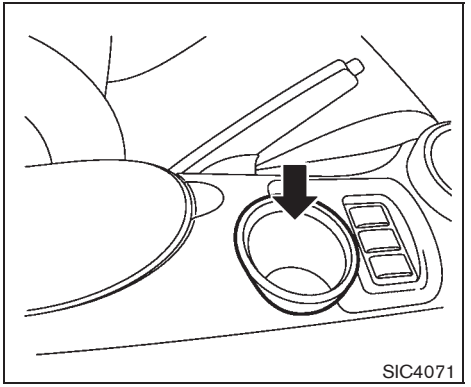

Une porte-tasses est située sur le tableau de bord.

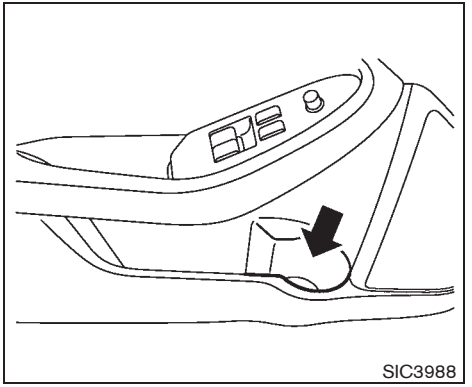

Porte-bouteille en plastique

PRÉCAUTION

- **N'utilisez pas le porte-bouteille pour tout autre objet qui pourrait être projeté dans le véhicule et qui pourrait blesser quelqu'un lors d'un freinage brusque ou d'un accident.**
- **N'utilisez pas le porte-bouteille pour des récipients de liquide ouverts.**

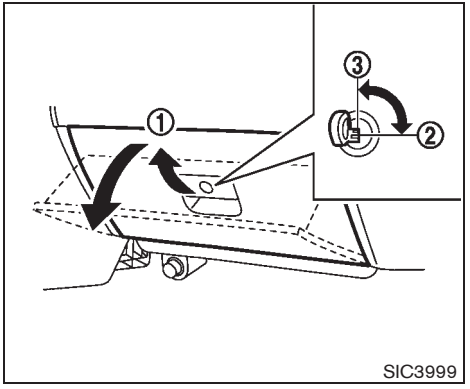

BOÎTE À GANTS

⚠ ATTENTION

Pour ne pas risquer de vous blesser en cas d'accident ou d'arrêt brusque, gardez le couvercle de la boîte à gants fermé.

Pour ouvrir la boîte à gants, tirez la manette ①.

Pour fermer, poussez le couvercle jusqu'à enclenchement.

Pour verrouiller ② /déverrouiller ③ la boîte à gants, utilisez la clé mécanique ou la clé portefeuille. Pour plus de renseignements sur l'utilisation de la clé mécanique, reportez-vous à «CLÉS» dans le chapitre «3. Vérifications et réglages avant démarrage».

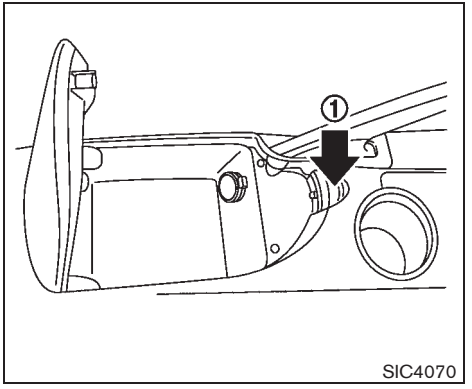

BOÎTIER DE CONSOLE

Appuyez sur le bouton ① et tirez le couvercle vers le haut pour ouvrir le boîtier de console.

Pour fermer, poussez le couvercle vers le bas jusqu'à enclenchement.

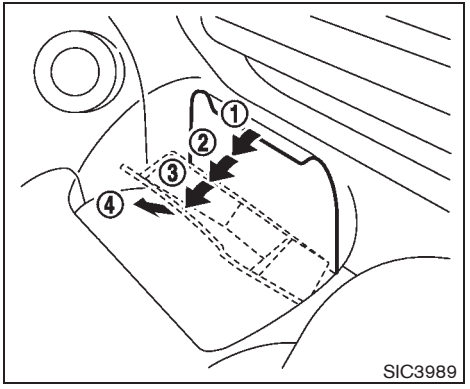

BOÎTE DE COLIS ARRIÈRE

La boîte de colis arrière est située derrière le siège du côté droit.

Pour ouvrir la boîte de colis arrière, tirez sur la partie supérieure du couvercle à la position (1) ou (2).

Pour enlever la boîte de colis arrière, tirez le couvercle à la position (3) avec une grande force jusqu'à ce qu'elle se déverrouille. Puis, tirez la boîte de colis arrière à la direction (4).

Pour installer, assurez-vous que les deux charnières de la boîte de colis arrière sont engagées avec les supports, puis exécutez les étapes de dessus dans l'ordre inverse.

⚠ ATTENTION

Fermez toujours la boîte de colis arrière pendant la conduite afin de ne pas vous blesser en cas d'accident ou d'arrêt brusque.

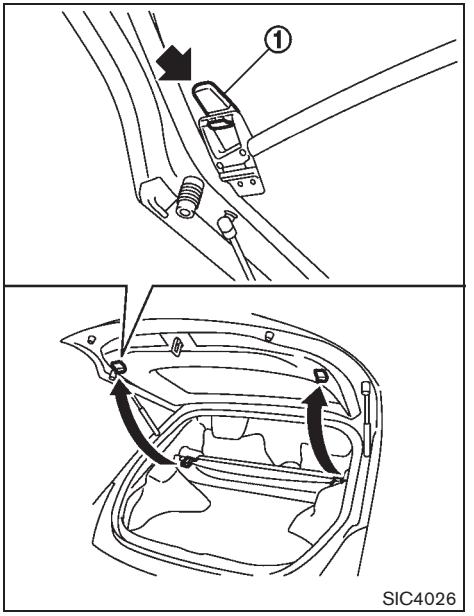

HOUSSE DE CHARGEMENT (si le véhicule en est équipé)

La housse de chargement maintient le contenu de l'espace de chargement hors des regards de l'extérieur.

Pour utiliser la housse de chargement, extrayez-

la, et accrochez les deux côtés aux crochets ① situés à l'intérieur du hayon.

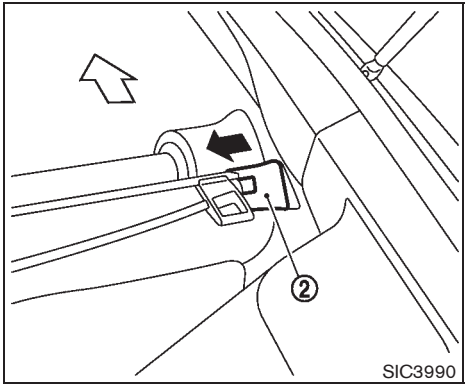

Pour retirer l'unité de housse de chargement, arrimez la housse, et tirez le support ② vers le côté opposé.

⚠ ATTENTION

- **Ne posez jamais rien sur la housse de chargement, même pas de petits objets. Tout objet posé sur le couvercle est susceptible de provoquer des blessures en cas d'accident ou de freinage brusque.**
- **Ne laissez pas de passager dans le véhicule pendant le levage.**
- **Sécurisez correctement le chargement avec des cordes ou des courroies pour qu'il ne glisse pas ou ne se déplace pas. Ne placez pas le chargement plus haut que les dossiers de siège. Un chargement mal maintenu pourrait entraîner des blessures graves en cas d'arrêt brusque ou de collision.**
- **Votre enfant pourrait être gravement blessé ou tué en cas de collision si la sangle d'ancrage supérieure du dispositif de retenue pour enfants est endommagée.**
  - **— En cas de contact entre le couvercle de l'espace de chargement et la sangle d'ancrage supérieure lors de la fixation du couvercle sur l'ancrage de sangle supérieure, retirez le couvercle de l'espace de chargement du véhicule, ou fixez-le sur le plancher de l'espace de chargement sous son emplacement de fixation. Si le couvercle de l'espace de chargement n'est pas retiré, il risquerait d'endommager la sangle d'ancrage supérieure en cas de collision.**
  - **— Ne laissez pas le chargement**

rentrer en contact avec la sangle s'ancrage supérieure lorsque celle-ci est fixée à l'ancrage de la sangle supérieure. Sécurisez correctement le chargement de manière a ne pas le laisser rentrer en contact avec la sangle d'ancrage supérieure. Un chargement mal attaché ou entrant en contact avec la sangle d'ancrage supérieure risquerait d'endommager la sangle d'ancrage supérieure en cas de collision.

LÈVE-VITRES ÉLECTRIQUES

⚠ ATTENTION

- **Pendant la conduite du véhicule et avant de relever les vitres, assurez-vous que les passagers ont tous les mains, etc. à l'intérieur du véhicule. Utilisez le bouton de blocage des lève-vitres pour empêcher une utilisation imprévue des lève-vitres électriques.**
- **Ne laissez pas d'enfants sans surveillance à l'intérieur du véhicule. Ils pourraient actionner des commutateurs ou commandes. Des enfants sans surveillance courent des risques d'accidents graves.**

Les lève-vitres électriques fonctionnent lorsque le contacteur d'allumage est en position ON et fonctionnent pendant 45 secondes après avoir mis le contacteur d'allumage en position OFF. Si pendant cet intervalle de 45 secondes environ, la portière du conducteur ou du passager avant est ouverte, le fonctionnement des lève-vitres est annulé.

Les commandes du lève-vitres électriques seront désactrivées pendant l'utilisation de la capote (modèles Roadster).

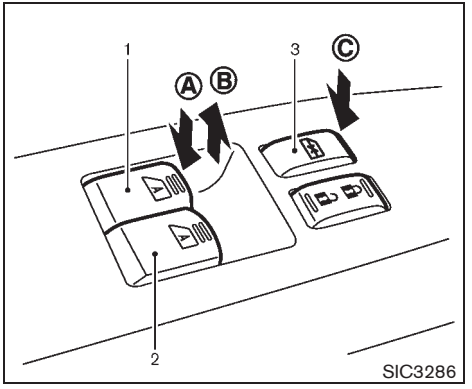

Commande de lève-vitres principale (côté conducteur)

1. Vitre côté conducteur
2. Vitre côté passager avant
3. Bouton de blocage des lève-vitres

Pour abaisser ou relever une vitre, maintenez la commande poussée vers le bas Ⓐ ou tirée vers le haut Ⓑ . La commande principale (côté conducteur) permet d'abaisser ou de relever toutes les vitres.

Verrouillage de la vitre du passager

Lorsque le bouton de blocage Ⓒ est enfoncé, seule la vitre du conducteur peut être abaissée ou relevée. Pour déverrouiller la vitre, exercez une seconde pression sur le bouton.

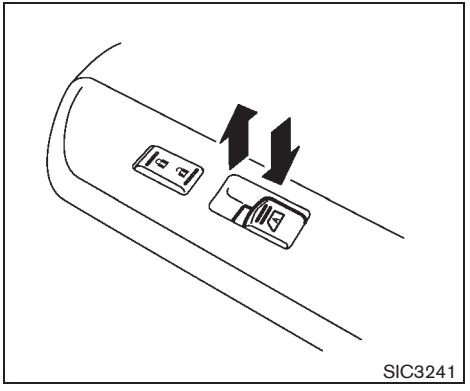

Commande de lève-vitres électrique côté passager

Les commandes des passagers ne permettent que d'abaisser et de relever les vitres correspondantes. Pour abaisser ou relever une vitre, maintenez la commande poussée vers le bas ou tirée vers le haut.

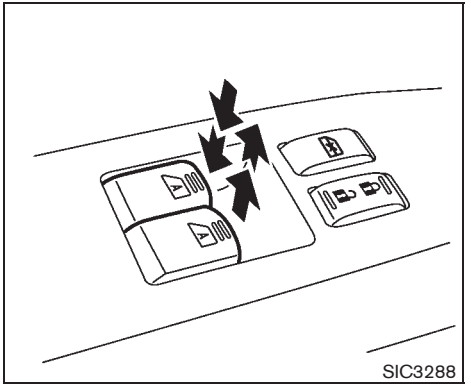

Fonctionnement automatique

Pour abaisser ou relever entièrement la vitre, appuyez complètement sur la commande ou soulevez-la et relâchez-la ; il n'est pas nécessaire d'exercer une pression continue. La vitre s'abaissera ou se relèvera à fond automatiquement. Pour arrêter la vitre, il suffit d'appuyer sur le côté opposé de la commande ou de la soulever.

Une légère pression sur la commande permet d'ouvrir ou de fermer le toit jusqu'à ce que la commande soit relâché.

Inversion automatique

⚠ ATTENTION

Sur une certaine hauteur, lorsque la vitre est proche de la position fermée, le système ne peut pas détecter les objets coincés. Avant de relever les vitres, assurez-vous que les passagers ont tous les mains, etc. à l'intérieur du véhicule.

Lorsque l'unité de commande détecte un objet qui gêne la fermeture de la vitre du conducteur, celle-ci s'abaisse automatiquement.

L'inversion automatique peut être activée quand la vitre est fermée automatiquement lorsque le contacteur d'allumage est sur la position ON ou pendant 45 secondes après que le contacteur d'allumage a été mis en position OFF.

Dans certaines conditions d'environnement ou de conduite, l'inversion automatique fonctionne aussi en cas d'impact ou si une masse apparentée à un corps étranger reste coincée dans la vitre du conducteur.

Descente automatique des vitres (modèles Roadster)

Lorsque la commande de fonctionnement de la capote est enfoncée, les glaces s'abaissent automatiquement et complètement. Les vitres ne remontent pas automatiquement après achèvement de l'opération d'ouverture/de fermeture de la capote. Utilisez le commande de lève-vitres électrique pour les remonter.

Fonction d'ajustement automatique

⚠ PRÉCAUTION

Ne fermez aucune portière avant lorsque le câble de batterie est débranché. Le réglage automatique des vitres ne fonctionnera pas et le panneau latéral de toit risquerait d'être endommagé.

Le lève-vitres électrique est doté d'un réglage automatique. Les vitres s'abaissent légèrement lors de l'ouverture des portières afin d'éviter qu'elles ne touchent le pavillon latéral. Elles sont automatiquement relevées à la fermeture des portières.

Si le réglage automatique des fenêtres ne fonctionne pas, les fenêtres peuvent être ajustées des façons suivantes :

- Lors de l'ouverture de la portière, la fenêtre s'abaisse pendant environ 2 secondes.
- Lorsque la portière est ouverte, la fenêtre ne peut être remontée.

Si les vitres ne se ferment pas automatiquement

Si les lève-vitres électriques (fermeture seulement) ne fonctionnent pas correctement, exécuter la procédure suivante pour initialiser le système de lève-vitres électrique.

1. Tournez le contacteur d'allumage en position ON.
2. Refermez la portière.
3. Ouvrez la vitre complètement avec la commande de lève-vitres électriques.
4. Tirez sur la commande de lève-vitres électriques et maintenez-la pour fermer la vitre, puis maintenez la commande pendant 3 secondes après que la vitre soit fermée complètement.
5. Relâchez la commande de lève-vitres électriques. Faire fonctionner la vitre par sa fonction automatique pour confirmer que l'initialisation est complétée.
6. Exécutez les étapes 2 à 5 ci-dessus pour les autres vitres.

Si la fonction automatique des lève-vitres électriques ne fonctionne pas correctement après avoir exécuté la procédure ci-dessus, faites vérifier votre véhicule par un concessionnaire NISSAN.

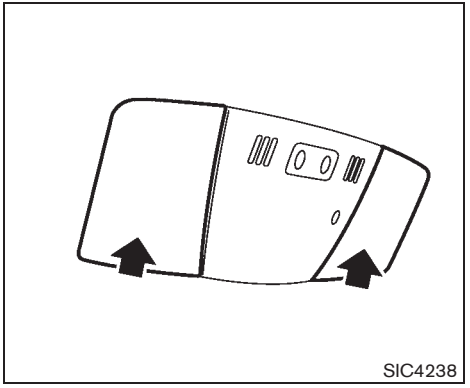
SIC4238

LAMPES DE LECTURE

Appuyez sur le commutateur pour allumer et éteindre l'éclairage.

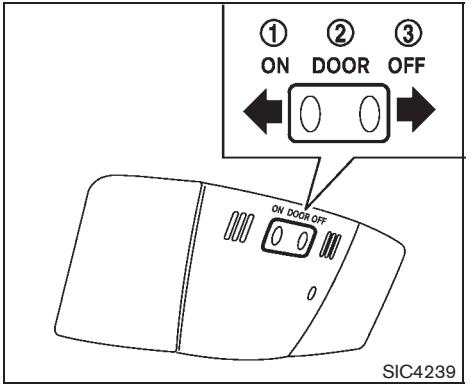

SIC4239

INTERRUPTEUR DE CONTRÔLE DES LUMIÈRES INTÉRIEURES

L'interrupteur de contrôle des lumières intérieures possède trois positions : ON, DOOR (portière) et OFF.

Position ON

Lorsque l'interrupteur est sur la position ON ①, les lampes de lecture s'allumeront.

Position DOOR

Lorsque l'interrupteur est sur la position DOOR ②, les lampes de lecture s'allumeront de la manière suivante :

- le contacteur d'allumage est en position OFF ou LOCK.
  - — elles restent allumées pendant environ 15 secondes.
- les portières sont déverrouillées en appuyant sur le bouton DÉVERROUILLAGE de la clé intelligente ou sur l'interrupteur de demande de la poignée de portière avec le contacteur d'allumage en position LOCK
  - — elles restent allumées pendant environ 15 secondes.
- une portière est ouverte puis fermée lorsque le contacteur d'allumage est sur la position LOCK
  - — elles restent allumées pendant environ 15 secondes.
- une portière est ouverte avec le contacteur d'allumage en position ACC ou ON.
  - — reste allumé pendant que la portière est ouverte. Lorsque la portière est fermée, les lumières s'éteignent.

Les lumières s'éteindront aussi après 30 minutes quand elles restent activées après que le contacteur d'allumage a été tourné en position OFF ou LOCK pour éviter que la batterie ne se décharge.

Lorsque l'éclairage intérieur automatique est éteint (reportez-vous à «INFORMATIONS ET

RÉGLAGES DU VÉHICULE (modèles avec système de navigation)» dans le chapitre «4. Systèmes d'affichage central, de chauffage, de climatisation, audio, téléphonique et de reconnaissance vocale»), les lumières s'allumeront sous les conditions suivantes :

- une portière est ouverte lorsque le contacteur d'allumage se trouve dans n'importe quelle position

  — reste allumé pendant que la portière est ouverte. Lorsque la portière est fermée, les lumières s'éteignent.

Position OFF

Lorsque l'interrupteur est en position OFF ③, les lumières ne s'allument pas, et ce, quelle que soient les conditions.

⚠ PRÉCAUTION

N'utilisez pas les lumières trop longtemps avec le moteur arrêté. Vous risquez de décharger la batterie.

ÉCLAIRAGES DU MIROIR DE COURTOISIE

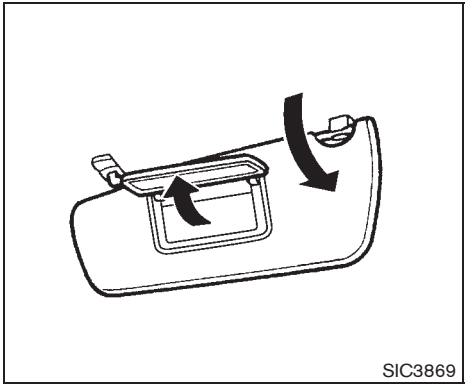

L'éclairage du miroir de courtoisie s'allume dès que le couvercle du miroir est ouvert.

Lorsque le couvercle est fermé, l'éclairage s'éteint.

Les lumières s'éteindront aussi après 30 minutes quand elles restent activées pour éviter que la batterie ne se décharge.

ÉCLAIRAGE INTÉRIEUR DU COMPARTIMENT À BAGAGES (modèles Roadster)

L'éclairage s'allume en même temps que la lampe de lecture. Reportez-vous à «LUMIÈRES INTÉRIEURES» plus haut dans ce chapitre.

ÉCLAIRAGE DE COMPARTIMENT À BAGAGES (modèles Coupé)

L'éclairage s'allume lorsque le hayon est ouvert. Lorsque le hayon est fermé, l'éclairage s'éteint.

Les lumières s'éteindront aussi après 30 minutes quand elles restent activées après que le contacteur d'allumage a été tourné en position OFF ou LOCK pour éviter que la batterie ne se décharge.

ÉCLAIRAGE DU COFFRE (modèles Roadster)

L'éclairage s'allume lorsque le couvercle de coffre est ouvert. Lorsque le couvercle de coffre est fermé, l'éclairage s'éteint.

TÉLÉCOMMANDE UNIVERSELLE HomeLink^{MD} (si le véhicule en est équipé)

La télécommande universelle HomeLink^{MD} est un dispositif pratique qui permet de regrouper les fonctions de trois télécommandes portatives.

La télécommande universelle HomeLink^{MD} :

- peut commander la plupart des dispositifs à radiofréquence (RF) tels que portes de garage, portails, éclairage d'habitation ou bureaux, serrures de porte d'entrée et dispositifs antivol.
- est alimentée par la batterie de votre véhicule. Aucune autre pile n'est nécessaire. Si la batterie du véhicule est déchargée ou déconnectée, HomeLink^{MD} conserve toute sa programmation.

Après avoir programmé la télécommande universelle HomeLink^{MD}, conservez la télécommande portative car elle pourra servir ultérieurement (exemple : si vous changez de véhicule). En cas de revente du véhicule, n'oubliez pas d'effacer les signaux programmés sur les boutons de la télécommande HomeLink^{MD} par mesure de sécurité. Pour plus de renseignements, reportez-vous à «PROGRAMMATION DE LA TÉLÉCOMMANDE HomeLink^{MD}» plus loin dans ce chapitre.

⚠ ATTENTION

- **N'utilisez pas la télécommande universelle HomeLink[MD] avec un ouvre-porte de garage qui ne comporte pas une fonction d'arrêt de sécurité et d'inversion de mouvement de la porte comme le requièrent les normes de sécurité fédérales. (Ces normes sont applicables aux modèles de dispositifs d'ouverture fabriqués après le 1er avril 1982.) Un ouvre-porte de garage incapable de détecter un obstacle lors de la fermeture de la porte et d'inverser son mouvement ne satisfait pas aux normes fédérales en vigueur actuellement. L'utilisation d'un ouvre-porte de garage ne comportant pas ces fonctions augmente les risques de blessures ou risque de provoquer la mort.**
- **Durant la procédure de programmation, la porte de garage ou le portail peut s'ouvrir ou se fermer. Assurez-vous qu'il n'y a personne ni aucun objet près de la porte de garage, le portail etc., pendant la programmation.**
- **Le moteur du véhicule doit être arrêté avant de programmer la télécommande universelle HomeLink[MD].**

PROGRAMMATION DE LA TÉLÉCOMMANDE HomeLink[MD]

Pour régler la télécommande HomeLink[MD] qui permet d'ouvrir à distance la porte de garage, le portail ou la porte d'entrée ou encore d'allumer l'éclairage de votre bureau ou votre domicile, vous devez être au même endroit que le dispositif. Remarque : Les ouvre-portes de garage (fabriquées après 1996) sont munies de «rolling code protection» (protection avec code variable). Pour programmer ce type d'ouverture equipé de «rolling code protection» (protection avec code variable) ; vous devez accéder au bouton de programme «smart or learn» (connaissance ou apprentissage) du moteur qui se trouve sur le haut de la porte de garage. Prévoyez une échelle.

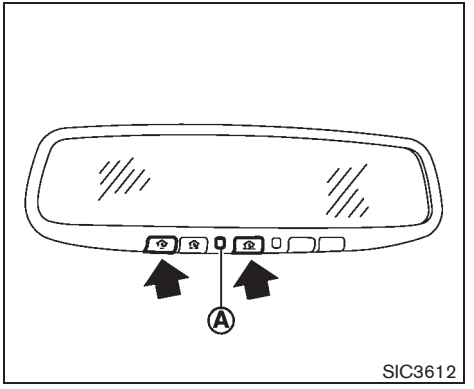

1. Dans un premier temps, maintenez appuyés les deux boutons extérieurs de la télécommande HomeLink[MD] afin d'effacer ce qu'il y a en mémoire, jusqu'à ce que le témoin indicateur Ⓐ clignote (au bout de 20 secondes). Relâchez les deux boutons.
2. Posez l'extrémité de la télécommande portative à 20 à 70 mm (1 à 3 po), de la télécommande HomeLink[MD].

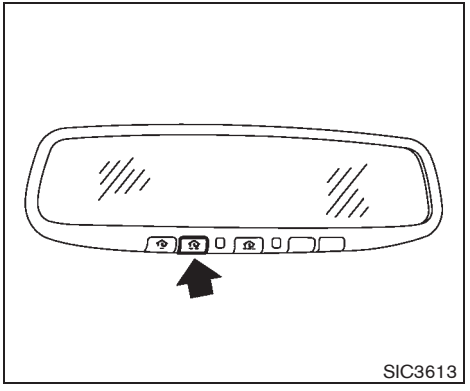

3. Des deux mains, maintenez en même temps le bouton de la télécommande HomeLink[MD] que vous voulez programmer et le bouton de la télécommande portative.
   NE relâchez PAS les boutons avant d'avoir effectué l'étape 4.
4. Maintenez les deux boutons jusqu'à ce que le témoin indicateur de la télécommande HomeLink[MD] s'allume et passe de «clignotement lent» à «clignotement rapide». Ceci peut prendre jusqu'à 90 secondes. Lorsque le témoin indicateur clignote rapidement, vous pouvez relâcher les deux boutons. Le clignotement rapide indique que la programmation est réussie. Pour ouvrir la porte de garage ou utiliser un des dispositifs programmés, maintenez le bouton HomeLink[MD] correspondant appuyé jusqu'à ce que le dispositif commence à fonctionner.
5. Lorsque la télécommande HomeLink[MD] détecte un signal d'ouverture avec «code variable» sur la porte de garage, le témoin indicateur clignote rapidement pendant 2 secondes, puis reste allumé. L'étape suivante vous permettra de terminer la programmation de HomeLink[MD], il est préférable de prévoir une échelle et de vous faire aider.
6. Appuyez sur le bouton du programme du moteur de l'ouvre-porte de garage afin d'activer le «mode entraînement». Ce bouton se trouve en général près de la sortie du fil d'antenne du moteur. Lorsque la sortie du fil se trouve sous un verre diffuseur, il vous faudra retirer ce dernier pour avoir accès au bouton d'entraînement.

   REMARQUE :
   Vous devez effectuer l'étape 7 en 30 secondes à compter du moment où vous appuyez sur le bouton d'entraînement du moteur de l'ouvre-porte de garage et que le «témoin d'entraînement» est allumé. Il sera utile de vous faire aider par quelqu'un pour effectuer cette opération.
7. Tout de suite (dans les 30 secondes qui suivent après avoir appuyé et relâché le bouton d'entraînement de l'ouvre-porte de garage) appuyez fermement sur le bouton de la télécommande HomeLink[MD] que vous venez de programmer et relâchez-la. Pour terminer l'essai, appuyez et relâchez trois fois sur le bouton de la télécommande HomeLink[MD].
8. Le bouton HomeLink[MD] est maintenant programmé. Si vous voulez programmer les boutons HomeLink[MD] restants pour l'ouverture de portes ou de portails supplémentaires, suivez uniquement les étapes 2 à 8.

REMARQUE :

Ne répétez pas l'étape 1 à moins que vous souhaitez «effacer» toutes les boutons HomeLink[MD] programmés précédemment.

Si vous avez des questions ou éprouvez des difficultés à programmer votre télécommande HomeLink[MD], consultez le site web : www.homelink.com ou appelez le 1-800-355-3515.

PROGRAMMATION DE LA TÉLÉCOMMANDE HomeLink[MD] POUR LES CLIENTS DU CANADA

Avant 1992, la réglementation du Ministère du Commerce exigeait que l'émission du signal d'une télécommande portative ne dure pas plus de 2 secondes. Pour programmer le signal d'une

télécommande portative dans la télécommande HomeLink[MD], maintenez le bouton de la télécommande HomeLink[MD] enfoncé (reportez-vous aux étapes 2 à 4 sous «Programmation de la télécommande HomeLink[MD]») en appuyant toutes les 2 secondes sur le bouton de la télécommande portative («programmation cyclique») jusqu'à ce que le témoin indicateur clignote rapidement (indiquant ainsi que la programmation a réussi).

REMARQUE :

Si vous programmez un ouvre-porte de garage, etc., il est recommandé de le débrancher avant de commencer la «programmation cyclique» pour ne pas risquer d'endommager les pièces de l'ouvre-portes.

UTILISATION DE LA TÉLÉCOMMANDE UNIVERSELLE HomeLink[MD]

La télécommande universelle HomeLink[MD] (une fois programmée) peut être utilisée pour ouvrir et fermer la porte de garage, etc. Pour fonctionner, appuyez simplement sur le bouton correspondant de la télécommande universelle HomeLink[MD]. Le témoin indicateur rouge s'allume pendant l'émission du signal.

DIAGNOSTIC DE DIFFICULTÉ DE PROGRAMMATION

Si la télécommande HomeLink[MD] ne mémorise pas rapidement le signal de la télécommande portative :

- remplacez les piles de la télécommande portative par des neuves.
- positionnez la télécommande portative avec la partie des piles à l'écart de la surface de la télécommande HomeLink[MD].
- maintenez les boutons de la télécommande HomeLink[MD] et de la télécommande portative sans interruption.
- positionnez la télécommande portative entre 50 et 127 mm (2 à 5 po) de la surface de la télécommande HomeLink[MD]. Gardez la télécommande sur cette position pendant 15 secondes au maximum. Si la télécommande HomeLink[MD] n'est pas programmée pendant cette durée, essayez de tenir la télécommande sur une autre position. Le témoin indicateur doit toujours rester visible.

Si vous continuez à éprouver des difficultés de programmation, adressez-vous au Service aux consommateurs NISSAN. Les numéros de téléphone sont indiqués dans l'avant-propos de ce Manuel du conducteur.

EFFACEMENT DES INFORMATIONS PROGRAMMÉES

Il n'est pas possible d'effacer la programmation d'un seul bouton. Toutefois, pour effacer toute la programmation, maintenez les deux boutons extérieures de la télécommande enfoncés jusqu'à ce que le témoin indicateur clignote (dans 20 secondes environ).

REPROGRAMMATION D'UNE SEULE TOUCHE DE LA TÉLÉCOMMANDE HomeLink[MD]

Pour reprogrammer un bouton de la télécommande universelle HomeLink[MD], procédez comme suit.

1. Appuyez et maintenez enfoncé le bouton de la télécommande HomeLink[MD] que vous désirez reprogrammer. **Ne** relâchez **pas** le bouton avant d'avoir effectué l'étape 4.
2. Lorsque le témoin indicateur commence à clignoter (après 20 secondes), positionnez la télécommande portative entre 50 et 127 mm (2 à 5 po) de la surface de la télécommande HomeLink[MD].
3. Appuyez et maintenez enfoncé le bouton de la télécommande portative.
4. Le témoin indicateur de la télécommande HomeLink[MD] clignote tout d'abord lentement, puis rapidement. Lorsque le témoin

indicateur devient rapide, relâchez les deux boutons.

Le bouton de la télécommande universelle HomeLink[MD] est maintenant reprogrammé. Vous pouvez activer le nouveau dispositif en appuyant sur le bouton de la télécommande HomeLink[MD] venant juste d'être programmé. Cette opération n'affecte aucune des autres boutons programmés de la télécommande HomeLink[MD].

EN CAS DE VOL DU VÉHICULE

En cas de vol du véhicule, changez les codes des dispositifs programmés dans la télécommande HomeLink[MD]. Pour plus d'informations, consultez le Manuel du conducteur de chaque dispositif ou appelez le fabricant ou concessionnaire du dispositif.

Lorsque le véhicule sera retrouvé, il faudra reprogrammer les informations des nouvelles télécommandes portatives dans la télécommande universelle HomeLink[MD].

Avertissement FCC :

Ce dispositif satisfait à la partie 15 des réglementations FCC. Son utilisation est soumise aux deux conditions suivantes : (1) Ce dispositif ne doit pas causer de brouillages nuisibles et (2) Ce dispositif doit pouvoir supporter toute interférence reçue et notamment les interférences susceptibles de provoquer un fonctionnement indésirable.

La télécommande a été testée et est conforme à la réglementation FCC et DOC/MDC. Tout changement ou modification qui n'est pas expressément approuvé par la partie responsable à la réglementation peut annuler le droit de l'utilisateur de se servir de cet appareil.

DOC : ISTC 1763K1313

FCC I.D. : CB2V67690

AGENDA

3 Vérifications et réglages avant démarrage

Clés 3-2
Clé intelligente 3-2
Remise de la clé à un service de voiturier 3-4
Portières 3-4
Verrouillage avec la clé mécanique 3-5
Ouverture et fermeture des vitres avec la clé mécanique 3-5
Verrouillage avec le loquet intérieur 3-6
Verrouillage avec la commande de verrouillage électrique des portières 3-6
Verrouillages automatique des portières 3-7
Système de clé intelligente 3-7
Champs d'opération de la clé intelligente 3-9
Précautions à prendre pour le verrouillage/déverrouillage 3-10
Manipulation de la clé intelligente 3-11
Système d'économie de batterie 3-13
Signaux d'alarme 3-13
Guide de dépannage 3-14
Système d'entrée sans clé par télécommande 3-16
Comment utiliser le système d'entrée sans clé par télécommande 3-16
Capot 3-20
Hayon (modèles Coupé) 3-20
Commande d'ouverture du hayon 3-21
Ouverture de secours du hayon 3-22
Couvercle de coffre (modèles Roadster) 3-22
Commande d'ouverture de coffre 3-23
Commande électrique d'annulation de déverrouillage du couvercle du coffre 3-23
Ouverture de coffre depuis l'intérieur 3-24
Ouverture de secours du couvercle du coffre 3-24
Capote (modèles Roadster) 3-25
Avant d'actionner la capote 3-25
Lors de la manœuvre de la capote 3-27
Ouverture de la capote 3-29
Fermeture de la capote 3-30
Ouverture de la capote à l'aide de la clé intelligente 3-30
Guide de dépannage 3-31
Si la capote ne peut être ouverte ni fermée électriquement 3-32
Entretien de la capote et de la carrosserie 3-36
Pièces spéciales avant, latérales et arrière (modèles NISMO) 3-36
Trappe du réservoir de carburant 3-38
Ouverture de la trappe du réservoir de carburant 3-38
Bouchon du réservoir de carburant 3-38
Volant inclinable 3-40
Fonctionnement manuel 3-40
Pare-soleil 3-40

Rétroviseurs..... 3-41
Rétroviseur intérieur..... 3-41
Rétroviseurs extérieurs 3-42
Miroir de courtoisie..... 3-43

Vos clés vous sont données avec une plaquette de numéro de clé. Notez le numéro de clé et conservez-le dans un endroit sûr (portefeuille, par exemple) et non pas dans le véhicule. Si vous perdez vos clés, consultez un concessionnaire NISSAN pour les doubles en utilisant le numéro de clé. NISSAN n'enregistre pas les numéros de clés, il est donc important d'effectuer un suivi de la plaque numérotée de la clé.

Si vous perdez toutes les clés de votre véhicule, et que vous n'avez pas de double, vous aurez besoin du numéro de clé pour en faire tailler d'autres. S'il vous reste une clé, vous pouvez en faire faire un double en vous adressant à un concessionnaire NISSAN.

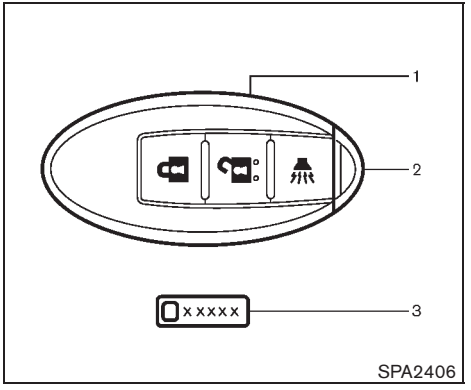

1. Clés intelligentes (2 jeux)
2. Clés mécaniques (intégrée dans les clés) (2 jeux)
3. Plaquette de numéro de clé (1 jeu)

CLÉ INTELLIGENTE

Votre véhicule ne peut être conduit qu'avec les clés intelligentes intégrées au sein des composants du système de clés intelligentes de votre véhicule ainsi qu'au sein des composants du système antidémarrage NISSAN. Ceci tant que les 4 clés intelligentes peuvent être utilisées avec un véhicule. Les nouvelles clés peuvent être enregistrées par un concessionnaire NISSAN avant d'utiliser les systèmes de clés intelligentes et le système antidémarrage NISSAN de votre véhicule. Au cours de la procédure d'enregistrement, il est nécessaire d'effacer toute la mémoire des composants de la clé intelligente, ainsi lors de l'enregistrement de nouvelles clés, veillez à amener toutes les clés intelligentes que vous possédez chez un concessionnaire NISSAN.

Il est possible que les fonctions de la clé intelligente soit annulé. Contactez un concessionnaire NISSAN.

⚠ PRÉCAUTION

- **Assurez-vous de toujours avoir sur vous la clé intelligente lorsque vous conduisez. La clé intelligente est un dispositif de précision muni d'un transmetteur intégré. Pour éviter de l'endommager, veuillez noter ce qui suit.**
  - **— La clé intelligente est résistante à l'eau, cependant l'humidité peut l'endommager. Si la clé intelligente est mouillée, essuyez-la immédiatement jusqu'à ce qu'elle soit complètement sèche.**

— Ne faites pas tomber ni ne pliez ou frappez la clé intelligente contre un objet dur.

— Ne laissez pas la clé intelligente pendant une durée prolongée dans un lieu dépassant 60°C (140°F).

— Ne changez ou ne modifiez pas la clé intelligente.

— N'utilisez pas un porte-clés magnétique.

— Ne placez pas la clé intelligente près d'un appareil électrique comme un téléviseur, un ordinateur personnel ou un téléphone cellulaires.

— Ne laissez pas la clé intelligente entrer en contact avec de l'eau (salée ou non), et ne la mettez pas à la machine à laver. Ceci pourrait affecter le fonctionnement du système.

- **NISSAN recommande d'effacer tout de suite le code d'identification de la clé intelligente si vous venez de la perdre ou de vous la faire voler. Ceci afin d'empêcher qu'il ne puisse être utilisé pour ouvrir le véhicule. Pour des informations concernant la procédure d'effacement, veuillez contacter un concessionnaire NISSAN.**

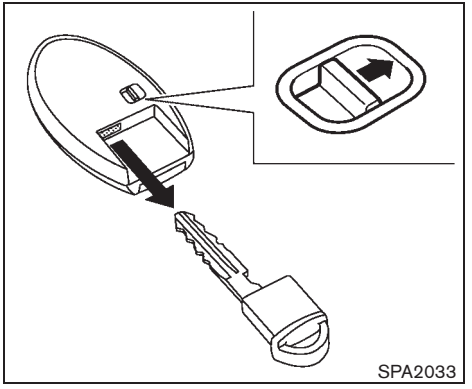
SPA2033

Clé mécanique

Pour retirer la clé mécanique, relâchez le loquet à l'arrière de la clé intelligente.

Pour installer la clé mécanique, insérez fermement la clé mécanique dans la clé intelligente jusqu'à ce que le loquet revient en position de verrouillage.

Utilisez la clé mécanique pour verrouiller ou déverrouiller les portes et la boîte à gants.

Reportez-vous à «PORTIÈRES» plus loin dans ce chapitre et «RANGEMENT» dans le chapitre «2. Instruments et commandes».

⚠ PRÉCAUTION

Apportez toujours la clé mécanique installé dans la clé.

REMISE DE LA CLÉ À UN SERVICE DE VOITURIER

Lorsque vous devez laisser votre clé à un voiturier, donnez-lui la clé intelligente et conservez la clé mécanique pour protéger vos effets personnels.

Pour éviter que la boîte à gants s'ouvre lors des services d'un voiturier, suivez les procédures suivantes.

1. Tournez la commande électrique d'annulation de déverrouillage du couvercle du coffre vers le côté OFF (modèles Roadster).
2. Retirez la clé mécanique de la clé intelligente.
3. Verrouillez la boîte à gants avec la clé mécanique.
4. Donnez la clé intelligente au voiturier, tout en gardant la clé mécanique dans votre poche ou sac à main pour la réinsérer dans la clé intelligente lorsque vous reprendrez votre véhicule.

Reportez-vous à «RANGEMENT» dans le chapitre «2. Instruments et commandes».

PORTIÈRES

⚠ ATTENTION

- **Verrouillez toujours les portières quand vous conduisez. Cette précaution, de même que l'usage des ceintures de sécurité, protège des risques d'éjection en cas d'accident ainsi que du risque d'ouverture accidentelle des portières par les enfants. Cela empêchera également toute intrusion.**
- **Avant d'ouvrir la portière, assurez-vous toujours qu'elles ne présentent aucun risque à l'extérieur.**
- **Ne laissez pas d'enfants sans surveillance à l'intérieur du véhicule. Ils pourraient actionner des commutateurs ou commandes. Des enfants sans surveillance courent des risques d'accidents graves.**

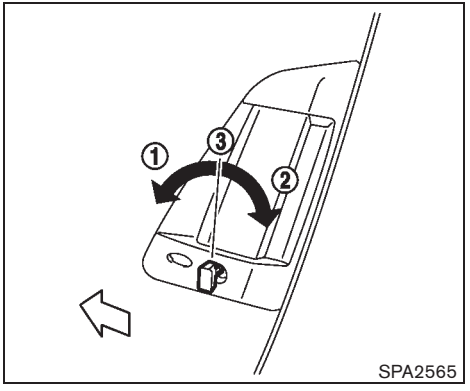

VERROUILLAGE AVEC LA CLÉ MÉCANIQUE

Le système de verrouillage électrique des portières permet de verrouiller ou de déverrouiller toutes les portières en même temps en utilisant la clé mécanique.

- Le fait de tourner le barillet de la clé vers l'avant du véhicule (1) verrouille toutes les portières.
- Le fait de tourner le barillet de la clé une fois vers l'arrière du véhicule (2) déverrouille la portière côté conducteur. Après avoir remis la clé en position neutre (3), la tourner à nouveau vers l'arrière dans les 60 secondes qui suivent déverrouillera toutes les portières.
- Vous pouvez régler le système de verrouillage au mode qui vous permet d'ouvrir toutes les portières en tournant la clé une seule fois. (Reportez-vous à «COMMENT UTILISER LE BOUTON SETTING» dans le chapitre «4. Systèmes d'affichage central, de chauffage, de climatisation, audio, téléphonique et de reconnaissance vocale».)

OUVERTURE ET FERMETURE DES VITRES AVEC LA CLÉ MÉCANIQUE

La fonction de la clé sur la portière du conducteur permet également d'ouvrir et de fermer les vitres qui sont équipées de fonction ouvrir/fermer automatique. (Reportez-vous à «LÈVE-VITRES ÉLECTRIQUES» dans le chapitre «2. Instruments et commandes».)

Pour ouvrir le vitre, tournez le barillet de la portière du conducteur vers l'arrière du véhicule pendant **plus d'une seconde**. La portière est déverrouillée et la vitre continue de s'ouvrir tant que la clé est tournée.

Cette fonction peut également être exécutée en appuyant sur et en maintenant enfoncé le bouton DÉVEROUILLAGE des portières sur la clé intelligente. (Reportez-vous à «SYSTÈME D'ENTRÉE SANS CLÉ PAR TÉLÉCOMMANDE» plus loin dans ce chapitre.)

Pour fermer le vitre, tournez le barillet de la portière du conducteur vers l'avant du véhicule pendant **plus d'une seconde**. La portière est verrouillée et la vitre continue de se fermer tant que la clé est tournée.

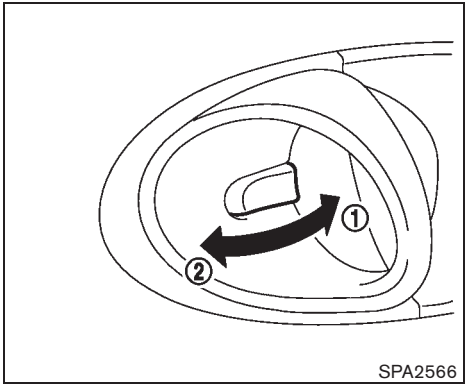

VERROUILLAGE AVEC LE LOQUET INTÉRIEUR

Pour verrouiller individuellement la portière, placez le loquet intérieur de la portière sur la position de verrouillage (1), puis fermez la portière.

Pour déverrouiller la portière, tirez le loquet intérieur de la portière vers le haut sur la position de déverrouillage (2).

Lors du verrouillage de la portière sans clé intelligente, assurez-vous de ne pas laisser la clé intelligente à l'intérieur du véhicule.

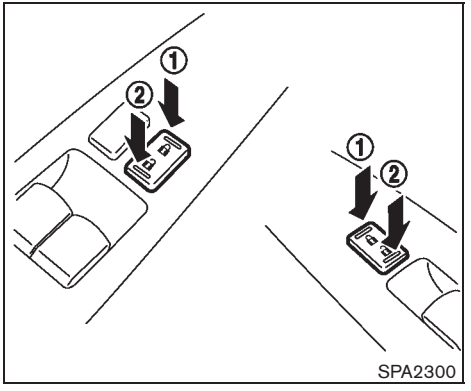

VERROUILLAGE AVEC LA COMMANDE DE VERROUILLAGE ÉLECTRIQUE DES PORTIÈRES

La commande de verrouillage électrique des portières permet de verrouiller ou de déverrouiller toutes les portières et le couvercle de coffre. Les commandes sont situées sur les accoudoirs des portières avant du conducteur et du passager.

Pour fermer les portières et le couvercle de coffre, déplacez la commande de verrouillage électrique des portières sur la position de verrouillage (1), en laissant la portière du conducteur ou du passager avant ouverte, puis fermez la portière et le couvercle de coffre.

Quand la portière est verrouillée de cette façon, veillez à ne pas laisser la clé intelligente à l'intérieur du véhicule.

Pour déverrouiller la portière y compris la trappe du réservoir de carburant, poussez la commande de verrouillage électrique des portières sur la position de déverrouillage (2).

Protection anti-enfermement

Lorsque vous placez la commande de verrouillage électrique des portières (du conducteur ou du passager avant) sur la position de verrouillage et que la clé intelligente est insérée dans le barillet de la clé intelligente alors qu'une portière est ouverte, toutes les portières et le couvercle de coffre se verrouillent et se déverrouillent automatiquement. Lorsque la clé intelligente est laissée à l'intérieur du véhicule (non dans le barillet de la clé intelligente) et qu'une des portières est ouverte, toutes les portières et le couvercle de coffre se déverrouilleront automatiquement et un carillon sonnera après que la portière et/ou le couvercle de coffre soient fermés.

Ces fonctions aident à éviter de laisser accidentellement la clé intelligente à l'intérieur du véhicule.

VERROUILLAGES AUTOMATIQUE DES PORTIÈRES

- Toutes les portières se verrouillent automatiquement lorsque la vitesse du véhicule atteint 24 km/h (15 mi/h).
- Toutes les portières se déverrouillent automatiquement lorsque le contacteur d'allumage est placé en position OFF.

La fonction de déverrouillage automatique peut être désactivée ou activée. Pour désactiver ou activer le système de déverrouillage automatique des portières, effectuez la procédure suivante :

1. Fermez toutes les portières.
2. Placez le contacteur d'allumage en position ON.
3. Dans les 20 secondes qui suivent la procédure de l'étape 2, appuyez et maintenez la commande de verrouillage des portières en position (DÉVERROUILLAGE) pendant plus de 5 secondes.
4. Lorsqu'il est activé, l'indicateur de feux de détresse clignotera deux fois. Lorsqu'il est désactivé, l'indicateur de feux de détresse clignotera une fois.
5. Le contacteur d'allumage doit être de nouveau placé en position OFF et ON entre chaque changement de réglage.

Lorsque le système de déverrouillage automatique des portières est désactivé, les portières ne se déverrouillent pas lorsque le contacteur d'allumage est placé en position OFF. Pour déverrouiller les portières manuellement, utilisez le loquet intérieur ou la commande de verrouillage des portières (côté conducteur ou côté passager avant).

⚠ ATTENTION

- **La clé intelligente transmet aussi des ondes qui peuvent affecter de manière défavorable le matériel électrique médical. Si vous avez un stimulateur cardiaque, vous devriez contacter le fabricant d'appareil médical et lui demander si le stimulateur sera affecté par le signal de la clé intelligente.**
- **La clé intelligente transmet des ondes radio lorsque les boutons sont pressés. Selon la FAA, il se peut que les ondes radio affectent la navigation des vols d'avion ainsi que les systèmes de communication. Ne faites pas fonctionner le clé intelligente dans un avion. Veillez bien à ce que les boutons ne soient pas activés accidentellement lorsque vous portez la clé intelligente au cours d'un vol.**

Le système de clé intelligente peut commander tous les verrouillages de portières et du hayon/du couvercle de coffre en utilisant la fonction de la télécommande ou en pressant l'interrupteur de demande du véhicule sans avoir a retirer la

clé de votre poche ou de votre porte-monnaie. Les caractéristiques de l'environnement et/ou les conditions climatiques peuvent perturber le fonctionnement du système de la clé intelligente.

Veillez à bien lire ce qui suit avant d'utiliser le système de la clé intelligente.

⚠ PRÉCAUTION

- **Assurez-vous d'amener la clé intelligente avec vous lorsque le véhicule est en fonctionnement.**
- **Ne laissez jamais la clé intelligente dans le véhicule lorsque vous quittez le véhicule.**

La clé intelligente est toujours reliée au véhicule par réception d'ondes radio. Le système de la clé intelligente émet de faibles ondes radio. Il se peut que les caractéristiques de l'environnement perturbent le fonctionnement du système de la clé intelligente, notamment dans les conditions d'opération suivantes.

- Lorsque l'usage se fait dans un endroit ou de puissantes ondes radio sont émises tel qu'une tour de télévision, une centrale électrique et une station d'émission radio.
- Lorsque vous êtes en possession d'équipements sans fil tel qu'un téléphone cellulaire, un transmetteur-récepteur, et une radio BP.
- Lorsque la clé intelligente rentre en contact ou est recouverte de matériaux métalliques.
- Lorsque une quelconque télécommande émettant un signal radio est utilisée près de l'opération.
- Lorsque la clé intelligente est placée près d'un appareil électrique tel qu'un ordinateur.
- Lorsque le véhicule est stationné près d'un compteur de stationnement.

Dans ce cas, veillez à ajuster les conditions d'opération avant d'utiliser la fonction de la clé intelligente ou utilisez la clé mécanique.

Bien que la durée de vie de la batterie varie suivant les conditions d'opération, la longévité de la batterie est d'environ 2 ans. Si la batterie est déchargée, remplacez-la par une nouvelle batterie.

Lorsque la pile de la clé intelligente est presque déchargée, insérez la clé intelligente dans le port de la clé intelligente pour démarrer le moteur. Remplacez la pile par une neuve le plus vite possible. Pour de plus amples détails, reportez-vous à «CONTACTEUR D'ALLUMAGE À BOUTON-POUSSOIR» dans le chapitre «5. Démarrage et conduite».

Étant donné que la clé intelligente reçoit constamment des ondes radio, si la clé se trouve près d'un équipement qui transmet de fortes ondes radio, tel que des signaux émis par une télévision et un ordinateur, il se peut que la durée de vie de la batterie diminue.

Pour plus de détails concernant le remplacement de la batterie, reportez-vous à «REMPLACEMENT DE LA PILE DE LA CLÉ INTELLIGENTE» dans le chapitre «8. Entretien et interventions à effectuer soi-même».

Étant donné que le volant est verrouillé électriquement, il est impossible de déverrouiller le volant en position LOCK avec la commande d'allumage lorsque la batterie du véhicule est entièrement déchargée. Veuillez accorder une attention particulière au fait que la batterie du véhicule n'est pas entièrement déchargée.

Ceci tant que les 4 clés intelligentes peuvent être utilisées avec un véhicule. Pour l'information concernant l'achat et l'utilisation de clés intelligentes supplémentaires, veuillez contacter un concessionnaire NISSAN.

⚠ PRÉCAUTION

- **Ne laissez pas le clé intelligente, qui contient des composants électriques, rentrer en contact avec de l'eau ou du sel. Ceci pourrait affecter le fonctionnement du système.**

- **Ne perdez pas la clé intelligente.**
- **N'heurtez pas brutalement la clé intelligente avec d'autres objets.**
- **Ne changez ou ne modifiez pas la clé intelligente.**
- **Mouiller la clé peut l'endommager. Si la clé intelligente est mouillée, essuyez-la immédiatement jusqu'à ce qu'elle soit complètement sèche.**
- **Ne laissez pas la clé intelligente pendant une durée prolongée dans un lieu dépassant 60°C (140°F).**
- **N'attachez pas la clé intelligente avec un porte-clés contenant un aimant.**
- **N'attachez pas la clé intelligente à coté d'un équipement émettant des ondes magnétiques tel qu'une télévision, un équipement audio et des ordinateurs personnels ou le téléphone cellulaire.**

NISSAN recommande d'effacer tout de suite le code d'identification de la clé intelligente si vous venez de la perdre ou de vous la faire voler. Ceci afin d'empêcher qu'il ne puisse être utilisé pour ouvrir le véhicule. Pour des informations concernant la procédure d'effacement, contactez un concessionnaire NISSAN.

Le fonction de la clé intelligente sera désactivé. Pour des informations sur la désactivation du fonction de la clé intelligente, contactez un concessionnaire NISSAN.

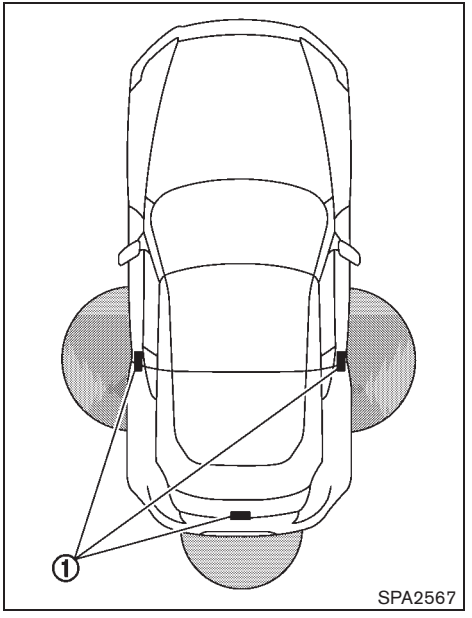

CHAMPS D'OPÉRATION DE LA CLÉ INTELLIGENTE

Les fonctions de la clé intelligente ne peuvent être utilisées que lorsque la clé intelligente s'utilise dans son champ d'opération spécifique depuis l'interrupteur de demande (1).

Lorsque la pile de la clé intelligente est déchargée ou lorsque de puissantes ondes radio sont présentes près de l'endroit d'utilisation, le champ d'opération du système de la clé intelligente se rétrécit, et il se peut que la clé intelligente ne fonctionne pas correctement.

Le champ d'opération est de 80 cm (31,50 po) depuis chaque interrupteur de demande ①.

Si la clé intelligente est trop proche de la vitre, de la poignée des portières ou du pare-choc arrière, il se peut que les interrupteurs de demande ne fonctionnent pas.

Lorsque la clé intelligente est utilisée dans son champ d'opération, il est possible de presser l'interrupteur de demande afin de verrouiller/déverrouiller les portières inclus le hayon/le couvercle de coffre pour toute personne ne transportant pas la clé intelligente.

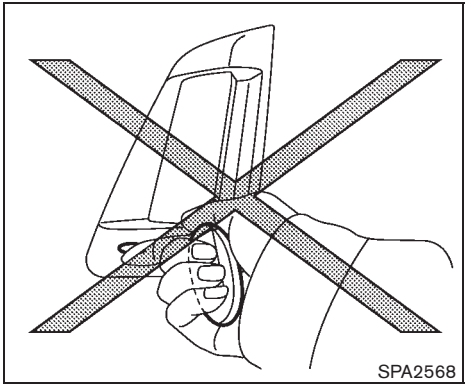

PRÉCAUTIONS À PRENDRE POUR LE VERROUILLAGE/DÉVERROUILLAGE

- N'appuyez pas sur l'interrupteur de demande de la poignée de portière avec la clé intelligente tenue dans la main tel qu'illustré. La proximité à la poignée de portière empêchera au système de clé intelligente de détecter que la clé intelligente est à l'extérieur du véhicule.
- Après avoir verrouillé avec l'interrupteur de demande de la poignée de portière, vérifiez que les portières sont bien verrouillées en les testant.
- Pour éviter de laisser par mégarde la clé intelligente à l'intérieur du véhicule, assurez-vous d'avoir la clé en main et verrouillez ensuite les portières.
- Ne tirez pas sur la poignée de portière avant d'appuyer sur l'interrupteur de demande de la poignée de portière. La portière sera déverrouillée mais ne s'ouvrira pas. Relâchez la poignée un moment et tirez encore sur la poignée de la portière et celle-ci s'ouvrira.
- Le système de clé intelligente (ouverture/fermeture des portières avec l'interrupteur de demande de la poignée de portière) peut être réglé pour ne pas être fonctionnel. (Reportez-vous à «INFORMATIONS ET RÉGLAGES DU VÉHICULE (modèles avec système de navigation)» dans le chapitre «4. Systèmes d'affichage central, de chauffage, de climatisation, audio, téléphonique et de reconnaissance vocale».)

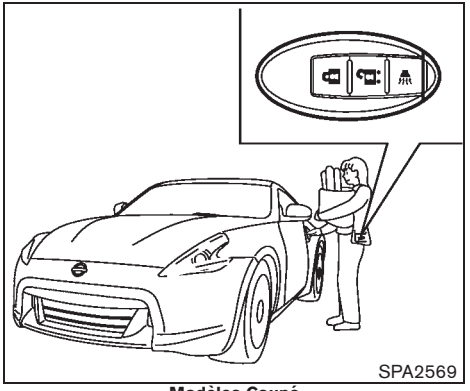

Modèles Coupé

MANIPULATION DE LA CLÉ INTELLIGENTE

Vous pouvez verrouiller ou déverrouiller les portières sans retirer la clé de votre poche ou de votre sac à main.

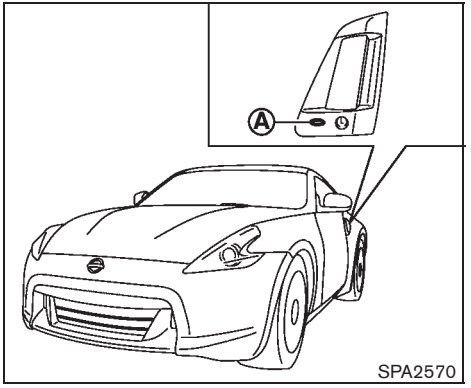

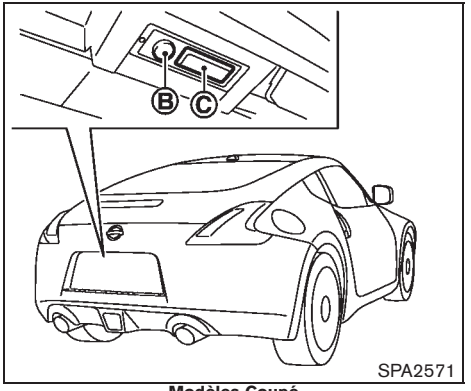

Modèles Coupé

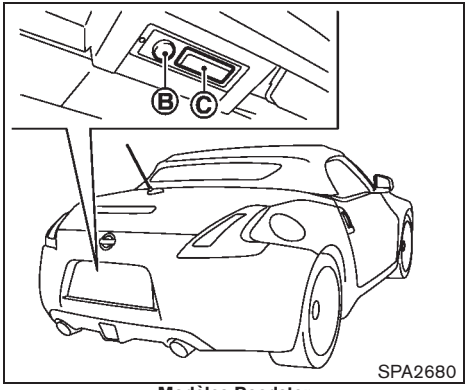

Modèles Roadster

Lorsque vous portez la clé intelligente sur vous, vous pouvez verrouiller ou déverrouiller toutes les portières et le hayon/couvercle de coffre en poussant l'interrupteur de demande de la poignée de portière (du conducteur ou du passager avant) Ⓐ ou l'interrupteur de demande du hayon/du coffre Ⓑ dans le champ d'opération.

Lorsque vous verrouillez ou déverrouillez les portières et le hayon/couvercle de coffre, le feu de détresse clignote et le klaxon (ou le carillon extérieur) se fait entendre pour confirmer. Pour de plus amples détails, reportez-vous à «Sélection du mode de feux de détresse et klaxon» plus loin dans ce chapitre.

Verrouillage des portières, du hayon/couvercle de coffre et de la trappe du réservoir de carburant

1. Tournez le contacteur d'allumage en position OFF et assurez-vous de traîner la clé intelligente avec vous.*1
2. Fermez toutes les portières et le hayon/couvercle de coffre.*2
3. Appuyez sur l'interrupteur de demande de la poignée de portière (du conducteur ou du passager) ou sur l'interrupteur de demande du hayon/coffre tout en ayant sur vous la clé intelligente.*3
4. Toutes les portières, le hayon/couvercle de coffre et la trappe du réservoir de carburant se bloquent.
5. Le témoin indicateur de feux de détresse clignote deux fois et deux carillons sont émis.

*1 : Les portières et le hayon/couvercle de coffre se verrouilleront avec la clé intelligente lorsque le contacteur d'allumage est en position ACC ou ON.

*2 : Les portières et le hayon/couvercle de coffre ne sont pas verrouillés par la clé intelligente lorsqu'une des portières ou le hayon/couvercle de coffre est ouvert.

*3 : Les portières et le hayon ne sont pas verrouillés en poussant l'interrupteur de demande de la poignée de portière ou sur l'interrupteur de demande du hayon/coffre lorsque la clé intelligente est à l'intérieur du véhicule. Cependant, lorsqu'une clé intelligente est à l'intérieur du véhicule, les portières et le hayon/couvercle de coffre peuvent être verrouillés à l'aide d'une autre clé intelligente enregistrée.

Déverrouillage des portières, du hayon/couvercle de coffre et de la trappe du réservoir de carburant

1. Appuyez une fois sur l'interrupteur de demande de la poignée de portière (du conducteur ou du passager) ou sur l'interrupteur de demande du hayon/coffre tout en ayant sur vous la clé intelligente.
2. Le témoin indicateur de feux de détresse clignote une fois et un carillon émis. La portière correspondante et la trappe du réservoir de carburant/couvercle de coffre ou le hayon se déverrouille.
3. Enfoncez encore l'interrupteur de demande de la poignée de portière ou sur l'interrupteur de demande du hayon/coffre dans les 60 secondes qui suivent.
4. Le témoin indicateur de feux de détresse clignote une fois et un carillon émis à nouveau. Toutes les portières et le hayon/couvercle de coffre se déverrouillent.

Toute les portières, le hayon/couvercle de coffre et la trappe du réservoir de carburant seront verrouillés automatiquement à moins qu'une des opérations suivantes soit effectuée au cours de la minute suivant l'enclenchement de l'interrupteur de demande, portières verrouillées.

- Ouvrir une portière quelconque et/ou le hayon/couvercle de coffre
- Presser le contacteur d'allumage
- Insérer la clé intelligente dans le port de la clé intelligente.

Au cours de cette minute, si le bouton DÉVERROUILLAGE de la clé intelligente est pressé, toutes les portières seront verrouillés automatiquement après une minute.

Ouverture du hayon/couvercle de coffre

Pour ouvrir uniquement le hayon/couvercle de coffre, exécutez la procédure suivante.

1. Porter la clé intelligente sur vous.
2. Appuyer sur la commande d'ouverture du hayon/couvercle de coffre Ⓒ .
3. Le hayon/couvercle de coffre s'ouvre.

Protection anti-enfermement :

Pour éviter de laisser par mégarde la clé intelligente à l'intérieur du coffre, le système de clé intelligente est équipé d'une protection anti-enfermement.

En cas de fermeture du couvercle du coffre alors que la clé intelligente se trouve à l'intérieur du coffre, la sonnerie extérieure retentira et toutes les portières et le hayon/couvercle de coffre s'ouvrirons.

SYSTÈME D'ÉCONOMIE DE BATTERIE

Lorsque, pendant 60 minutes, toutes les conditions suivantes sont remplies, le système d'économie de batterie coupera l'alimentation électrique pour empêcher que la batterie ne se décharge.

- Le contacteur d'allumage est en position ACC, et
- Toutes les portières sont fermées, et
- Le levier sélecteur est en position P (stationnement) (modèles à boîte de vitesses automatique).

SIGNAUX D'ALARME

Afin d'empêcher le véhicule de se déplacer de façon inattendue à cause d'une utilisation erronée de la clé intelligente énumérée dans le tableau suivant ou pour empêcher le vol du véhicule, un carillon ou un bip sonore à l'intérieur et à l'extérieur du véhicule se font entendre, et un avertissement s'affiche sur l'affichage d'informations sur le véhicule.

Si un carillon ou bip sonore retentit ou que l'avertissement s'affiche, vérifiez bien alors le véhicule et la clé intelligente.

Reportez-vous à «GUIDE DE DÉPANNAGE» plus loin dans ce chapitre et «AFFICHAGE D'INFORMATIONS SUR LE VÉHICULE» dans le chapitre «2. Instruments et commandes».

GUIDE DE DÉPANNAGE

Symptôme		Cause possible	Ce qu'il faut faire
Lorsque vous tournez le contacteur d'allumage pour arrêter le moteur	L'avertissement PASSAGE P apparaît sur l'affichage et le carillon intérieur retentit continuellement (modèles à boîte de vitesses automatique).	Le levier sélecteur n'est pas en position P (stationnement).	Placez le levier sélecteur sur la position P (stationnement).
Lorsque vous ouvrez la portière du conducteur pour sortir du véhicule	Le carillon d'avertissement intérieur retentit continuellement.	Le contacteur d'allumage est en position ACC.	Tournez le contacteur d'allumage en position OFF.
		La clé intelligente est dans le port de clé intelligente.	Retirez la clé intelligente du port de clé intelligente.
Lorsque vous fermez la portière après être sorti du véhicule	L'avertissement PAS DE CLE apparaît sur l'affichage, le carillon extérieur sonne 3 fois et le carillon d'avertissement intérieur retentit pendant environ quelques secondes.	Le contacteur d'allumage est en position ACC ou ON.	Tournez le contacteur d'allumage en position OFF.
	L'avertissement PASSAGE P apparaît sur l'affichage et le carillon extérieur retentit continuellement (modèles à boîte de vitesses automatique).	Le contacteur d'allumage est en position ACC ou OFF et le levier sélecteur n'est pas en position P (stationnement).	Mettez le levier sélecteur sur la position P (stationnement) et poussez le contacteur d'allumage en position OFF.
Lorsque vous fermez la portière avec le loquet intérieur sur VERROUILLAGE	Le carillon extérieur se fait entendre pendant environ quelques secondes et toutes les portières se déverrouillent.	La clé intelligente reste à l'intérieur du véhicule et de l'espace de chambre de chargement/du coffre.	Assurez-vous de toujours porter la clé intelligente sur vous.
Lorsque vous pressez l'interrupteur de demande de la poignée de portière pour verrouiller la portière	Le carillon extérieur se fait entendre pendant environ quelques secondes.	La clé intelligente reste à l'intérieur du véhicule et de l'espace de chambre de chargement/du coffre.	Assurez-vous de toujours porter la clé intelligente sur vous.
		Une portière n'est pas bien fermée.	Refermez la portière correctement.
Lorsque vous fermez le couvercle de coffre (modèles Roadster)	Le carillon extérieur se fait entendre pendant environ quelques secondes et toutes les portières se déverrouillent.	La clé intelligente est à l'intérieur du coffre.	Assurez-vous de toujours porter la clé intelligente sur vous.

Symptôme		Cause possible	Ce qu'il faut faire
Lorsque vous placez le levier sélecteur sur la position P (stationnement).	Le carillon d'avertissement intérieur retentit continuellement.	Le contacteur d'allumage est en position ON.	Le contacteur d'allumage est en position OFF.

⚠ ATTENTION

La clé intelligente transmet des ondes radio lorsque les boutons sont pressés. Selon la FAA, il se peut que les ondes radio affectent la navigation des vols d'avion ainsi que les systèmes de communication. Ne faites pas fonctionner le clé intelligente dans un avion. Veillez bien à ce que les boutons ne soient pas activés accidentellement lorsque vous portez la clé intelligente au cours d'un vol.

En appuyant sur les boutons de la clé intelligente, il est possible de verrouiller/déverrouiller toutes les portières, la trappe du réservoir de carburant, d'ouvrir les vitres, et d'actionner l'alarme d'urgence depuis l'extérieur du véhicule.

Avant de verrouiller les portières, assurez-vous que vous n'avez pas oublié la clé intelligente à l'intérieur du véhicule.

Le bouton VERROUILLAGE/DÉVERROUILLAGE sur la clé intelligente est opérationnelle à une distance de 10 m (33 pi) environ du véhicule. (La distance réelle dépend bien entendu de ce qui entoure le véhicule.)
4 clés intelligentes peuvent être utilisées avec le véhicule. Pour l'information concernant l'achat et l'utilisation de clés intelligentes supplémentaires, veuillez contacter un concessionnaire NISSAN.

Les boutons de verrouillage et déverrouillage sur la clé intelligente ne sont pas opérationnelles si :

- la distance entre la clé intelligente et le véhicule est supérieure à 10 m (33 pi).
- la pile de la clé intelligente est déchargée.

Après avoir verrouillé avec la fonction d'entrée sans clé par télécommande, tirez la poignée de la portière afin de vous assurer que les portières sont bien verrouillées.

Le rayon de fonctionnement de VERROUILLAGE/DÉVERROUILLAGE varie en fonction de l'environnement. Pour s'assurer d'une bonne fonctionnalité des boutons de verrouillage et déverrouillage, approchez le véhicule à environ 1 m (3 pi) de la portière.

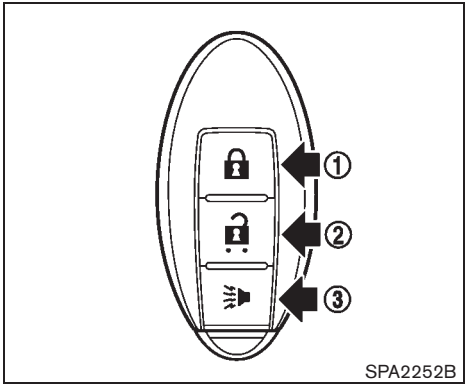

1. Bouton VERROUILLAGE
2. Bouton DÉVERROUILLAGE
3. Bouton ALERTE

COMMENT UTILISER LE SYSTÈME D'ENTRÉE SANS CLÉ PAR TÉLÉCOMMANDE

Lorsque vous verrouillez ou déverrouillez les portières et le hayon/couvercle de coffre, l'indicateur de feu de détresse clignote et le klaxon (ou le carillon extérieur) se fait entendre pour confirmer. Pour de plus amples détails, reportez-vous à «Sélection du mode de feux de détresse et klaxon» plus loin dans ce chapitre.

Verrouillage des portières, du hayon/couvercle de coffre et de la trappe du réservoir de carburant

1. Tournez le contacteur d'allumage en position OFF et assurez-vous de traîner la clé intelligente avec vous.*1
2. Fermez toutes les portières et le hayon/couvercle de coffre.*2
3. Appuyez sur le bouton VERROUILLAGE ① de la clé intelligente.
4. Toutes les portières, le hayon/couvercle de coffre et la trappe du réservoir de carburant se bloquent.
5. Les feux de détresse clignotent deux fois et le klaxon émet un son.

*1 : Les portières et le hayon/couvercle de coffre se verrouilleront avec la clé intelligente lorsque le contacteur d'allumage est en position ACC ou ON.

*2 : Les portières et le hayon/couvercle de coffre ne sont pas verrouillés par la clé intelligente lorsqu'une des portières ou le hayon/couvercle de coffre est ouvert.

Déverrouillage des portières, du hayon/couvercle de coffre et de la trappe du réservoir de carburant

1. Appuyez une seule fois sur le bouton DÉVERROUILLAGE ② de la clé intelligente.
2. Le témoin indicateur de feux de détresse clignote une fois. La portière côté conducteur et la trappe du réservoir de carburant se débloquent.
3. Enfoncez à nouveau le bouton DÉVERROUILLAGE de la clé intelligente dans les 60 secondes qui suivent.
4. Le témoin indicateur de feux de détresse clignote une fois à nouveau. Toutes les portières et le hayon/couvercle de coffre se déverrouillent.

Toute les portières et le hayon/couvercle de coffre seront verrouillés automatiquement à moins qu'une des opérations suivantes soit effectuée au cours de la minute suivant l'enclenchement du bouton DÉVERROUILLAGE situé sur la clé intelligente, portière verrouillées. Si, au cours de cette minute, le bouton DÉVERROUILLAGE de la clé intelligente est pressé, toutes les portières et le hayon/couvercle de coffre seront verrouillés automatiquement après une minute.

- Ouvrir une portière quelconque
- Presser le contacteur d'allumage
- Insérer la clé intelligente dans le port de la clé intelligente

Ouverture des vitres

La fonction du bouton DÉVERROUILLAGE permet également d'ouvrir et de fermer une vitre qui est équipée de fonction ouvrir/fermer automatique. (Reportez-vous à «LÈVE-VITRES ÉLECTRIQUES» dans le chapitre «2. Instruments et commandes».)

Pour ouvrir le vitre, appuyez sur le bouton DÉVERROUILLAGE des portières ② sur la clé intelligente **pendant environ 3 secondes** une fois que la portière est déverrouillée.

Pour interrompre l'ouverture, relâchez le bouton DÉVERROUILLAGE .

La vitre ne peut être fermée à l'aide de la clé intelligente.

La vitre des portières peut s'ouvrir ou se fermer en tournant la clé métallique dans le verrou de portière. (Reportez-vous à «PORTIÈRES» plus haut dans ce chapitre.)

Utilisation d'alarme d'urgence

En présence de danger ou de menaces près du véhicule, actionnez l'avertisseur pour appeler du secours :

1. Appuyez sur le bouton ALERTE ③ de la clé pendant **plus d'une seconde.**
2. Le témoin d'antivol et les phares s'allument pendant 25 secondes.
3. L'alarme d'urgence est annulé :
   - Après 25 secondes, ou
   - Si un des boutons de la clé intelligente est appuyé. (Remarque : Le bouton d'alarme devrait être appuyé pendant plus d'une seconde.)

Sélection du mode de feux de détresse et klaxon

À son acquisition, ce véhicule est réglé en mode de feux de détresse et klaxon.

En mode de feux de détresse et klaxon, lorsque vous appuyez sur le bouton VERROUILLAGE ① , le témoin indicateur de feux de détresse clignote deux fois et le klaxon émet un faible son. Lorsque vous appuyez sur le bouton DÉVERROUILLAGE ② , le témoin indicateur de feux de détresse clignote une fois.

Si le klaxon n'est pas nécessaire, le système peut être permuté en mode de témoin indicateur de feux de détresse.

En mode de feux de détresse, lorsque vous appuyez sur le bouton VERROUILLAGE , les feux de détresse clignotent deux fois. Lorsque vous appuyez sur le bouton DÉVERROUILLAGE , ni les feux de détresse, ni le klaxon ne fonctionnent.

Mode d’indicateur de feux de détresse et de klaxon :

	VERROUILLAGE DES PORTIÈRES	DÉVERROUILLAGE DES PORTIÈRES
Système de clé intelligente (En utilisant l’interrupteur de demande de la poignée de portière ou du hayon/coffre)	CLIGNOTEMENT - **deux fois** CARILLON EXTÉRIEUR - **deux fois**	CLIGNOTEMENT - **une fois** CARILLON EXTÉRIEUR - **une fois**
Système d’entrée sans clé par télécommande (Utilisation du bouton ou)	CLIGNOTEMENT - **deux fois** KLAXON - **une fois**	CLIGNOTEMENT - **une fois** KLAXON - aucun

Mode d’indicateur de feux de détresse :

	VERROUILLAGE DES PORTIÈRES	DÉVERROUILLAGE DES PORTIÈRES
Système de clé intelligente (En utilisant l’interrupteur de demande de la poignée de portière ou du hayon/coffre)	CLIGNOTEMENT - **deux fois** CARILLON EXTÉRIEUR - aucun	CLIGNOTEMENT - aucun KLAXON - aucun
Système d’entrée sans clé par télécommande (Utilisation du bouton ou)	CLIGNOTEMENT - **deux fois** KLAXON - aucun	CLIGNOTEMENT - aucun KLAXON - aucun

Comment changer de mode :

Appuyez en même temps sur les boutons VERROUILLAGE ① et DÉVERROUILLAGE ② de la clé intelligente pendant plus de 2 secondes pour mettre en marche la fonction feux de détresse et klaxon (carillon).

- Lorsque le mode d’indicateur de feux de détresse est réglé, l’indicateur des feux de détresse clignote 3 fois.
- Lorsque le mode d’indicateur de feux de détresse et klaxon est réglé, l’indicateur de feux de détresse clignote une fois et le klaxon émet un faible son.

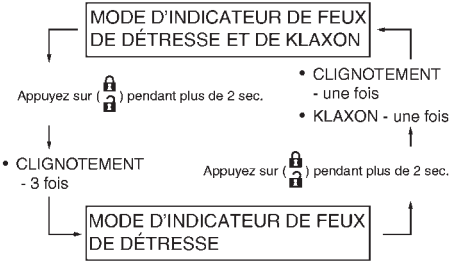

CAPOT

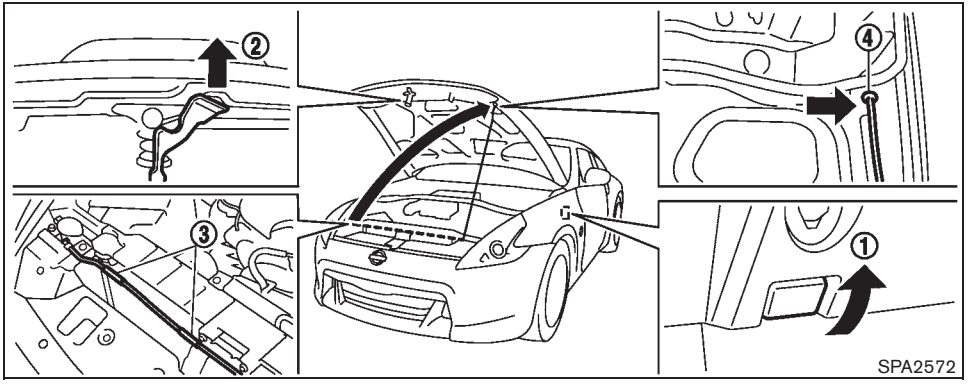

1. Tirez la poignée d'ouverture du capot ① située sous le tableau de bord ; le capot se relèvera légèrement.
2. Tirez sur le levier ② situé à l'avant du capot et soulevez le capot.
3. Tenez l'isolateur ③ de la tige de support et insérez son extrémité dans la fente ④ du bord de devant du capot.
4. Lorsque vous fermez le capot, rangez la tige de support à sa position d'origine, puis fermez le capot doucement et assurez-vous qu'elle se verrouille à la place.

⚠ ATTENTION

- **Avant de conduire, assurez-vous que le capot est complètement fermé et verrouillé. Un capot mal verrouillé peut s'ouvrir pendant la conduite et provoquer un accident.**
- **Pour éviter tout risque de blessures, n'ouvrez pas le capot si vous remarquez de la vapeur ou de la fumée provenant du compartiment-moteur.**

HAYON (modèles Coupé)

⚠ ATTENTION

Ne roulez pas avec le hayon ouvert. Vous risqueriez d'attirer les dangereux gaz d'échappement à l'intérieur de l'habitacle du véhicule. Reportez-vous à «GAZ D'ÉCHAPPEMENT (monoxyde de carbone)» dans le chapitre «5. Démarrage et conduite» de ce manuel.

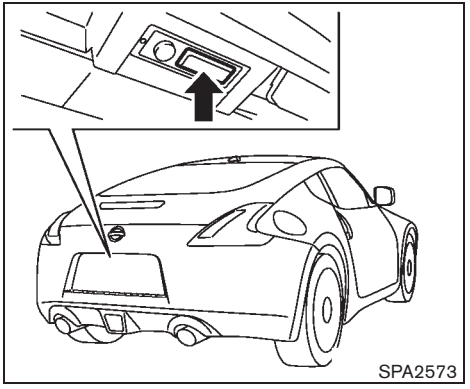
SPA2573

COMMANDE D'OUVERTURE DU HAYON

Vous pouvez ouvrir le hayon en appuyant sur la commande d'ouverture du hayon lorsque la clé intelligente se trouve à l'intérieur de la plage de fonctionnement de la fonction verrouillage/déverrouillage du hayon indépendamment de la position du loquet intérieur de la portière. (Reportez-vous à «SYSTÈME DE CLÉ INTELLIGENTE» plus haut dans ce chapitre.)

Pour fermer le hayon, appuyez-le correctement.

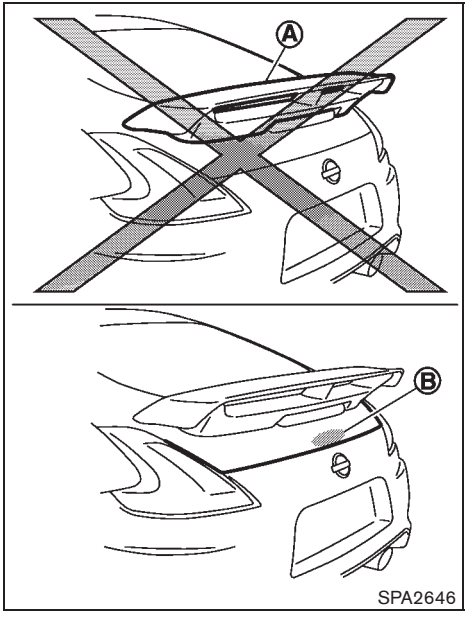

SPA2646

Modèles NISMO

⚠ PRÉCAUTION

N'utilisez pas le becquet arrière Ⓐ pour ouvrir ou fermer le hayon. Vous risquez d'endommager le becquet arrière.

Saisissez toujours la partie Ⓑ pour ouvrir ou fermer le hayon.

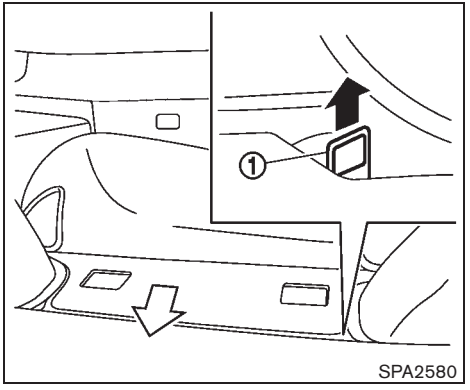

OUVERTURE DE SECOURS DU HAYON

Le mécanisme d'ouverture de secours du hayon permet d'ouvrir le hayon au cas de batterie déchargée ou d'urgence.

La poignée de déverrouillage est située sous le plancher de la chambre de chargement. Pour ouvrir le hayon de l'habitacle, exécutez la procédure suivante.

1. Enlevez le tapis du plancher de l'espace de chargement.
2. Trouvez la poignée de déverrouillage du hayon (1) comme indiqué sur l'illustration.
3. Libérez la poignée de déverrouillage qui est fixée avec un velcro.
4. Tirez fermement la poignée de déverrouillage jusqu'à ce que le hayon se déverrouille.

⚠ ATTENTION

- **Ne roulez pas avec le couvercle de coffre ouvert. Vous risqueriez d'attirer les dangereux gaz d'échappement à l'intérieur de l'habitacle du véhicule. Reportez-vous à «GAZ D'ÉCHAPPEMENT (monoxyde de carbone)» dans le chapitre «5. Démarrage et conduite» de ce manuel.**
- **Surveillez étroitement les jeunes enfants lorsqu'ils sont auprès des voitures pour éviter qu'ils ne s'enferment dans le coffre en jouant, car ils pourraient se blesser grièvement. Lorsque vous n'utilisez pas la voiture, fermez-la à clé, en prenant soin de bien fermer le couvercle du coffre et de veiller à ce que les jeunes enfants ne puissent prendre les clés intelligente de la voiture.**

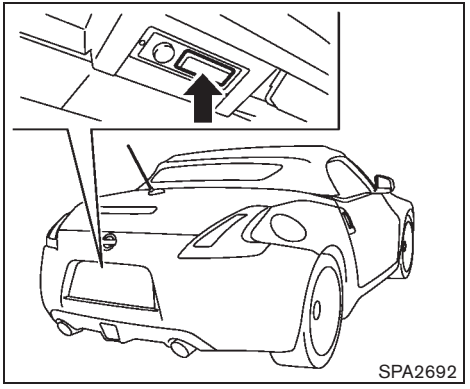
SPA2692

COMMANDE D'OUVERTURE DE COFFRE

Vous pouvez ouvrir le couvercle de coffre en appuyant sur l'interrupteur de demande d'ouverture de coffre lorsque la clé intelligente se trouve à l'intérieur du champs d'opération de la fonction verrouillage/déverrouillage du coffre indépendamment de la position du loquet intérieur de la portière. (Reportez-vous à «SYSTÈME DE CLÉ INTELLIGENTE» plus haut dans ce chapitre.)

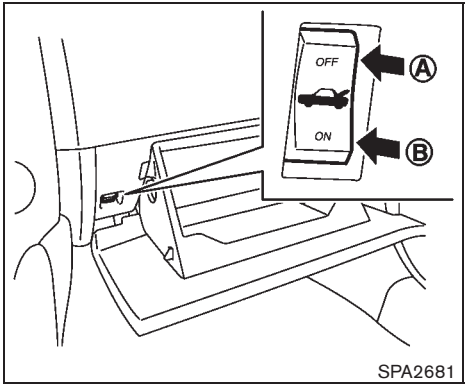

SPA2681

COMMANDE ÉLECTRIQUE D'ANNULATION DE DÉVERROUILLAGE DU COUVERCLE DU COFFRE

Lorsque la commande située à l'intérieur de la boîte à gants est positionnée sur la position OFF Ⓐ , l'alimentation du couvercle de coffre est désactivée et il est impossible d'ouvrir le couvercle de coffre à l'aide du dispositif d'ouverture de coffre ou de l'interrupteur de demande de coffre.

Lorsque vous devez laisser le véhicule à un service de voiturier et désirez garder vos effets personnels en sécurité dans la boîte à gants et le coffre, appuyez sur cet interrupteur sur OFF et verrouillez la boîte à gants avec la clé mécanique. Puis laissez la clé intelligente au voiturier et gardez la clé mécanique avec vous.

Reportez-vous à «CLÉS» plus haut dans ce chapitre.

Pour activer la fonction d'ouverture du couvercle de coffre, appuyez sur le commutateur pour le placer en position ON Ⓑ .

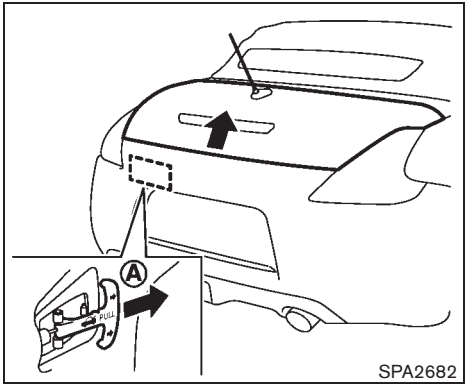

OUVERTURE DE COFFRE DEPUIS L'INTÉRIEUR

⚠ ATTENTION

Surveillez étroitement les jeunes enfants lorsqu'ils sont auprès des voitures pour éviter qu'ils ne s'enferment dans le coffre en jouant, car ils pourraient se blesser grièvement. Lorsque vous n'utilisez pas la voiture, fermez-la à clé, en prenant soin de bien fermer le couvercle de coffre et de veiller à ce que les enfants ne puissent prendre les clés de la voiture.

Le mécanisme d'ouverture intérieur du coffre permet d'ouvrir le couvercle de coffre dans le cas où des personnes se retrouvent enfermées dans le coffre.

Ouvrir le coffre depuis l'intérieur

Pour ouvrir le couvercle de coffre de l'intérieur, tirez la poignée de déverrouillage Ⓐ jusqu'à ce que le verrou lâche et poussez sur le couvercle de coffre. Le levier est constitué d'un matériau luminescent dans l'obscurité après avoir été exposé brièvement à la lumière du jour.

La manette Ⓐ est située dans le coffre comme illustré.

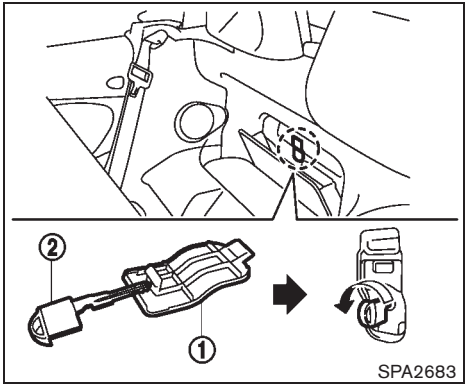

OUVERTURE DE SECOURS DU COUVERCLE DU COFFRE

Le dispositif de secours du couvercle du coffre permet de débloquer le mécanisme et d'ouvrir le couvercle du coffre en cas de panne de batterie ou en cas d'urgence.

1. Ouvrez la boîte de colis arrière.
2. Retirez le bouchon ① avec un outil approprié ②.
3. Introduisez la clé dans le barillet de la clé et tournez-la dans le sens inverse des aiguilles d'une montre. Le couvercle de coffre s'ouvrira.

CAPOTE (modèles Roadster)

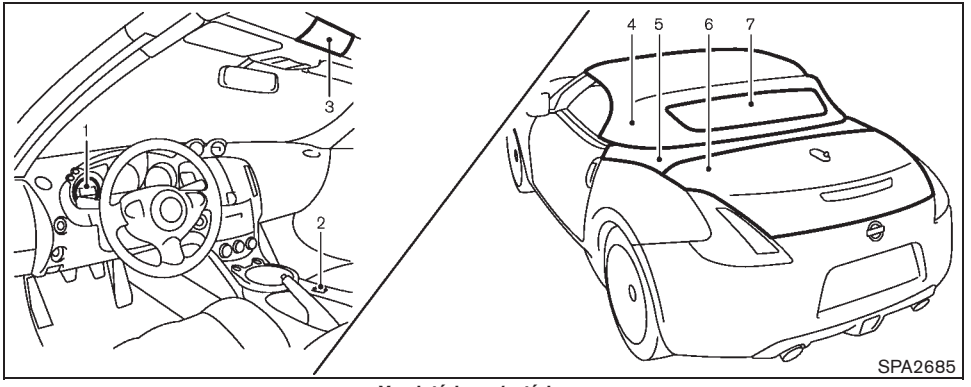

Vue intérieure/extérieure

1. Témoin indicateur de capote (sur les compteurs combinés)
2. Commande de manipulation de capote
3. Orifice de verrouillage supérieur
4. Capote
5. Couvercle de rangement de la capote
6. Couvercle de coffre
7. Lunette arrière

AVANT D'ACTIONNER LA CAPOTE

La caopte de ce véhicule est à commande électronique. Vous pouvez totalement ouvrir ou fermer la capote par une simple pression sur la commande situé sur la console centrale.

La commande de fonctionnement de la capote escamotable doit être actionnée dans toutes les conditions suivantes :

- Lorsque le coffre est fermé.
- Lorsque le véhicule est arrêté.
- Lorsque le moteur est en marche.
- Le contacteur d'allumage est en position ON.
- Lorsque le levier sélecteur ou le levier de vitesse est en position autre que la position R (marche arrière).

⚠ PRÉCAUTION

Laissez toujours tourner le moteur pendant l'opération de la capote. La capote fonctionnera également lorsque le contacteur d'allumage est en position ON, mais laissez tout de même le moteur tourner afin de prévenir la décharge de la batterie.

Assurez-vous de suivre correctement les instructions de fonctionnement, ainsi que les avertissements et précautions à prendre mentionnés dans cette section. **Un fonctionnement incorrect de la capote risque de provoquer un défaut de fonctionnement, l'endommagement du mécanisme ou la détérioration de la toile de capote et des pièces liées au système.**

⚠ ATTENTION

- **Stationnez le véhicule dans un endroit sûr et plat et serrez le frein de stationnement.**

- **Assurez-vous que l'endroit est dépourvu d'obstacle et dispose d'une hauteur libre suffisante au dessus de la capote (dans un garage ou un emplacement couvert par exemple). Il faut un minimum de 2 m (6,6 pi) au-dessus du sol pour ouvrir et fermer la capote en toute sécurité. Sans ce dégagement, la capote risque de heurter tout objet situé au-dessus lors de la manœuvre. Le dispositif d'actionnement de la capote pourrait se voir endommagé.**
- **Ne manœuvrez pas la capote par grand vent. Ils pourraient être emportés par le vent, blesser quelqu'un ou endommager la capote.**
- **Ne permettez à personne de se tenir debout ou de laisser dépasser quelque partie du corps que se soit à l'extérieur du véhicule lorsque le véhicule roule ou lors de la manœuvre de la capote.**
- **Vous pourriez, lors d'un accident avec capote repliée, être projeté hors du véhicule. Utilisez toujours les ceintures de sécurité et les dispositifs de retenue pour enfants appropriés.**

⚠ PRÉCAUTION

- **Ne commandez pas l'ouverture de la capote lorsque la température est au-dessous de 0°C (32°F). Ceci pourrait résulter en des dommages au matériel de la capote ou du système d'opération.**
- **Retirez toute goutte de pluie, de trace de neige, de glace ou de sable de la capote et séchez la toile de capote avant de l'ouvrir.**
- **N'ouvrez pas la capote lorsqu'elle est mouillée ou humide. L'eau pourrait entraîner des endommagements d'habitacle par corrosion d'eau, causer des taches et de la moisissure sur la toile de capote.**
- **Assurez-vous que le dégivrage de lunette arrière ne fonctionne pas. Ne l'activez jamais lorsque la capote est manœuvrée ou complètement ouverte. La chaleur risquerait d'endommager la toile de la capote.**

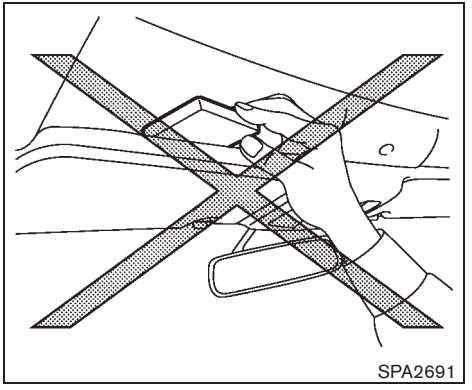
SPA2691

⚠ PRÉCAUTION

- **Ne mettez aucun objet entre la toile de capote et les arceaux. Par conséquent, cela pourrait aussi interférer dans le fonctionnement de la capote et endommager le dispositif de manœuvre de la capote ou des objets.**
- **Ne placez rien sur la capote ni sur le couvercle de rangement. Même de petits objets pourraient interférer dans le fonctionnement de la capote et endommager la capote ou la**

carrosserie.

- **Ne placez rien dans l'alvéole de rangement de la capote. La capote ne pourrait pas rentrer correctement dans son logement et cela risquerait d'endommager la capote et/ou la carrosserie.**
- **Ne vous asseyez ni ne placez de charge excessive sur la capote ou le couvercle de rangement, particulièrement lorsque la capote est manœuvrée. La capote pourrait être endommagée.**
- **Ne roulez pas le véhicule avec la capote partiellement ouverte. Assurez-vous toujours que la capote est soit complètement ouverte, soit complètement fermée avant de conduire.**
- **Arrimez bien les objets de façon à ce qu'ils ne s'envolent pas lorsque vous conduisez avec la capote ouverte.**
- **N'actionnez pas la capote sauf en cas d'urgence. Fontionnement manuel pourrait endommager la capote.**
- **Assurez-vous d'ouvrir ou fermer complètement la capote. Ne relâchez pas la commande d'activation à moitié course de l'ouverture ou de la fermeture. Si la capote est ouverte uniquement en partie, des dommages importants peuvent être causés au niveau de la capote.**

Assurez-vous que le couvercle du coffre est solidement fermé avant d'ouverture de capote.

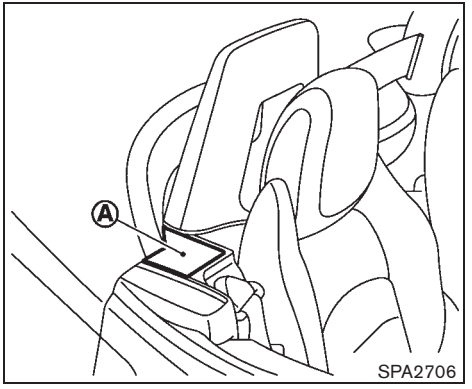

LORS DE LA MANŒUVRE DE LA CAPOTE

⚠ ATTENTION

Gardez vos mains et autres parties du corps à l'écart de toutes les pièces mobiles telles que la capote, le couvercle de rangement, les rabats latéraux Ⓐ ou les lève-vitres électriques.

⚠ PRÉCAUTION

Veillez à ce qu'aucun objet ne gêne un

des éléments du mécanisme de capote, dans le cas contraire, le verrouillage de la capote pourrait ne pas fonctionner de manière sûre.

REMARQUE :

- **En cas de batterie déchargée ou de température basse, il se peut que la capote s'arrête temporairement de bouger durant la manœuvre. Ceci est une fonction destinée à éviter un endommagement du mécanisme de capote, et non un défaut de fonctionnement.**
- **Si la capote est ouverte et fermée à plusieurs reprises dans un laps de temps réduit, l'opération de la capote pourrait être automatiquement arrêtée pour protéger le système. Attendez quelques minutes avant de faire fonctionner à nouveau la capote.**

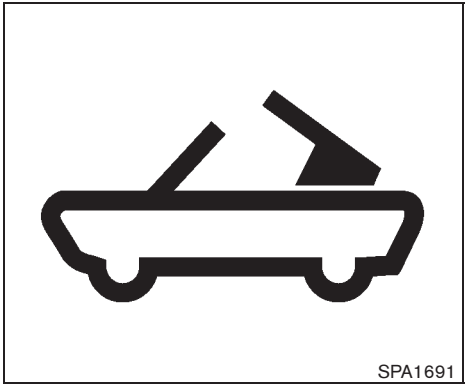

Témoin indicateur de capote

Le témoin indicateur de capote sur le tableau de bord indique les conditions de fonctionnement de la capote. Ce témoin s'allume et demeure allumé lorsque la capote est manœuvrée ou si elle s'arrête avant l'ouverture ou la fermeture complète. Le témoin s'éteint lorsque la capote est complètement ouverte ou fermée.

Le témoin clignote lorsque la capote n'est pas complètement ouverte ou fermée dans les conditions suivantes :

- Lorsque le véhicule est conduit.
- Lorsque le levier sélecteur ou le levier de vitesse est en position R (marche arrière).

Assurez-vous d'ouvrir ou fermer complètement la capote lors de la conduite du véhicule.

Lorsque la capote est en mouvement et que l'une des conditions ci-dessous apparaît, la capote s'arrêtera.

- Lorsque le levier sélecteur ou le levier de vitesse est en position R (marche arrière).
- Lorsque le véhicule se déplace à vitesse de 5 km/h (3 mi/h) ou plus.
- Lorsque la tension de la batterie est extrêmement basse.
- Lorsque la température du système de la capote devient extrêmement chaude.

Relâchez la commande de fonctionnement de la capote et appuyez de nouveau sur la commande pour faire déplacer la capote à sa position ouverte ou fermée complètement. Le témoin indicateur de capote de toit sera désactivé lorsque le fonctionnement de la capote est complètement terminée.

Si le témoin indicateur de capote s'allume alors que le contacteur d'allumage est en position ON (que la capote soit manœuvrée ou non, et que la capote est serrée), il se peut que le dispositif de capote ne fonctionne pas correctement. Faites alors vérifier votre véhicule chez un concessionnaire NISSAN le plus tôt possible.

Descente automatique des vitres

Lorsque la commande de fonctionnement de la capote est enfoncée, les glaces s'abaissent automatiquement et complètement. Les vitres ne remontent pas automatiquement après achèvement de l'opération d'ouverture/de fermeture de la capote. Utilisez le commande de lève-vitres électrique pour les remonter.

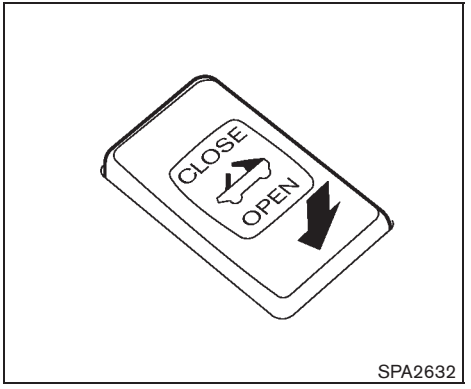

SPA2632

OUVERTURE DE LA CAPOTE

1. Démarrez le moteur.
2. Appuyez sur la partie OPEN de la commande de fonctionnement de la capote et maintenez-la appuyée jusqu'à ce que la capote soit complètement ouverte.
   - Le témoin de capote s'allumera pendant la manœuvre de la capote. (La manœuvre de la capote dure environ 20 secondes, puis le témoin indicateur s'éteint.)
   - Les vitres sont complètement ouvertes de manière automatique.
3. Relâchez la commande lorsque la capote est complètement ouverte. (Le témoin indicateur s'éteint.)

REMARQUE :

Si vous relâchez la commande et l'enfoncez de nouveau pendant l'ouverture de la capote, cette dernière bougera légèrement dans le sens de la fermeture, puis reprendra sa course initiale. La capote est prévue pour être déplacé dans ce sens. Ceci ne constitue pas une anomalie.

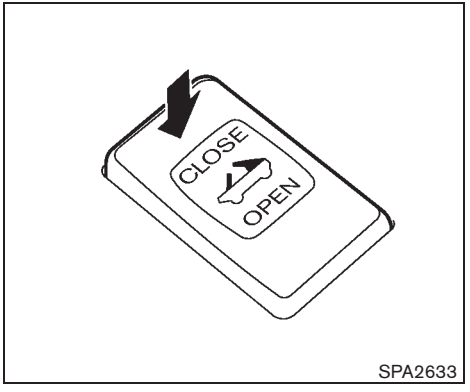

SPA2633

FERMETURE DE LA CAPOTE

1. Démarrez le moteur.
2. Appuyez sur la partie CLOSE de la commande de fonctionnement de la capote et maintenez-la appuyée jusqu'à ce que la capote soit complètement fermée.
   - Le témoin de capote s'allumera pendant la manœuvre de la capote. (La manœuvre de la fermeture dure environ 20 secondes.)
   - Les vitres sont complètement ouvertes de manière automatique.
3. Relâchez la commande lorsque la capote est complètement fermée. (Le témoin indicateur s'éteint.)

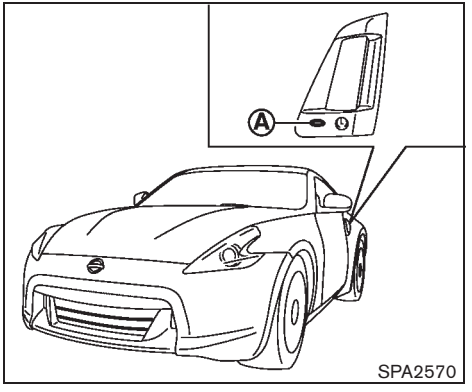

SPA2570

OUVERTURE DE LA CAPOTE À L'AIDE DE LA CLÉ INTELLIGENTE

La capote peut être ouverte à l'aide de l'interrupteur de demande.

Ouverture de la capote

Tournez le contacteur d'allumage en position OFF et assurez-vous de traîner la clé intelligente avec vous. Appuyez sur l'interrupteur de demande de la poignée de portière (conducteur ou passager) Ⓐ et maintenez-le appuyé jusqu'à ce que la capote soit complètement ouverte.

GUIDE DE DÉPANNAGE

Si la capote s'arrête à mi-course en cours de fonctionnement ou ne fonctionne pas correctement, suivez les procédures indiquées dans le tableau suivant. Si les procédures indiquées dans le tableau suivant ne permettent pas de résoudre le problème, contactez immédiatement un concessionnaire NISSAN afin de le faire vérifier.

Symptôme	Bip sonore	Cause possible	Solution possible
Le côté OPEN de la commande d'activation de la capote est enfoncée, mais la capote ne fonctionne pas.	Retentit deux fois	Le côté OPEN de la commande d'activation de la capote est enfoncée alors que la capote rétractable est complètement ouverte, ou le côté CLOSE de la commande d'activation de la capote est enfoncée alors que la capote est complètement fermée.	Appuyez sur le côté CLOSE de la commande d'activation de la capote lorsque la capote est complètement ouverte. Appuyez sur le côté OPEN de la commande d'activation de la capote lorsque la capote est complètement fermée.
	Retentit deux fois	Le levier sélecteur (modèles à boîte de vitesses automatique uniquement) ou le levier de vitesses (modèles à boîte de vitesses manuelle uniquement) est positionné sur R (marche arrière).	Placez le levier sélecteur (modèles à boîte de vitesses automatique uniquement) sur la position P (stationnement) ou N (point mort) ou placez le levier de vitesses (modèles à boîte de vitesses manuelle uniquement) sur la position N (point mort), puis actionnez la capote rétractable.
	Retentit deux fois	Le couvercle de coffre est ouvert.	Fermez le couvercle de coffre complètement.
	Ne retentit pas	La tension de la batterie est faible.	Démarrez à nouveau le moteur et actionnez la capote.
	Ne retentit pas	La manipulation s'arrête pour protéger le système.	Attendez environ 5 minutes.
La capote s'arrête à mi-course en cours de fonctionnement.	Retentit deux fois	Des objets sont coincés dans la structure mobile de la capote.	Vérifiez qu'aucun objet n'est coincé à l'intérieur de la plage arrière, des rabats latéraux et de la capote. Après avoir vérifié, placez le contacteur d'allumage en position OFF, démarrez à nouveau le moteur, puis actionnez la capote.
	Retentit deux fois	La tension de la batterie est faible.	Démarrez à nouveau le moteur et actionnez la capote.
Le bip sonore retentit pendant la conduite.	Retentit de manière continue	La capote est en partie ouverte.	Garez immédiatement le véhicule dans un endroit sûr et ouvrez ou fermez complètement la capote.

SI LA CAPOTE NE PEUT ÊTRE OUVERTE NI FERMÉE ÉLECTRIQUEMENT

Si vous n'arrivez pas à faire fonctionner la capote à l'aide de la commande, vérifiez que les conditions suivantes sont remplies :

- véhicule à l'arrêt
- contacteur d'allumage sur ON (Laissez tourner le moteur lors de l'ouverture/fermeture de la capote.)
- le coffre est fermé.
- le levier sélecteur ou le levier de vitesse est en position autre que la position R (marche arrière).

Si la capote ne fonctionne pas alors que toutes les conditions sont remplies ou s'il fonctionne mal, veuillez contacter un concessionnaire NISSAN le plus vite possible. Si vous êtes obligé de fermer la capote vous-même (en cas d'urgence ou si aucun dépanneur n'est disponible), faites-la manuellement.

Pour fermer la capote à la main :

- Garez le véhicule dans un endroit sûr, en dehors de la circulation.
- Pour fermer la capote à la main, il faut être deux car certaines pièces à manipuler sont extrêmement lourdes.

Il n'est pas possible d'ouvrir la capote manuellement.

⚠ ATTENTION

- **Ne roulez pas avec la capote partiellement ouverte.**
- **Si la capote ne peut être manœuvrée correctement, faites vérifier votre véhicule au plus tôt par un concessionnaire NISSAN.**

⚠ PRÉCAUTION

Le couvercle de rangement est extrêmement lourd. Le couvercle de rangement doit être manuellement ouvert ou fermé par deux personnes.

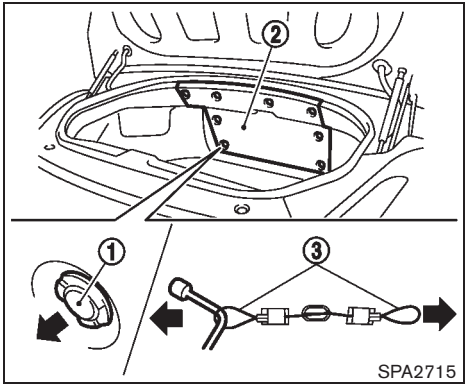

1. Ouvrez le coffre. Lorsque la batterie est déchargée, vous devrez manipuler l'ouverture à l'intérieur du couvercle du coffre secondaire. (Reportez-vous à «OUVERTURE DE SECOURS DU COUVERCLE DU COFFRE» plus haut dans ce chapitre.)
2. Ouvrez le couvercle de la capote.
   a. Retirez la planche ② à l'intérieur du coffre en retirant les clips ①.
   b. Tirez les câbles de déverrouillage (droit et gauche) ③ tel qu'illustré, puis fermez le couvercle de coffre.

REMARQUE :
Utilisez un chiffon ou un autre outil

pour protéger vos mains lorsque vous tirez les câbles de déverrouillage ③.

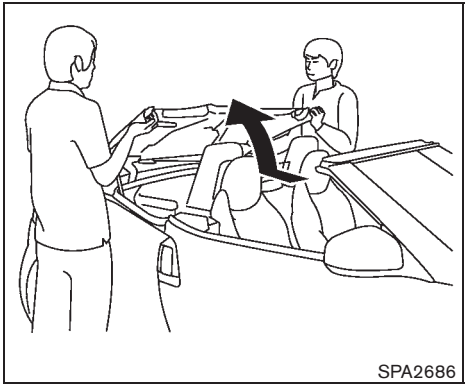
SPA2686

c. Tirez vers le haut le couvercle de rangement des côtés gauche et droit à la main.

⚠ PRÉCAUTION

Assurez-vous de fermer le couvercle de coffre avant le couvercle de rangement. Le couvercle de rangement risque de heurter le couvercle de coffre et de l'endommager.

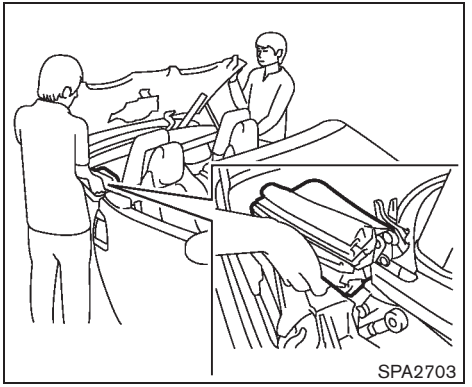
SPA2703

3. Fermez la capote.
   a. Soulevez la capote simultanément du côté droit et gauche du véhicule, tout en tenant le couvercle de rangement.

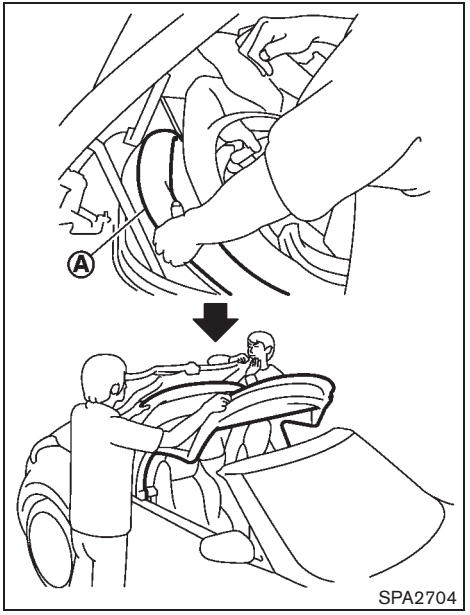

b. Lorsque la capote arrière Ⓐ est remontée de l'espace de rangement, une personne doit maintenir le couvercle de rangement et une autre personne doit remonter la capote .

c. Remontez la capote avec les deux mains, en tenant la partie arrière Ⓐ tel qu'illustré.

PRÉCAUTION

Assurez-vous de tenir la partie arrière Ⓐ afin d'éviter que les pièces avant et arrière ne se détachent l'une de l'autre. La capote pourrait être endommagée.

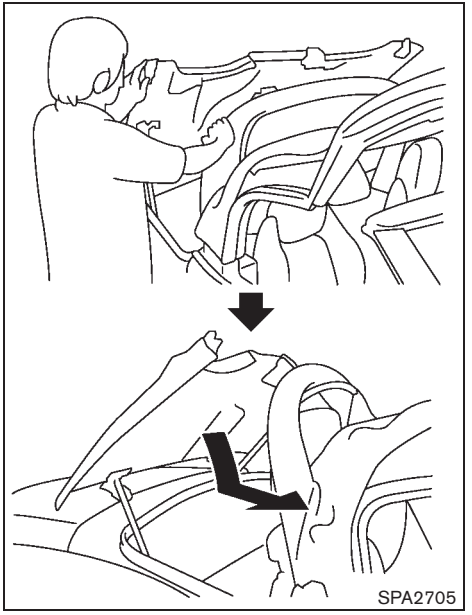

d. Baissez et faites coulisser le couvercle de rangement pour le fermer tout en tenant la capote arrière du côté droit et gauche du véhicule.

⚠ PRÉCAUTION

Assurez-vous de fermer complètement le couvercle de rangement. Le couvercle de rangement risque de heurter la capote et de l'endommager.

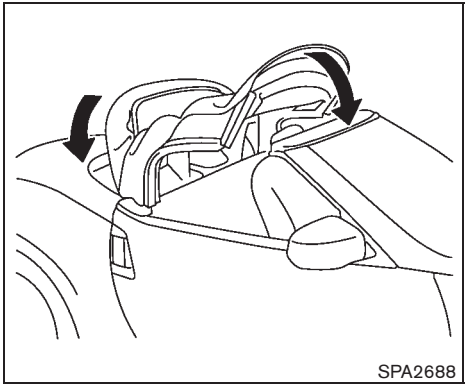
SPA2688

e. Fermez les parties avant et arrière de la capote en même temps tel qu'illustré.

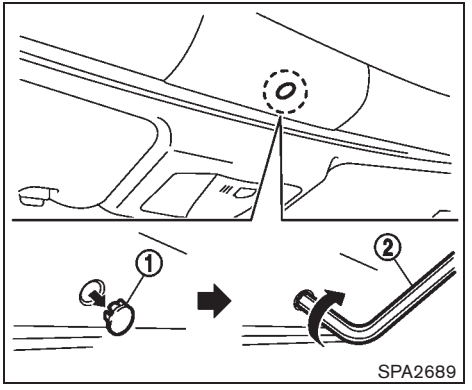

SPA2689

4. Verrouillez la partie avant de la capote.
   a. Retirez le cache ① tel qu'illustré.
   b. Insérez un outil adapté ② (situé dans le coffre) dans l'orifice et tournez dans le sens des aiguilles d'une montre.

⚠ PRÉCAUTION

- **Après fermeture manuelle de la capote, faites vérifier et/ou réparer le système par un concessionnaire NISSAN le plus tôt possible.**
- **Évitez de laisser le véhicule à l'extérieur pendant trop longtemps ou**

de conduire à vitesse élevée. La partie arrière de la capote n'est pas complètement verrouillée et il est possible que du vent ou de la pluie s'introduise dans l'habitacle.

ENTRETIEN DE LA CAPOTE ET DE LA CARROSSERIE

Les avertissements et précautions indiqués dans les pages qui précèdent sont très utiles pour garantir la sécurité et le confort de votre Roadster. Par ailleurs, pour que la capote et la carrosserie gardent un bel aspect vous devez les nettoyer et/ou les laver correctement.

⚠ PRÉCAUTION

- **N'utilisez pas de lave-auto ni de pompe haute pression pour nettoyer votre véhicule. La capote risque d'être endommagée et l'eau risque de s'infiltrer dans le véhicule.**
- **Stationnez le véhicule avec capote repliée s'il doit rester de longues périodes sans utilisation. Une capote restée repliée trop longtemps pourrait voir sa surface se plisser.**

Pour plus de détails, reportez-vous à «NETTOYAGE DE L'EXTÉRIEUR» dans le chapitre «7. Aspect et entretien».

- Une bande protectrice transparente est appliquée sur la surface peinte du couvercle de rangement de la capote pour protéger la surface de contact de la capote. Lorsque la capote est entièrement rangée, cette bande peut dégager de la lumière visible de l'intérieur du véhicule. Ceci n'affecte pas l'étanchéité ni l'imperméabilité du dispositif.
- La surface intérieure des couvercles du coffre et du rangement de la capote peut présenter un aspect fibreux ou marbré. Ceci est l'apparence normale du matériau utilisé pour ces pièces.

PIÈCES SPÉCIALES AVANT, LATÉRALES ET ARRIÈRE (modèles NISMO)

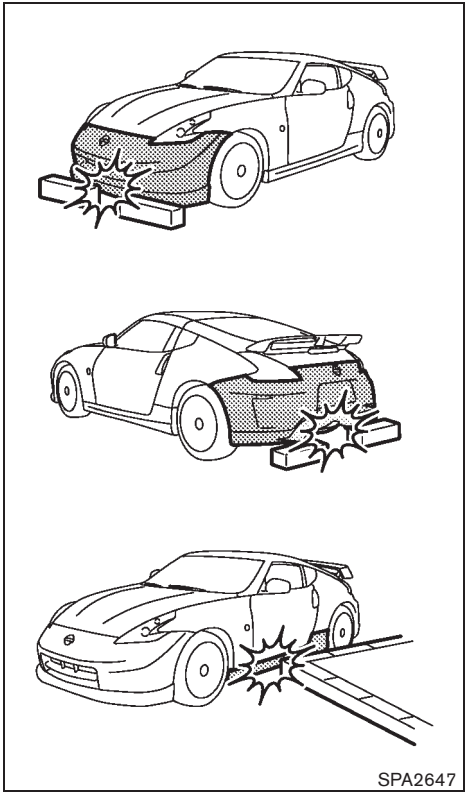
SPA2647

Les modèles NISMO sont des pièces spéciales suivantes à l'avant, sur le côté et à l'arrière du véhicule.

— Pare-chocs avant équipé d'un séparateur aérodynamique

— Extensions de bas de caisse latéral

— Pare-chocs arrière équipé d'un diffuseur aérodynamique

— Tuyaux d'échappement de grand diamètre

Ces pièces sont proches du sol et risquent d'être endommagées si elles entrent en contact avec la bordure des trottoirs, des dispositifs de calage des roues, etc.

⚠ PRÉCAUTION

Réduisez la vitesse du véhicule afin d'éviter d'endommager ces pièces lorsque :

- **vous conduisez sur des routes bosselées ou présentant des ornières**
- **vous entrez ou sortez de garages ou de certaines allées**
- **vous passez sur des ralentisseurs**

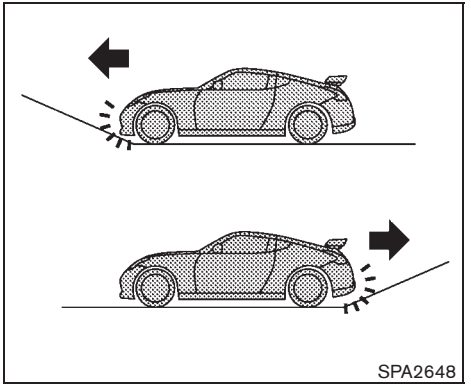

SPA2648

⚠ PRÉCAUTION

Les angles d'approche et de départ sont réduits. Réduisez la vitesse du véhicule lorsque vous approchez ou vous éloignez d'une pente raide. Dans le cas contraire, le pare-chocs avant équipé d'un séparateur aérodynamique, le pare-chocs arrière équipé d'un diffuseur aérodynamique et les tuyaux d'échappement risquent de heurter la surface de la route et d'être endommagés.

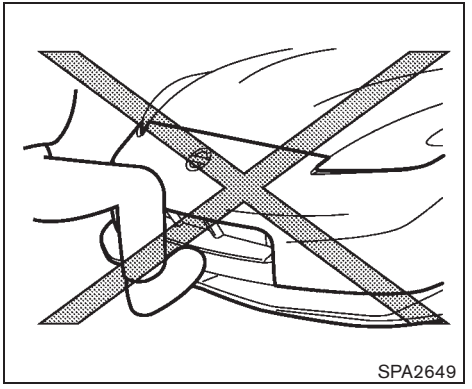

SPA2649

⚠ PRÉCAUTION

Ne montez pas sur un pare-chocs équipé d'un séparateur aérodynamique. Vous risquez de l'endommager.

TRAPPE DU RÉSERVOIR DE CARBURANT

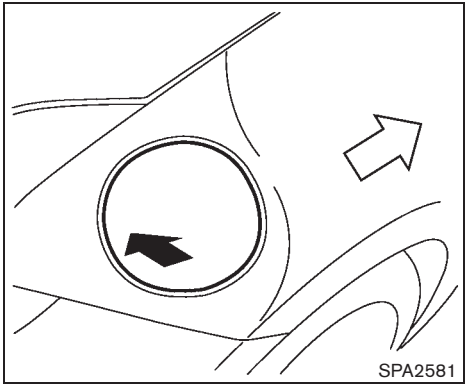

OUVERTURE DE LA TRAPPE DU RÉSERVOIR DE CARBURANT

Pour ouvrir la trappe du réservoir de carburant, déverrouillez la trappe du réservoir de carburant en utilisant une des fonctions suivantes, puis appuyez sur le côté gauche de la trappe.

- Appuyez sur l'interrupteur de demande de la poignée de portière tout en gardant la clé intelligente sur vous.
- Appuyez sur le bouton DÉVERROUILLAGE de la clé intelligente.
- Insérez la clé mécanique dans le barillet et tournez la clé de la portière vers l'arrière du véhicule.
- Mettez la commande de verrouillage électrique des portières en position DÉVERROUILLAGE.

Pour verrouiller, fermez bien le portillon du réservoir de carburant et verrouillez toutes les portes en actionnant l'interrupteur de demande de la poignée de portière, le bouton VERROUILLAGE sur la clé intelligente, la clé mécanique ou la commande de verrouillage électrique des portières.

BOUCHON DU RÉSERVOIR DE CARBURANT

ATTENTION

- **L'essence est un produit hautement inflammable et qui explose dans certaines conditions. En l'utilisant ou en la manipulant incorrectement, vous vous exposez à des brûlures ou à de graves blessures. Lors du plein du réservoir, il faut toujours arrêter le moteur et il ne faut pas fumer ni approcher de flamme vive près du véhicule.**
- **Ne continuez pas à remplir le réservoir de carburant une fois que le pistolet du distributeur de carburant s'est automatiquement fermé. Autrement, le carburant risque de déborder, provoquant ainsi éclaboussures et risque d'incendie.**
- **Ne remplacez le bouchon du réservoir de carburant que par un autre bouchon identique à l'original. Ce bouchon est muni d'une soupape de sécurité qui est indispensable au bon fonctionnement du circuit de carburant et du dispositif antipollution. Un bouchon mal adapté risque d'entraîner de sérieux problèmes de fonctionnement, voire des blessures. Il peut également activer le témoin indicateur de mauvais fonctionnement.**
- **Ne versez jamais de carburant dans le boîtier papillon pour essayer de mettre le moteur en marche.**
- **Ne remplissez pas de jerrican de carburant dans le véhicule ou sur une remorque. L'électricité statique pourrait provoquer une explosion en cas de présence de combustible, gaz ou vapeur inflammables. Pour réduire les risques élevés de blessures graves ou mortelles lorsque vous remplissez un jerrican de carburant :**

— Posez toujours le récipient au sol pendant le remplissage.
— N'utilisez pas d'appareils électroniques pendant le remplissage.
— Ne soulevez pas la buse de la pompe hors du jerrican pendant le remplissage.
— Utilisez uniquement des jerricans homologués pour contenir des combustibles.

⚠ PRÉCAUTION

- **En cas d'éclaboussures d'essence sur la carrosserie du véhicule, rincez abondamment à l'eau claire pour éviter que la peinture ne s'abîme.**
- **Insérez le bouchon bien droit dans le tube du réservoir de carburant, puis serrez jusqu'à ce que le bouchon du réservoir de carburant clique. Si le bouchon de carburant est mal serré, le témoin indicateur de mauvais fonctionnement (MIL) SERVICE ENGINE SOON peut s'allumer. Si le témoin SERVICE ENGINE SOON s'est allumé à cause du bouchon du réservoir de carburant, vissez ce dernier s'il est desserré ou remettez-le en place s'il est tombé avant de reprendre la conduite. Le témoin SERVICE ENGINE SOON s'éteindra après quelques tours de roues. Si le témoin SERVICE ENGINE SOON ne s'éteint pas après quelques tours de roues, faites vérifier votre véhicule par un concessionnaire NISSAN.**

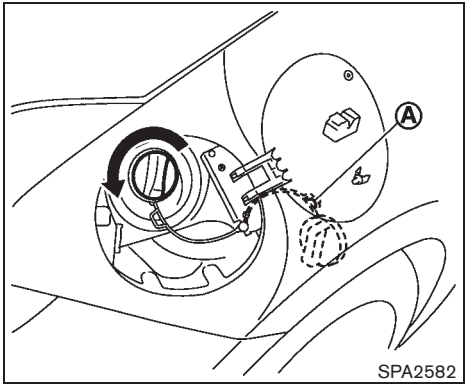

Le bouchon du réservoir de carburant est équipé d'un cliquet d'arrêt. Pour le retirer, tournez-le dans le sens inverse des aiguilles d'une montre. Pour le serrer, vissez le bouchon en le tournant dans le sens des aiguilles d'une montre jusqu'à ce que vous entendiez le déclic.

Lorsque vous faites le plein, utilisez le bouchon du réservoir de carburant sur le support de bouchon Ⓐ .

VOLANT INCLINABLE

⚠ ATTENTION

- **Ne réglez pas le volant pendant la conduite du véhicule. Vous risqueriez de perdre le contrôle du véhicule et de causer un accident.**
- **Ne rapprochez pas le volant plus près que nécessaire pour votre confort et pour assurer un fonctionnement correct. Le coussin gonflable du conducteur se déploie avec une force extrême. Les risques de blessure légère ou mortelle en cas d'accident sont augmentés si le conducteur n'est pas retenu, s'il est penché en avant, assis sur le côté ou en mauvaise position. Le coussin gonflable risque également de blesser gravement l'occupant qui se trouverait trop près au moment où le coussin gonflable se déploie. Il faut toujours s'asseoir avec le dos bien en arrière contre le dossier du siège aussi loin que possible du volant. Utilisez toujours les ceintures de sécurité.**

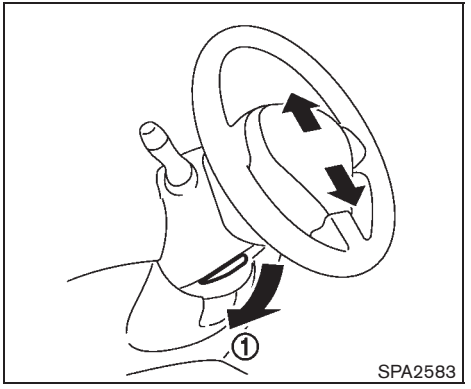

FONCTIONNEMENT MANUEL

Fonction d'inclinaison

Poussez le levier de verrouillage (1) vers le bas et réglez le volant en haut ou en bas à la position désirée.

Tirez fermement sur le levier de verrouillage pour verrouiller le volant en place.

PARE-SOLEIL

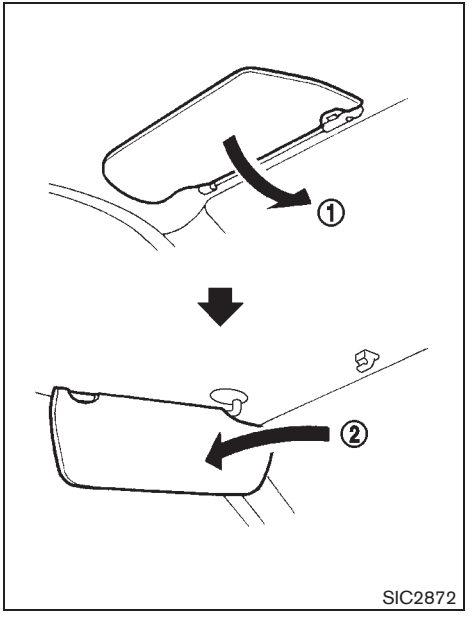

1. Pour vous protéger contre un éblouissement frontal, abaissez le pare-soleil principal (1).
2. Pour vous protéger contre un éblouissement latéral, dégagez le pare-soleil principal du support central et tournez-le vers le côté (2).

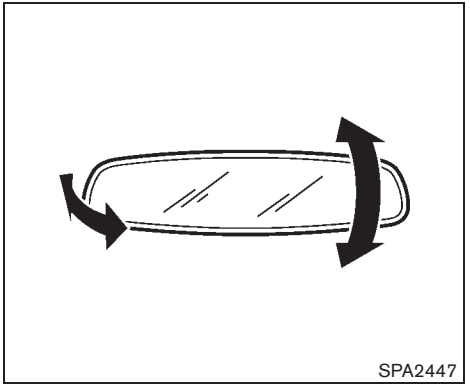
SPA2447

RÉTROVISEUR INTÉRIEUR

Ajustez la hauteur et l'angle du rétroviseur intérieur à la position désirée.

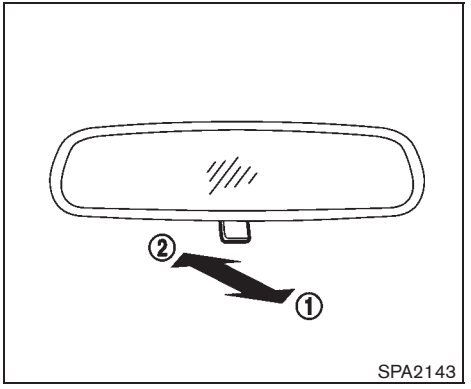

SPA2143

Type antireflet manuel

La position nuit ① réduit l'éblouissement des phares des véhicules qui suivent dans la nuit.

Utilisez la position de jour ② lorsque vous conduisez durant les heures d'ensoleillement.

⚠ ATTENTION

N'utilisez cette position que lorsqu'elle est nécessaire, car elle réduit la clarté du rétroviseur.

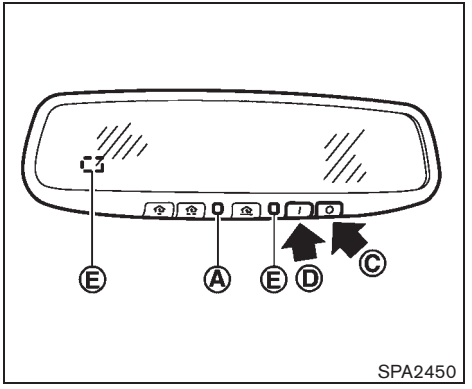

SPA2450

Type antireflet automatique

Le rétroviseur intérieur est conçu de manière à ce que le pouvoir réflecteur se modifie automatiquement en fonction de l'intensité lumineuse des phares du véhicule qui vous suit.

Le système antireflet s'allumera automatiquement lorsque le contacteur d'allumage sera poussé à la position ON.

Lorsque le système antireflet est activé, le témoin indicateur Ⓐ s'illuminera et l'éblouissement excessif des phares du véhicule situé derrière vous s'en trouvera réduit.

Poussez l'interrupteur «○» Ⓒ pour que le rétroviseur intérieur fonctionne normalement. Le

témoin indicateur s'éteindra. Poussez l'interrupteur «I» Ⓓ pour activer le système.

Ne permettez pas à des objets de couvrir les capteurs Ⓔ et n'utilisez pas de produit de nettoyage pour vitres sur celui-ci. Vous risqueriez de diminuer la sensibilité du capteur, ce qui affecterait le fonctionnement de ce dernier.

Pour la manipulation du télécommande universelle HomeLink[MD], reportez-vous à «TÉLÉCOMMANDE UNIVERSELLE HomeLink[MD]» dans le chapitre «2. Instruments et commandes».

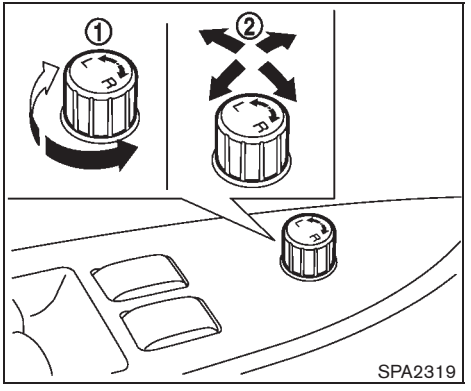

RÉTROVISEURS EXTÉRIEURS

⚠ ATTENTION

Les objets que l'on peut voir dans le rétroviseur extérieur du côté du passager sont plus rapprochés qu'ils ne semblent. Usez de prudence lors d'un déplacement vers la droite. L'utilisation seule de ce rétroviseur peut causer un accident. Servez-vous du miroir de côté ou jetez un coup d'œil derrière pour jauger correctement les distances.

Régler les rétroviseurs extérieurs

La commande du régulateur des rétroviseurs extérieurs est située sur l'accoudoir.

Le rétroviseur extérieur ne fonctionne que si le contacteur d'allumage est en position ACC ou ON.

Pour sélectionner le rétroviseur de gauche ou de droite ①, tournez le contacteur vers le côté L ou vers le côté R et réglez ensuite à l'aide de la commande de réglage ②.

Dégivrage des rétroviseurs extérieurs

Les rétroviseurs extérieurs seront chauffés lorsque la commande du dégivreur du rétroviseur extérieur est activée.

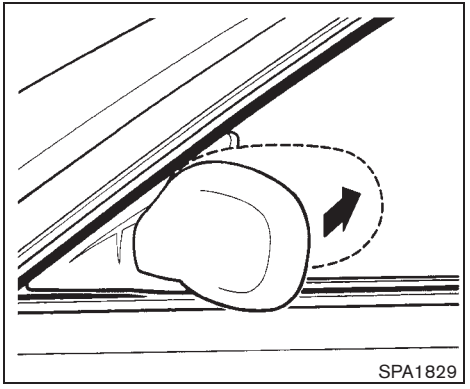

Rétroviseurs extérieurs repliables

Repoussez le rétroviseur extérieur vers l'arrière du véhicule pour le rabattre.

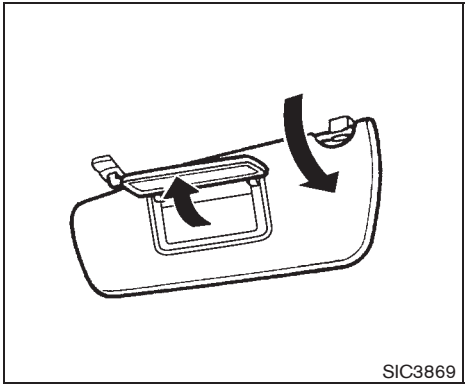

MIROIR DE COURTOISIE

Pour utiliser le miroir de courtoisie, tirez le pare-soleil vers le bas et relevez le couvercle.

4 Systèmes d'affichage central, de chauffage, de climatisation, audio, téléphonique et de reconnaissance vocale

Consignes de sécurité 4-2
Panneau de commande multifonct. central (modèles avec système de navigation) 4-3
- Comment utiliser la manette multifonction 4-3
- Comment utiliser l'écran tactile 4-4
- Menu départ 4-6
- Comment sélectionner les menus à l'écran 4-7

Informations et réglages du véhicule (modèles avec système de navigation) 4-7
- Comment utiliser le bouton STATUS 4-7
- Comment utiliser le bouton de réglage de la luminosité et d'affichage ON/OFF 4-7
- Comment utiliser le bouton INFO 4-8
- Comment utiliser le bouton SETTING 4-11

Ventilateurs 4-19
- Ventilateurs centraux 4-19
- Ventilateurs latéraux 4-19

Chauffage et climatisation 4-19
- Climatisation automatique (type A) 4-20
- Climatisation automatique (type B/type C) 4-23
- Conseils d'utilisation 4-25
- Microfiltre à l'intérieur de la cabine 4-25
- Entretien de la climatisation 4-26

Système audio 4-26
- Précautions de fonctionnement du système audio 4-26
- Radio FM-AM avec lecteur de disques compacts (CD) 4-42
- Chargeur de radio FM-AM-SAT avec disques compacts (CD) (modèles sans système de navigation) 4-47
- Lecteur de radio FM-AM-SAT avec disques compacts (CD) (modèles avec système de navigation) 4-52
- Fonctionnement du lecteur DVD (DIGITAL VERSATILE DISC) (modèles avec système de navigation) 4-56
- Fonctionnement de la clé USB (modèles avec système de navigation) 4-59
- Système audio en flux avec Bluetooth[MD] (modèles avec système de navigation) 4-63
- Fonctionnement du lecteur iPod (modèles avec système de navigation) 4-68
- Lecteur de disque dur Music Box (modèles avec système de navigation) 4-70
- Prises d'entrée auxiliaire (modèles avec système de navigation) 4-77
- Entretien et nettoyage du CD/DVD/dispositif de mémoire USB 4-78
- Commandes audio intégrées au volant 4-79
- Antenne 4-81

Radiotéléphone ou poste de radio BP 4-82
Système téléphonique mains libres Bluetooth[MD] (modèles avec système de navigation) 4-83

Informations légales 4-84
Commandes vocales..... 4-85
Boutons de contrôle 4-85
Procédure de connexion 4-85
Sélection du téléphone..... 4-86
Répertoire du véhicule..... 4-86
Faire un appel 4-89
Recevoir un appel 4-90
Durant un appel..... 4-90
Réglages téléphoniques..... 4-91
Guide de dépannage 4-93
Système téléphonique mains libres Bluetooth[MD] sans système de navigation 4-94
Informations légales 4-95
Utilisation du système 4-96
Boutons de contrôle 4-98
Pour commencer..... 4-98
Liste des commandes vocales..... 4-100
Mode d'apprentissage commandes vocales (ACV)..... 4-104
Guide de dépannage 4-107
Système de reconnaissance vocale NISSAN (modèles avec système de navigation) 4-108
Mode standard de reconnaissance vocale NISSAN..... 4-108
Utilisation du système 4-111
Mode de commande alternatif de reconnaissance vocale NISSAN..... 4-121
Utilisation du système 4-127
Guide de dépannage 4-133

⚠ ATTENTION

- **Ne démontez et n'apportez aucune modification à ce système. Vous risquez autrement de provoquer des accidents, des incendies ou des chocs électriques.**
- **N'utilisez pas ce système si vous constatez une anomalie de fonctionnement, comme un gel de l'écran ou si le son est étrangement faible. Vous risquez autrement de provoquer des accidents, des incendies ou des chocs électriques.**
- **Si vous constatez la présence d'un corps étranger sur le système, si vous renversez du liquide dessus ou que de la fumée ou une odeur suspecte s'en dégage, arrêtez tout de suite de l'utiliser et appelez le concessionnaire NISSAN le plus proche. Un manquement à de telles précautions pourrait provoquer des accidents, des incendies ou des chocs électriques.**
- **Stationnez le véhicule dans un endroit sécurisé et appliquez le frein de stationnement pour visionner les images sur l'écran d'affichage central avant à l'aide des autres périphériques branchés aux prises d'entrée auxiliaires.**

N'essayez pas d'utiliser le système sous des températures extrêmes (inférieures à −20°C [−4°F] ou supérieures à 70°C [158°F]). Faire fonctionner le système sous ces conditions peut entraîner des dysfonctionnements.

PANNEAU DE COMMANDE MULTIFONCT. CENTRAL (modèles avec système de navigation)

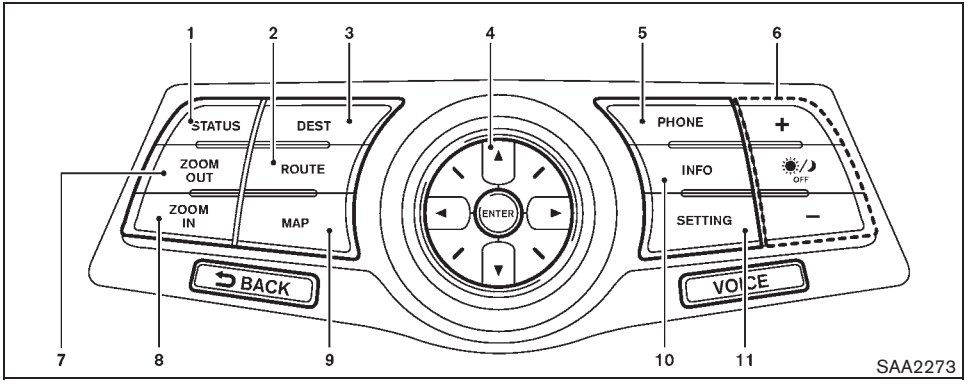

1. Bouton d'affichage du statut «STATUS» (P.4-7)
2, 3, 7, 8, 9.
   Pour les boutons de réglage du système de navigation (Reportez-vous au Mode d'emploi du système de navigation fourni séparément.)
4. Manette multifonction (P.4-3)
5. Bouton du système téléphonique mains libres Bluetooth[MD] «PHONE» (P.4-83)
6. Bouton de réglage de la luminosité et d'affichage ON/OFF «☀/☽ OFF» (P.4-7)
10. Bouton des informations sur le véhicule et sur la navigation «INFO» (P.4-8)
11. Bouton «SETTING» (P.4-11)

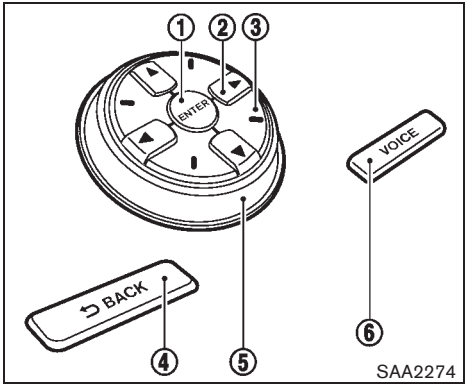

COMMENT UTILISER LA MANETTE MULTIFONCTION

Sélectionnez un élément sur l'affichage en utilisant les boutons directionnels principaux ② (ou les boutons directionnels supplémentaires ③ avec le système de navigation) ou la molette centrale ⑤ et enfoncez le bouton ENTER ① pour valider.

Appuyez sur le bouton BACK ④ pour revenir à l'écran précédent ou effacer des caractères. En appuyant sur BACK, les réglages peuvent être sauvegardés ou non, en fonction du menu.

Pour les fonctions du bouton VOICE ⑥, reportez-vous au Mode d'emploi du système

de navigation fourni séparément.

COMMENT UTILISER L'ÉCRAN TACTILE

⚠ PRÉCAUTION

- **L'écran de verre sur l'affichage à cristaux liquides peut se briser s'il est frappé par un objet dur ou pointu. Si le verre casse, ne touchez pas au dispositif de cristaux liquides, car il contient une quantité minime de mercure. En cas de contact avec la peau, lavez immédiatement avec de l'eau et du savon.**
- **Si vous nettoyez l'écran d'affichage, utilisez un chiffon doux et sec. Si un nettoyage supplémentaire est nécessaire, utilisez une petite quantité de détergent neutre avec un chiffon doux. N'utilisez jamais de chiffon rugueux, alcool, benzine, diluant ou tout type de solvant ou des serviettes en papier contenant un agent de nettoyage chimique. Ils égratigneraient et endommageraient le panneau.**
- **Ne renversez pas de liquides tels que de l'eau ou du parfum pour voitures sur l'écran. Le contact avec le liquide pourrait causer un mauvais fonctionnement du système.**

Pour assurer une conduite prudente, certaines fonctions ne peuvent être actionnées lors de la conduite.

Les fonctions à l'écran qui ne sont pas disponibles lors de la conduite seront affichées «en gris» ou mises en sourdine.

Stationnez le véhicule dans un endroit sûr puis faites fonctionner le système de navigation.

⚠ ATTENTION

- **Consacrez TOUJOURS toute votre attention à la conduite.**
- **Évitez d'utiliser les caractéristiques du véhicule qui pourraient vous distraire. Si vous n'êtes pas totalement concentré sur la conduite, vous risqueriez de perdre le contrôle du véhicule et de causer un accident.**

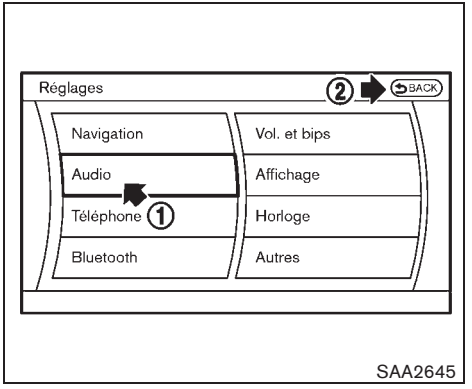

Fonctionnement de l'écran tactile

Avec ce système, les mêmes opérations que celles de la manette multifonction sont disponibles lorsque vous utilisez l'écran tactile.

Sélection d'un élément :

Touchez un élément pour le sélectionner. Pour sélectionner les réglages «Audio», touchez la zone «Audio» ① à l'écran.

Appuyez sur le bouton BACK ② pour retourner à l'écran précédent.

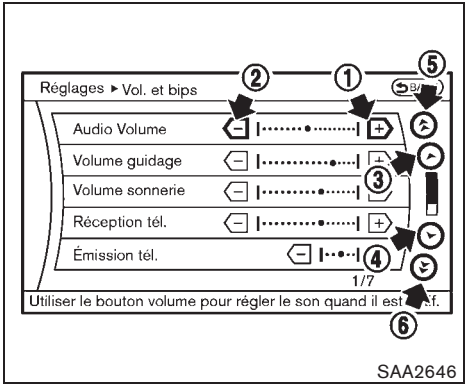

Régler un élément :

Appuyez sur le bouton **+** ① ou **−** ② pour régler les éléments.

Appuyez sur les boutons ⌃ ③ ou ⌄ ④ pour passer à l'élément suivant ou précédent.

Appuyez sur les boutons ⌃⌃ ⑤ ou ⌄⌄ ⑥ pour passer à la page suivante ou précédente.

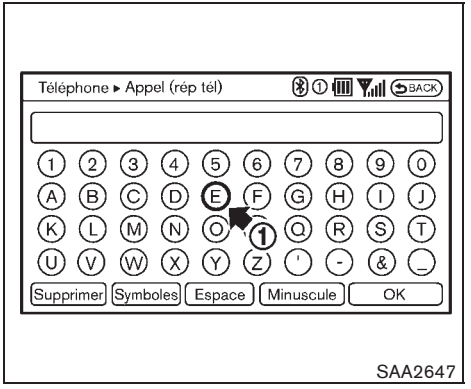

Saisie de caractères :

Touchez la lettre ou le chiffre ① .

Certaines options sont disponibles lors de la saisie de caractères.

- **Majuscule :**

  Affiche les caractères en majuscules.

- **Minuscule :**

  Affiche les caractères en minuscules.

- **Symboles :**

  Affiche des symboles tels que le point d'interrogation (?).

- **Espace :**

  Insère un espace.

- **Supprimer :**

  Supprime le dernier caractère qui a été saisi avec une touche. Appuyez et maintenez enfoncé le bouton pour supprimer tous les caractères.

- **OK :**

  Termine la saisie de caractères.

Entretien de l'écran tactile

Si vous nettoyez l'écran d'affichage, utilisez un chiffon doux et sec. Si un nettoyage supplémentaire est nécessaire, utilisez une petite quantité de détergent neutre avec un chiffon doux. Ne vaporisez jamais l'écran avec de l'eau ou un détergent. Mouillez le chiffon en premier, puis essuyez l'écran.

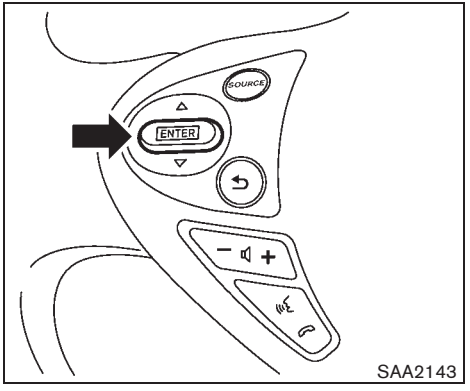

SAA2143

MENU DÉPART

Le menu départ s'affiche à l'aide de la commande de menu, sur les commandes intégrées au volant.

1. Lorsque l'écran MAP ou STATUS est affiché, poussez et maintenez la commande de menu jusqu'à ce que l'écran «Menu Départ» s'affiche.
2. Sélectionnez l'élément préféré en appuyant sur les flèches de la commande de menu vers le haut ou vers le bas, puis appuyez sur la commande de menu pour valider.

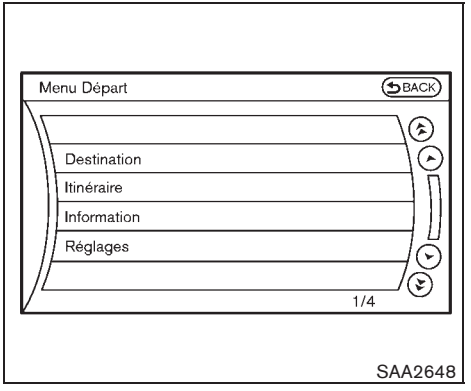

SAA2648

Éléments disponibles

Destination/Itinéraire :

Ces éléments concernent le système de navigation. Pour les détails, reportez-vous au Mode d'emploi du système de navigation fourni séparément.

Information :

Affiche l'écran d'information. C'est le même écran qui apparaît lorsque vous appuyez sur le bouton INFO.

Réglages :

Affiche l'écran des réglages. C'est le même écran qui apparaît lorsque vous appuyez sur le bouton SETTING.

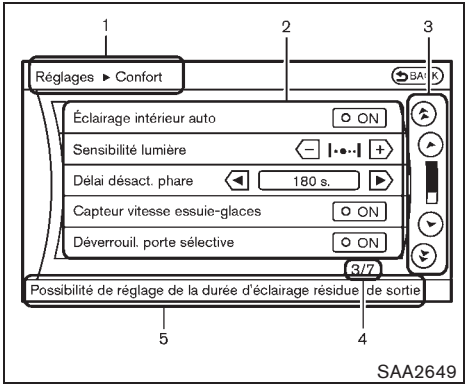

COMMENT SÉLECTIONNER LES MENUS À L'ÉCRAN

Les fonctions du véhicule sont disponibles sur l'écran d'affichage dans les menus. Pour sélectionner chaque élément clé, sélectionnez l'élément choisi à l'aide de la manette multifonction, puis appuyez sur le bouton ENTER.

Lorsqu'une sélection de menu est faite ou qu'un élément du menu est sélectionné, les différentes zones à l'écran vous fourniront des informations importantes. Voir les éléments suivants pour plus de détails.

1. En-tête :

   Affiche le chemin emprunté pour arriver à l'écran actuel. (par ex. : appuyez sur le bouton SETTING > choisissez l'élément du menu «Confort».)

2. Sélections dans le menu :

   Affiche les options disponibles avec cet écran de menu.

3. Indicateur de mouvement HAUT/BAS :

   Indique que la manette multifonction peut être utilisée pour se déplacer vers le HAUT/BAS de l'écran pour sélectionner d'autres options.

4. Compteur d'éléments du menu :

   Indique le nombre total d'éléments listés sur toutes les pages, pour le menu actuel (par exemple : 3/7)

5. Bas de page/Ligne d'information :

   Fournit plus d'information (si disponible) sur la sélection du menu couramment sélectionnée. (par exemple : Réglez les phares après les avoir désactivés.)

COMMENT UTILISER LE BOUTON STATUS

Pour afficher le statut du système audio, de climatisation, de consommation de carburant et de navigation, appuyez sur le bouton STATUS. Quand vous appuyez sur le bouton STATUS à plusieurs reprises, les informations suivantes s'affichent.

Systèmes audio et de climatisation → Systèmes audio et de consommation de carburant → Systèmes audio et de navigation

COMMENT UTILISER LE BOUTON DE RÉGLAGE DE LA LUMINOSITÉ ET D'AFFICHAGE ON/OFF

Appuyez sur le bouton «☀/☽ OFF» pour passer du mode de luminosité de l'écran au mode jour ou nuit, et pour ajuster la luminosité de l'écran à l'aide de la manette multifonction lorsque le témoin indicateur est affiché au bas de l'écran.

Il est également possible d'ajuster la luminosité de l'écran à l'aide des boutons de luminosité HAUT **(+)** ou BAS **(–)**.

Appuyez sur le bouton «☀/☽ OFF» pendant plus de 2 secondes pour éteindre l'affichage. Appuyez à nouveau sur le bouton pour mettre en marche l'affichage.

COMMENT UTILISER LE BOUTON INFO

L'écran de l'ordinateur de route affiche des informations sur le véhicule et sur la navigation pour vous faciliter la tâche.

Les informations affichées permettront de vous aider à déterminer l'état du véhicule. Voir les éléments suivants pour plus de détails.

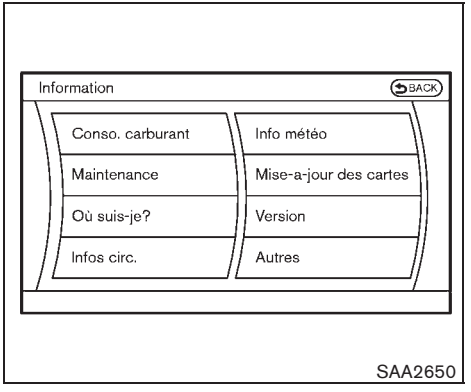

Affichage d'informations sur le véhicule

1. Appuyez sur le bouton INFO du panneau de commande.
2. Sélectionnez un élément dans le menu Information.
3. Après le visionnage ou l'ajustement de l'information sur les écrans suivants, appuyez sur le bouton BACK pour retourner au menu Information.

Pour les éléments suivants, reportez-vous au Mode d'emploi du système de navigation fourni séparément :

- Où suis-je ?
- Infos circ.
- Info météo
- Mise-a-jour des cartes
- Version

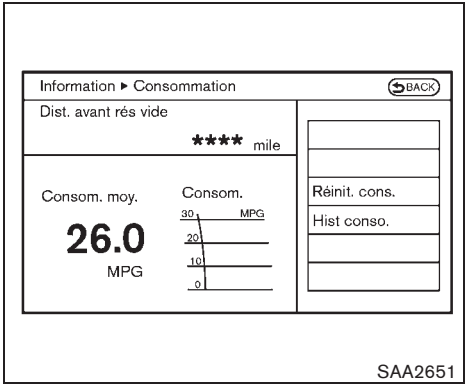

SAA2651

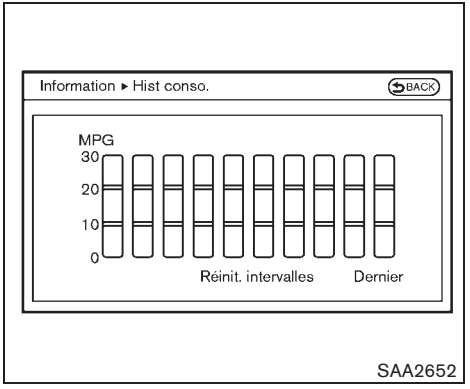

SAA2652

Information sur la consommation carburant

La distance avant réservoir vide, la consommation moyenne de carburant et la consommation actuelle de carburant s'affichent en guise de référence.

Pour réinitialiser la consommation moyenne de carburant (Consom. moy.), sélectionnez la touche «Réinit. cons.».

Si la touche «Hist conso.» est sélectionnée, l'historique de la consommation moyenne de carburant s'affiche sur le graphique avec la moyenne correspondant à la période écoulée depuis la dernière réinitialisation.

Les unités peuvent être converties en unités «US» ou «Métrique». (Reportez-vous à «COMMENT UTILISER LE BOUTON SETTING» plus loin dans ce chapitre.)

La consommation de carburant automobile peut différer de l'information affichée sur l'affichage de l'information du véhicule. Ceci est causé par la différence de synchronisation dans la mise à jour de l'information et n'indique pas un défaut de fonctionnement.

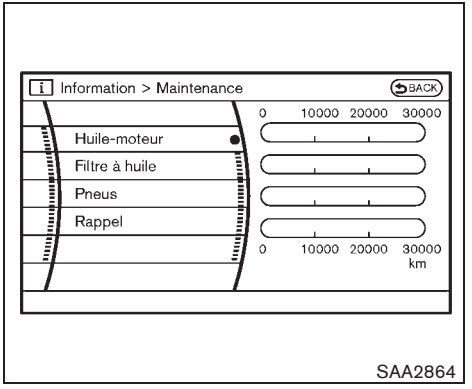

SAA2864

Informations sur la maintenance

Les intervalles d'entretien peuvent être affichés pour l'huile-moteur, le filtre à huile, les pneus et d'autres rappels.

Pour régler un intervalle d'entretien, sélectionnez l'élément choisi dans la liste.

Vous pouvez également régler un message qui vous rappellera quand votre prochaine visite d'entretien est nécessaire.

L'exemple suivant indique comment régler les informations relatives à l'entretien de l'huile-moteur. Effectuez la même procédure pour régler les informations relatives aux autres opérations d'entretien.

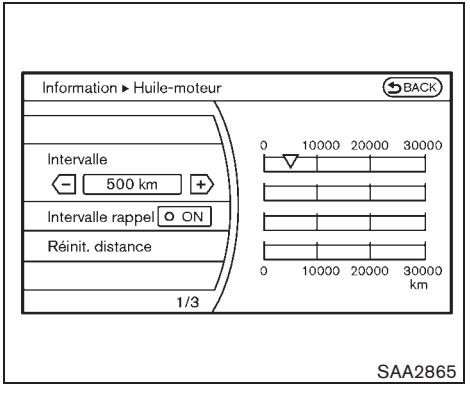

SAA2865

1. Définissez l'intervalle (millage) du calendrier d'entretien. Pour déterminer l'intervalle d'entretien recommandé, reportez-vous à votre «Guide du service et de l'entretien NISSAN».
2. Pour afficher le rappel automatiquement lorsque la distance souhaitée a été parcourue, sélectionnez la touche «Intervalle rappel».
3. Réglez la distance de conduite par rapport au nouveau calendrier d'entretien.
4. Appuyez sur le bouton BACK pour revenir à l'écran précédent.

Les unités peuvent être converties en unités «US» ou «Métrique». (Reportez-vous à «COMMENT UTILISER LE BOUTON SETTING» plus loin dans ce chapitre.)

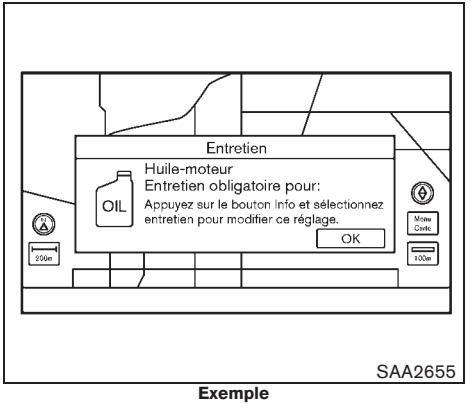

SAA2655

Exemple

L'Intervalle rappel s'affiche automatiquement lorsque la distance spécifiée a été parcourue et à chaque fois que le contact d'allumage est placé sur la position ACC ou ON. Le rappel ne s'affiche pas pendant la conduite.

Sélectionnez «OK» pour masquer le rappel pendant le reste du voyage.

Pour éviter que le rappel n'apparaisse, effectuer l'une des opérations suivantes :

- Sélectionnez «Réinit. distance».
- Désactivez «Intervalle rappel».
- Augmentez la distance d'«Intervalle» afin qu'elle soit supérieure à la distance actuel-

lement programmée.

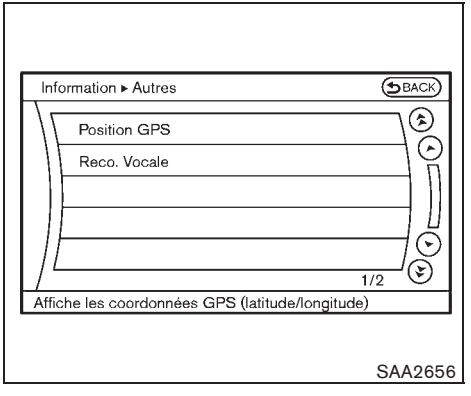

Autres informations

Les autres informations s'affichent lorsque le bouton INFO est enfoncé et que la touche «Autres» est sélectionnée.

Position GPS :

Pour plus de renseignements sur cet élément, reportez-vous au Mode d'emploi du système de navigation fourni séparément.

Reco. Vocale :

Pour de plus amples détails relatifs à ces éléments, reportez-vous à «SYSTÈME DE RECONNAISSANCE VOCALE NISSAN (modèles avec système de navigation)» plus loin dans ce chapitre.

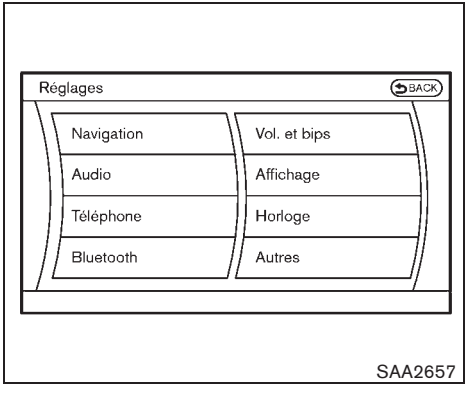

COMMENT UTILISER LE BOUTON SETTING

Quand vous appuyez sur le bouton SETTING, l'écran suivant s'affiche.

Pour les réglages de la navigation, reportez-vous au Mode d'emploi du système de navigation fourni séparément.

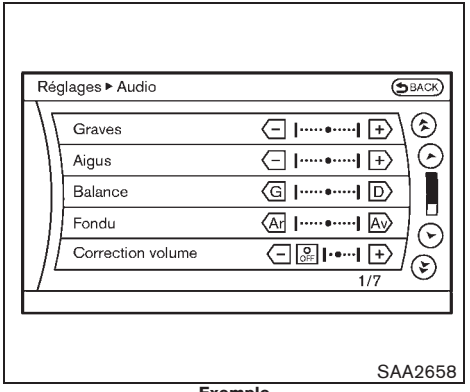

Exemple

Réglages Audio

L'affichage tel qu'indiqué sur l'illustration apparaît lorsque le bouton SETTING est enfoncé et que la touche «Audio» est sélectionné.

Graves/Aigus/Balance/Fondu :

Sélectionnez une des options «Graves», «Aigus», «Balance» ou «Fondu» pour régler la qualité sonore du haut-parleur et la balance à l'aide de la manette multifonction.

Ces éléments peuvent également être ajustés en appuyant ou en réglant la molette AUDIO.

Correction volume :

Le volume du système audio augmente en même temps que la vitesse du véhicule. Sélectionnez «Correction volume» et réglez le niveau de l'effet à l'aide de la manette multifonction. La fonction de Correction volume est désactivée lorsque le niveau est réglé sur «OFF». Augmenter la valeur entraîne une augmentation du volume plus rapide que la vitesse du véhicule.

Code enregistrement DivX^{MD} :

Le code d'enregistrement du dispositif utilisé pour télécharger des fichiers DivX^{MD} s'affiche sur l'écran. Si un disque est chargé ou qu'une clé USB est connectée au système audio, cette fonction n'est pas activée.

Afficher la jaquette du cd :

Lorsque cet élément est activé, l'image de la couverture de l'album s'affiche pendant la lecture de fichiers musicaux iPod ou MP3 sur un CD, un DVD ou une clé USB. Lorsque l'image n'est pas correctement enregistrée dans le fichier ou le dispositif, elle ne s'affiche pas.

Réglages téléphoniques

Pour plus de détails des réglages de «Téléphone», reportez-vous à «SYSTÈME TÉLÉPHONIQUE MAINS LIBRES BLUETOOTH^{MD} (modèles avec système de navigation)» plus loin dans ce chapitre.

Réglages du Bluetooth^{MD} (pour les modèles avec système de navigation)

Pour plus de détails sur les réglages du «Bluetooth», reportez-vous à «SYSTÈME TÉLÉPHONIQUE MAINS LIBRES BLUETOOTH^{MD} (modèles avec système de navigation)» plus loin dans ce chapitre.

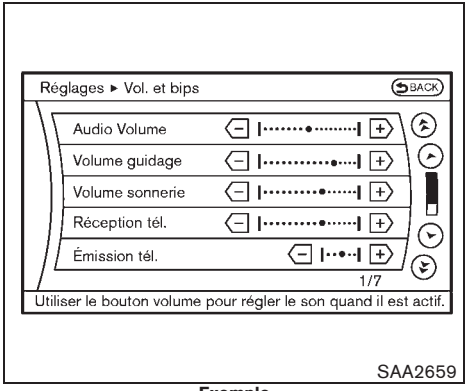

Exemple

Réglages Volume et bips

L'affichage tel qu'indiqué sur l'illustration apparaît lorsque le bouton SETTING est enfoncé et que la touche «Vol. et bips» est sélectionnée.

Audio Volume :

Pour augmenter ou diminuer le volume du système audio, sélectionnez «Audio Volume» et ajustez à l'aide de la manette multifonction. Vous pouvez également régler le volume du système audio en tournant le bouton de commande VOLUME.

Volume guidage :

Pour ajuster le volume guidage vocal (plus fort ou plus faible), sélectionnez «Volume guidage» et ajustez à l'aide de la manette multifonction.

Vous pouvez également ajuster le volume du guidage vocal en réglant la molette de contrôle VOLUME alors que le guidage vocal est en cours.

Volume sonnerie/Réception tél./Émission tél. :

Pour plus de détails sur ces éléments, reportez-vous à «SYSTÈME TÉLÉPHONIQUE MAINS LIBRES BLUETOOTH[MD] (modèles avec système de navigation)» plus loin dans ce chapitre.

Bips :

Lorsque cet élément est réglé sur ON, vous entendrez un bip sonore lorsque vous utilisez un bouton.

Volume guidage :

Lorsque cet élément est réglé sur ON, vous entendrez le guidage vocal pour les opérations de navigation ou toute autre opération.

REMARQUE :

Lorsque le guidage vocal est annoncé pendant la lecture audio, tourner le bouton de volume ne permet pas de régler le niveau sonore de la musique, mais celui du guidage. Si vous n'entendez pas le guidage vocal, veuillez vérifier le niveau du volume guidage.

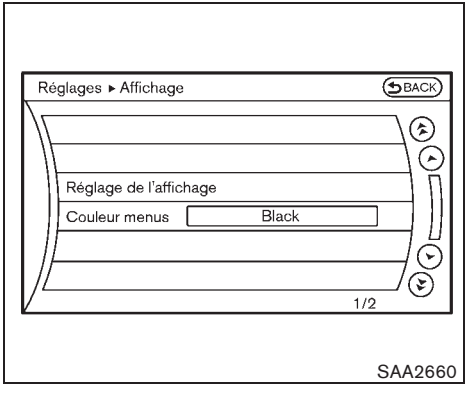

Réglages de l'affichage

L'affichage tel qu'indiqué sur l'illustration apparaît lorsque le bouton SETTING est enfoncé et que la touche «Affichage» est sélectionnée.

Réglage de l'affichage :

Pour régler l'affichage, sélectionnez la touche «Réglage de l'affichage». Les réglages suivants sont disponibles.

- Affichage

Pour éteindre l'écran, appuyez sur le bouton ENTER et désactivez l'indicateur «Affichage». L'autre méthode est d'appuyer sur le bouton «☀/☽ OFF» pendant plus de 2 secondes.

Si vous appuyez sur une des boutons de mode alors que l'écran est éteint, l'affichage s'allume pour plus d'opérations. L'écran s'éteindra automatiquement 5 secondes après que l'opération a été complétée.

Pour allumer l'écran, réglez cette fonction en position ON, ou poussez et maintenez le bouton «☀/☽ OFF».

- Luminosité/Contraste/Couleur de fond

Pour régler la luminosité et le contraste de l'écran, sélectionnez la touche «Luminosité» ou «Contraste».

Vous pouvez alors régler la luminosité de plus «Obscur» à plus de «Pâle», et le contraste de «Faible» à «Elevé» à l'aide de la manette multifonction.

Pour les informations sur l'option «Couleur de fond», reportez-vous au Mode d'emploi du système de navigation fourni séparément.

Pour les modèles Roadster :

En fonction de la position du siège conducteur, il pourrait être difficile de lire l'écran. Réglez la luminosité et le contraste de l'affichage sur l'écran de réglages.

Couleur menus :

Choisissez la couleur du thème de l'écran de menu parmi «Black», «Blue» ou «Red».

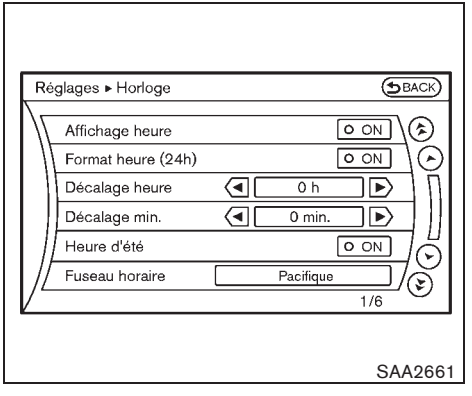

Réglages de l'horloge

L'affichage tel qu'indiqué sur l'illustration apparaît lorsque le bouton SETTING est enfoncé et que la touche «Horloge» est sélectionnée.

Affichage heure :

Lorsque cet élément est réglé sur ON, l'horloge est toujours affichée dans le coin supérieur droit de l'écran.

L'horloge indiquera le temps exact car elle est ajustée en permanence par le système GPS.

Format heure (24h) :

Lorsque cet élément est placé sur ON, l'horloge de 24 heures s'affiche. Lorsque cet élément est placé sur ON, l'horloge de 12 heures s'affiche.

Décalage (heure)/(min.) :

Ajustez l'heure en augmentant ou diminuant les heures ou les minutes.

Heure d'été :

Réglez cet élément sur ON pour gérer l'heure d'été.

Fuseau horaire :

Choisissez votre fuseau horaire parmi les suivants

- Pacific
- Mountain
- Central
- Eastern
- Atlantic
- Newfoundland
- Hawaii
- Alaska

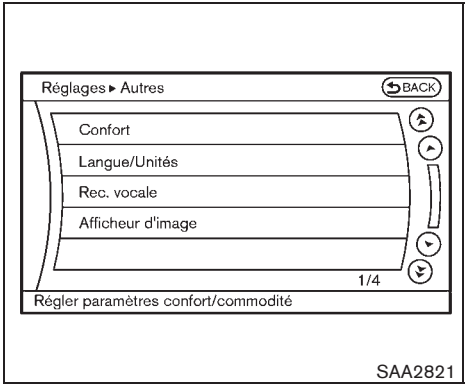

Autres réglages

Les autres informations s'affichent lorsque le bouton SETTING est enfoncé et que la touche «Autre» est sélectionnée.

Les éléments suivants sont disponibles :

- Confort
- Langue/Unités
- Rec. vocale
- Afficheur d'image

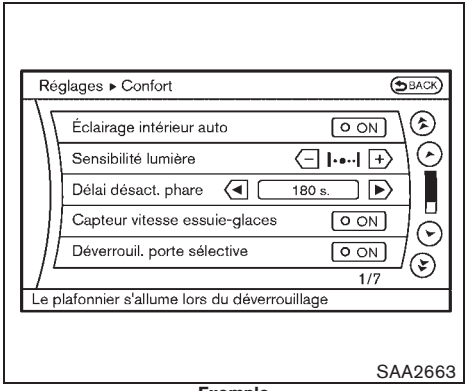

Exemple

Réglages relatifs au confort

L'affichage tel qu'indiqué sur l'illustration apparaît lorsque le bouton SETTING est enfoncé et que la touche «Autres» puis la touche «Confort» sont sélectionnées. Cette option apparaît sur l'écran uniquement si le contacteur d'allumage est en position ON.

Éclairage intérieur auto :

Lorsque cet élément est réglé sur ON, les éclairages intérieurs s'allumeront si une des portières est déverrouillée.

Sensibilité lumière :

Ajustez la sensibilité de l'éclairage plus élevée

(droite) ou plus faible (gauche).

Délai désact. phare :

Choisissez la temporisation d'extinction automatique des phares par périodes de 0, 30, 45, 60, 90, 120, 150 à 180 secondes.

Capteur vitesse essuie-glaces :

Lorsque cette fonction est activée, l'intervalle de balayage des essuie-glaces s'ajuste automatiquement en fonction de la vitesse du véhicule.

Déverrouil. porte sélective :

Lorsque cet élément est réglé sur ON, seule la portière du conducteur est déverrouillée après l'opération de déverrouillage des portières. Lorsque l'interrupteur de demande de la poignée de portière côté conducteur ou passager est appuyé pour déverrouiller la portière, seule la portière correspondante est déverrouillée en premier. Toutes les autres portières peuvent être déverrouillées si l'opération de déverrouillage des portières est exécutée à nouveau dans les 60 secondes qui suivent.

Lorsque cet élément est réglé sur OFF, toutes les portières seront déverrouillées après que l'opération de déverrouillage des portières a été exécutée une fois.

Ver. / Déver. avec Clé intellig :

Lorsque cet élément est réglé sur ON, la fonction de verrouillage/déverrouillage des portières en appuyant sur l'interrupteur sur demande de la poignée de portière sera activée.

Retour aux réglages par défaut :

Sélectionnez cet élément puis «OUI» pour rétablir tous les réglages par défaut.

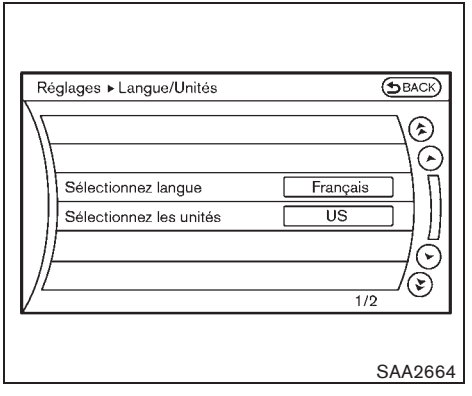

Réglages Langue/Unités

Les réglages Langue/Unités s'affichent lorsque le bouton SETTING est enfoncé, et que la touche «Autres» puis «Language/Unités» sont sélectionnées.

Sélectionnez langue :

Sélectionnez la touche «Sélectionnez langue». Choisissez «English», «Français» ou «Español» pour votre langue d'affichage préférée.

Si vous sélectionnez l'option «Français», le français sera affiché, veuillez alors utiliser le Manuel du conducteur français. Pour obtenir le Manuel de réparation français, reportez-vous à «INFORMATIONS SUR LA COMMANDE DU

MANUEL DU CONDUCTEUR/DE RÉPARATION» dans le chapitre «9. Données techniques et informations au consommateur».

Sélectionnez les unités :

Sélectionnez la touche «Sélectionnez les unités». Choisissez «Métrique» (km, °C, L/100 km) ou «US» (Mile, °F, MPG [mile au galon]) pour votre affichage d'écran préféré.

Réglages de la reconnaissance vocale

Pour les détails concernant les réglages de la «Rec. vocale», reportez-vous à «SYSTÈME DE RECONNAISSANCE VOCALE NISSAN (modèles avec système de navigation)» plus loin dans ce chapitre.

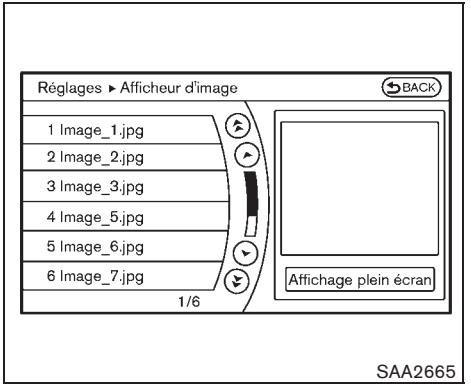

Afficheur d'image

Les fichiers images de la clé USB s'affichent. Pour afficher Afficheur d'image, appuyez sur le bouton SETTING, et sélectionnez la touche «Autres» puis «Afficheur d'image». L'image du fichier sélectionné s'affiche du côté droit de l'écran.

Lorsqu'un certain nombre de dossiers sont inclus sur la clé USB, sélectionnez un dossier dans la liste pour afficher les fichiers.

Afin de ne pas distraire le conducteur, les images n'apparaissent pas sur l'écran lorsque toute position de conduite est enclenchée. Pour visualiser les images, arrêtez le véhicule en lieu sûr et serrez le frein de stationnement.

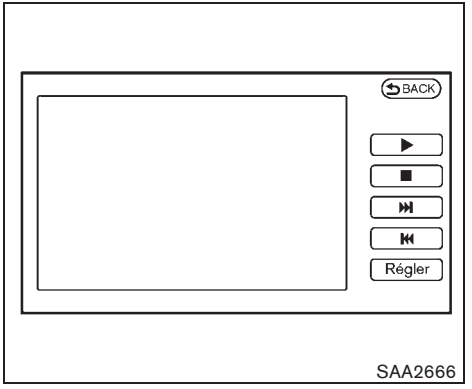

Affichage plein écran :

L'affichage en plein écran s'affiche lorsque la touche «Affichage plein écran» est sélectionnée.

Pour actionner Afficheur d'image ou modifier les réglages, sélectionnez l'élément souhaité à l'aide de la manette multifonction.

- ▶ (Démarrage)

  Sélectionnez la touche «▶» pour démarrer le diaporama.

- ■ (Arrêt)

  Sélectionnez la touche «■» pour arrêter le diaporama.

- ⏭ (Suivant)

  Sélectionnez la touche «⏭» pour afficher le fichier suivant.

- ⏮ (Précédent)

  Sélectionnez «⏮» pour afficher le fichier précédent.

Réglage d'Afficheur d'image :

L'affichage du réglage du visionneur d'images apparaît lorsque la touche «Régler» est sélectionnée sur l'affichage plein écran. Les réglages suivants sont disponibles pour l'affichage plein écran.

- Vit. diaporama

  Sélectionnez la touche «Vit. diaporama». Sur l'affichage suivant, sélectionnez la durée d'affichage parmi 5, 10, 30, 60 secondes ou «Sans changement».

- Sens diaporama

  Sélectionnez la touche «Sens diaporama». Sur l'affichage suivant, sélectionnez «Aléatoire» ou «List». Pour «Liste», les images sont affichées dans l'ordre dans lequel les fichiers sont enregistrés sur la clé USB.

Conseils d'utilisation :

- Seuls les fichiers remplissant les conditions suivantes seront affichés.
  - — Type d'image : JPEG
  - — Extensions des fichiers : *.jpg, *jpeg
  - — Résolution maximale : 2048 × 1536 pixels
  - — Taille maximale : 2 Mo
  - — Couleurs : 32768 (15-bit)
  - — Longueur maximale des noms des fichiers : 253 octets
  - — Nombre maximum de dossiers : 500
  - — Nombre maximum d'images par dossier : 1024
- Si un dispositif électronique (tel qu'un appareil photo numérique) est directement branché sur le véhicule à l'aide d'un câble USB, aucune image n'apparaîtra sur l'écran.
- Si le nom du fichier est trop long, il risque de ne pas être affiché en entier.
- Lorsque le nombre total de caractères du nom de l'un des fichiers est supérieur à 100, tous les noms des fichiers seront affichés dans une version abrégée de 8 caractères. L'image s'affiche lorsqu'elle est sélectionnée.

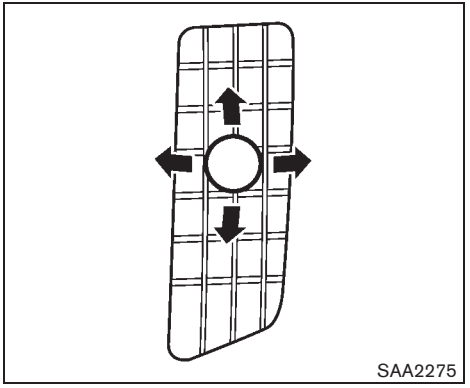

VENTILATEURS CENTRAUX

Ouvrez ou fermez et orientez la direction du débit d’air des ventilateurs.

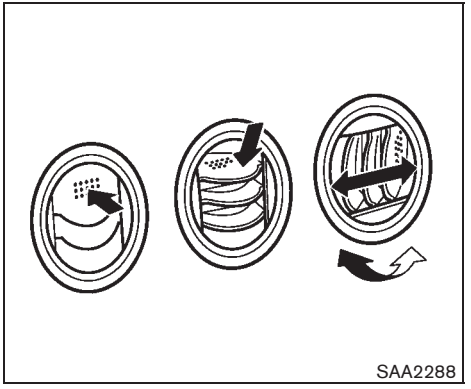

VENTILATEURS LATÉRAUX

Ouvrez ou fermez et orientez la direction du débit d’air des ventilateurs tel qu’illustré.

⚠ ATTENTION

- **La fonction de refroidissement de la climatisation ne fonctionne que si le moteur est en marche.**
- **Ne laissez pas d’enfants ou d’adultes handicapés ayant habituellement besoin des autres, seuls dans le véhicule. Les animaux domestiques ne doivent pas non plus rester seuls dans le véhicule. Si le véhicule est stationné au soleil par temps chaud, toutes vitres fermées, la température de l’habitacle augmente rapidement et constitue un danger mortel pour les personnes ou les animaux qui sont dans le véhicule.**
- **N’utilisez pas le mode de recyclage d’air pendant trop longtemps car l’air de l’habitacle devient confiné et les vitres se couvrent de buée.**

Faites démarrer le moteur et actionnez le système de chauffage et climatisation.

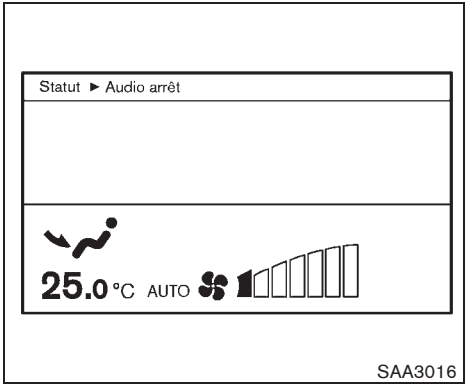

Pour les modèles avec système de navigation, appuyez sur le bouton **«STATUS»** pour afficher l'écran de statut du chauffage et de la climatisation. (Reportez-vous à «COMMENT UTILISER LE BOUTON STATUS» plus haut dans ce chapitre.)

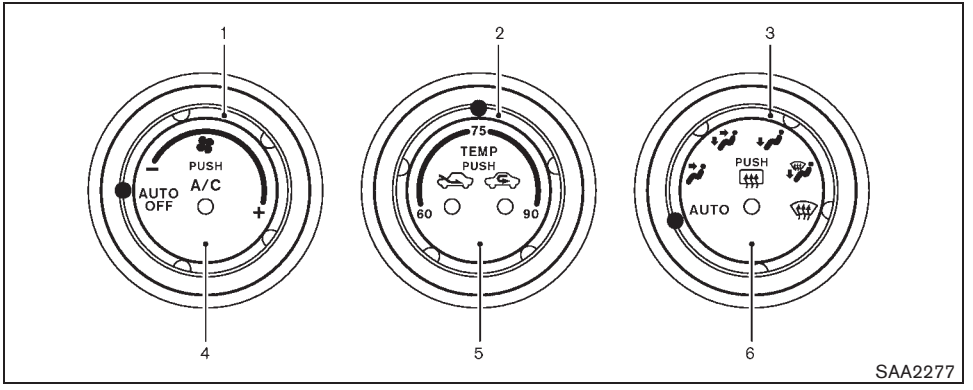

1. Cadran de réglage de la vitesse du ventilateur « »
2. Cadran de réglage de la température*
   * L'affichage des degrés :
   «18-25-32» est utilisé pour °C (Canada).
   «60-75-90» est utilisé pour °F (États-Unis).
3. Cadran de réglage du débit d'air
4. Bouton de la climatisation «A/C»
5. Bouton de réglage d'admission d'air (« » l'air extérieur et « » recyclage de l'air)
6. Bouton de dégivreur de lunette arrière « » (Reportez-vous à «COMMANDE DE DÉGIVREUR DE LUNETTE ARRIÈRE» dans le chapitre «2. Instruments et commandes».)

CLIMATISATION AUTOMATIQUE (type A)

Dans votre véhicule, le système de climatisation est conçu pour activer automatiquement la fonction de refroidissement lors de l'opération du cadran de réglage du débit d'air, du cadran de réglage de la vitesse du ventilateur « » ou du bouton de réglage d'admission d'air « ». (Le témoin indicateur sur le bouton «A/C» s'illumine.) Appuyez sur le bouton «A/C» pour désactiver la climatisation lorsque la fonction de la climatisation n'est pas nécessaire.

Fonctionnement automatique

Refroidissement et/ou chauffage avec assèchement de l'air (AUTO) :

Ce mode est prévu pour fonctionner en toutes saisons. Le système fonctionne automatiquement pour contrôler la température intérieure, la distribution de l'entrée d'air et la vitesse du ventilateur après que la température désirée a été réglée manuellement.

1. Tournez le cadran de réglage de la vitesse du ventilateur « » et le cadran de réglage du débit d'air vers la position «AUTO». La climatisation se met automatiquement en marche. (Le témoin indicateur du bouton «A/C» s'illumine.)
2. Tournez le cadran de réglage de la température pour régler la température de votre choix.

- La température peut être programmée dans la plage suivante.
  - — Pour le Canada : 18 à 32°C (64 à 90°F)
  - — Pour les États-Unis : 16 à 32°C (60 à 90°F)
- La température de l'habitacle sera maintenue automatiquement. La distribution du débit d'air et la vitesse du ventilateur seront également contrôlées automatiquement.

De la vapeur pourrait sortir des ventilateurs par temps chaud et humide car l'air est refroidi rapidement. Ceci n'est pas une anomalie.

Chauffage (A/C désactivé) :

La climatisation n'est pas activée. Si vous souhaitez uniquement du chauffage, utilisez ce mode.

1. Tournez le cadran de réglage de la vitesse du ventilateur « » et le cadran de réglage du débit d'air vers la position «AUTO». (La climatisation se met en marche.)
2. Appuyez sur le bouton «A/C» pour désactiver la climatisation. (Le témoin indicateur du bouton «A/C» s'éteint.)
3. Tournez le cadran de réglage de la température pour régler la température de votre choix.

- La température de l'habitacle sera maintenue automatiquement. La distribution du débit d'air et la vitesse du ventilateur seront également contrôlées automatiquement.
- Ne réglez pas à une température inférieure à la température de l'air extérieure. Le système risquerait de ne pas fonctionner correctement.
- Ce mode n'est pas recommandé lorsque les vitres sont embuées.

Dégivrage ou désembuage avec assèchement de l'air :

1. Tournez le cadran de réglage de la vitesse du ventilateur « » à la position souhaitée.
2. Tournez le cadran de réglage du débit d'air à la position « ».
3. Tournez le cadran de réglage de la température pour régler la température de votre choix.

- Pour retirer rapidement le givre de l'extérieur des vitres, tournez le cadran de réglage de la vitesse de ventilation « » en position maximum.
- Dès que le pare-brise est propre, tournez le cadran de réglage du débit d'air à la position «AUTO» pour revenir en mode automatique.
- Lorsque le cadran de réglage du débit d'air est tourné à la position « » ou « » , la climatisation se met automatiquement en marche à la température extérieure si supérieure à −5°C (23°F) afin de désembuer le pare-brise, et le mode de recyclage d'air est automatiquement arrêté.

Le désembuage est plus efficace lorsque

l'air extérieur est envoyé dans l'habitacle.

Fonctionnement manuel

Réglage de la vitesse du ventilateur :

Tournez le cadran de réglage de la vitesse du ventilateur « » dans le sens des aiguilles d'une montre (+) ou dans le sens inverse des aiguilles d'une montre (−) pour régler manuellement la vitesse du ventilateur.

Tournez le cadran à la position «AUTO» pour revenir au mode de contrôle automatique de la vitesse du ventilateur.

Recyclage de l'air :

Pour recycler l'air intérieur de l'habitacle, appuyez sur le bouton de contrôle d'admission d'air «». Le témoin indicateur sur le côté «» s'allume.

Il n'est pas possible d'utiliser le mode de recyclage de l'air si la climatisation est en mode dégivrage du pare-brise avant « ».

Circulation d'air extérieur :

Pour permettre à l'air extérieur de s'infiltrer dans l'intérieur de l'habitacle, appuyez sur le bouton de contrôle d'admission d'air «». Le témoin indicateur sur le côté «» s'allume.

Réglage d'admission d'air automatique :

En mode AUTO, l'admission d'air sera contrôlée automatiquement. Pour contrôler manuellement l'admission d'air, appuyez sur le bouton de réglage d'admission d'air «». Pour revenir en mode de contrôle automatique, appuyez sur le bouton de réglage d'admission d'air «» pendant environ 2 secondes. Les témoins indicateurs (du côté recyclage d'air et du côté circulation d'air extérieur) clignoteront deux fois, puis l'admission d'air sera contrôlée automatiquement.

Réglage du débit d'air :

Le fait de tourner le cadran de réglage du débit d'air sélectionne le bouche d'air :

- : L'air sort des ventilateurs centraux et latéraux.
- : L'air sort des ventilateurs centraux et latéraux et des bouches d'air au plancher.
- : L'air sort principalement des bouches d'air au plancher.
- : L'air sort des bouches du dégivreur et des bouches d'air au plancher.
- : L'air sort principalement des bouches de dégivrage.

Pour éteindre le système

Tournez le cadran de réglage de la vitesse du ventilateur « » à la position «OFF».

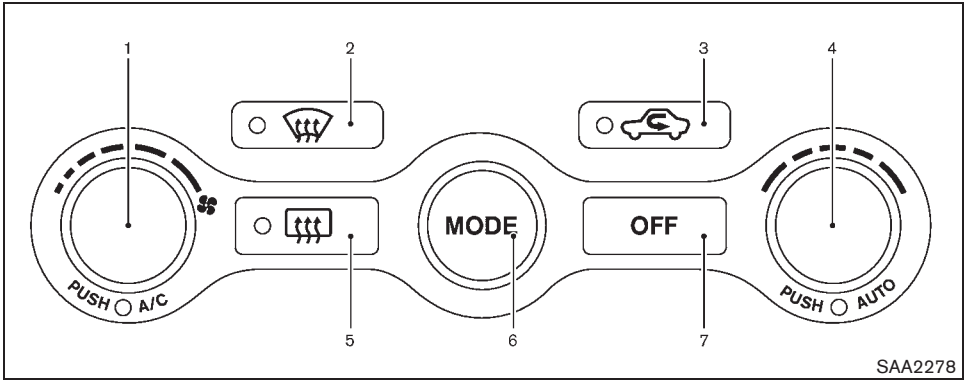

Type B

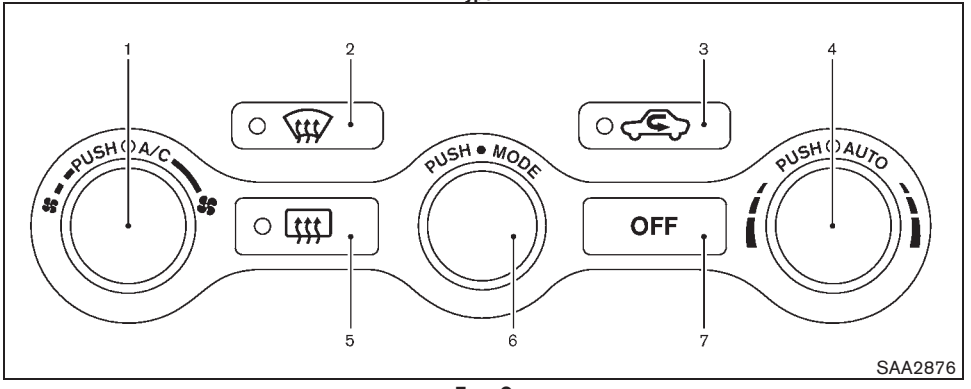

Type C

1. Bouton ON/OFF de la climatisation «A/C»/Cadran de réglage de la vitesse du ventilateur « »
2. Bouton de dégivrage avant « »
3. Bouton de réglage de l'admission d'air « »
4. Bouton ON de la climatisation automatique «AUTO»/Cadran de réglage de la température
5. Bouton de dégivreur de lunette arrière « » (Reportez-vous à «COMMANDE DE DÉGIVREUR DE LUNETTE ARRIÈRE» dans le chapitre «2. Instruments et commandes».)
6. Bouton de commande manuelle du débit d'air «MODE»
7. Bouton «OFF»

CLIMATISATION AUTOMATIQUE (type B/type C)

Fonctionnement automatique

Refroidissement et/ou chauffage avec assèchement de l'air (AUTO) :

Ce mode est prévu pour fonctionner en toutes saisons. Le système fonctionne automatiquement pour contrôler la température intérieure, la distribution de l'entrée d'air et la vitesse du ventilateur après que la température désirée a été réglée manuellement.

1. Appuyez sur le bouton «AUTO». (L'indicateur sur le bouton s'allumera et AUTO sera affiché.)
2. Tournez le cadran de réglage de la température pour régler la température de votre

choix.

- La température peut être programmée dans la plage suivante.
  - — Pour les États-Unis : 16 à 32°C (60 à 90°F)
  - — Pour le Canada : 18 à 32°C (64 à 90°F)
- La température de l'habitacle sera maintenue automatiquement. La distribution du débit d'air et la vitesse du ventilateur seront également contrôlées automatiquement.

De la vapeur pourrait sortir des ventilateurs par temps chaud et humide car l'air est refroidi rapidement. Ceci n'est pas une anomalie.

Chauffage (A/C désactivé) :

La climatisation n'est pas activée dans ce mode. Si vous souhaitez uniquement du chauffage, utilisez ce mode.

1. Appuyez sur le bouton «AUTO».
2. Appuyez sur le bouton «A/C». (L'indicateur A/C s'éteint.)
3. Tournez le cadran de réglage de la température pour régler la température de votre choix.

- La température de l'habitacle sera maintenue automatiquement. La distribution du débit d'air et la vitesse du ventilateur seront également contrôlées automatiquement.
- Ne réglez pas à une température inférieure à la température de l'air extérieure. Le système risquerait de ne pas fonctionner correctement.
- Ce mode n'est pas recommandé lorsque les vitres sont embuées.

Dégivrage ou désembuage avec assèchement de l'air :

1. Appuyez sur le bouton de dégivrage avant « ». (Le témoin indicateur sur le bouton s'allume.)
2. Tournez le cadran de réglage de la température pour régler la température de votre choix.

- Pour retirer rapidement le givre de l'extérieur des vitres, tournez le cadran de réglage de la vitesse du ventilateur « » et mettez le en position maximum.
- Dès que le pare-brise est propre, appuyez sur le bouton «AUTO» pour revenir en mode automatique.
- Lorsque le bouton de dégivrage avant « » est enfoncé, la climatisation se met automatiquement en marche à la température extérieure si supérieure à −5°C (23°F) afin de désembuer le pare-brise, et le mode de recyclage de l'air est automatiquement arrêté.

  Le désembuage est plus efficace lorsque l'air extérieur est envoyé dans l'habitacle.

Fonctionnement manuel

Réglage de la vitesse du ventilateur :

Pour avoir le réglage manuel de la vitesse du ventilateur, tournez le cadran de réglage de la vitesse du ventilation « ».

Pour revenir au mode de contrôle automatique de la vitesse du ventilateur, appuyez sur le bouton «AUTO».

Recyclage de l'air :

Pour recycler l'air intérieur de l'habitacle, appuyez sur le bouton de contrôle d'admission d'air «». Le témoin indicateur «» va s'allumer.

Il n'est pas possible d'utiliser le mode de recyclage de l'air si la climatisation est en mode dégivrage du pare-brise avant « ».

Circulation d'air extérieur :

Pour aspirer l'air extérieur dans l'habitacle, appuyez sur le bouton de contrôle d'admission d'air «». Le témoin indicateur «» s'éteint.

Réglage d’admission d’air automatique :

En mode AUTO, l’admission d’air sera contrôlée automatiquement. Pour contrôler manuellement l’admission d’air, appuyez sur le bouton de réglage d’admission d’air «». Pour revenir en mode de contrôle automatique, appuyez sur le bouton de réglage d’admission d’air «» pendant environ 2 secondes. Les témoins indicateurs clignoteront deux fois, puis l’admission d’air sera contrôlée automatiquement.

Réglage du débit d’air :

Appuyez sur le bouton de réglage manuel du débit d’air «MODE» pour choisir les bouches d’air :

: L’air sort des ventilateurs centraux et latéraux.

: L’air sort des ventilateurs centraux et latéraux et des bouches d’air au plancher.

: L’air sort principalement des bouches d’air au plancher.

: L’air sort des bouches du dégivreur et des bouches d’air au plancher.

Pour éteindre le système

Appuyez sur le bouton «OFF».

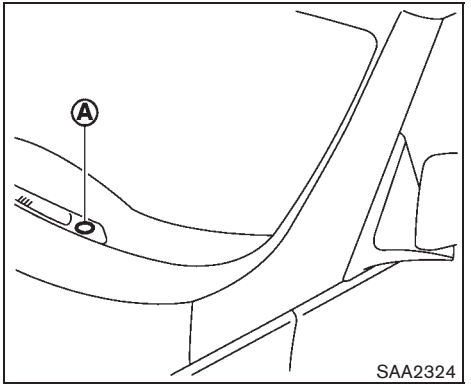

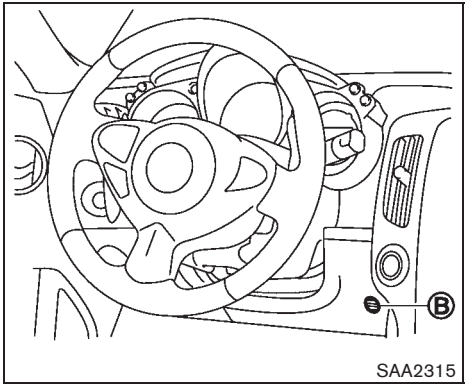

CONSEILS D’UTILISATION

Lorsque la température du liquide de refroidissement du moteur et la température de l’air extérieur sont basses, le débit d’air provenant des bouches d’air au plancher pourrait ne pas fonctionner pour un maximum de 150 secondes. Ceci ne constitue pas une anomalie. Après que la température du liquide de refroidissement du moteur a monté, l’air sortira normalement des bouches d’air au plancher.

Les capteurs (A) et (B) qui se trouvent sur le tableau de bord aide à maintenir une température constante. Ne posez jamais quoi que ce soit sur le capteur ou autour du capteur.

MICROFILTRE À L’INTÉRIEUR DE LA CABINE

Le système de climatisation est équipé d’un micro-filtre intégré à l’habitacle, qui intercepte poussière, pollen, saletés, etc. Pour assurer un chauffage, un désembuage et une ventilation efficaces de la climatisation, remplacez le filtre régulièrement, en vous reportant au calendrier d’entretien dans le Guide du service et de l’entretien NISSAN. Pour remplacer le filtre, contactez un concessionnaire NISSAN.

Le filtre doit être remplacé si le débit d’air diminue considérablement ou si les vitres sont embuées facilement lors du fonctionnement du chauffage ou de la climatisa-

tion.

Intervalle de remplacement : Tous les 24.000 km (15.000 mi) ou tous les ans

ENTRETIEN DE LA CLIMATISATION

Le système de climatisation de votre véhicule NISSAN contient un frigorigène mis au point en tenant compte de l'environnement. **Ce réfrigérant n'a pas d'effet nuisible sur la couche d'ozone.** Toutefois, l'entretien de votre climatisation NISSAN nécessite l'utilisation d'équipements et de lubrifiants spéciaux. L'utilisation de frigorigène ou lubrifiant inadapté risque d'endommager sérieusement votre système de climatisation. (Reportez-vous à «CONTENANCES ET CARBURANTS/LUBRIFIANTS RECOMMANDÉS» dans le chapitre «9. Données techniques et informations au consommateur» en ce qui concerne le frigorigène et les lubrifiants de climatisation recommandés.)

Votre concessionnaire NISSAN possèdent l'équipement nécessaire à l'entretien de votre système de climatisation, dans le respect de l'environnement.

⚠ ATTENTION

Le système contient du frigorigène sous haute pression. Pour éviter tout risque de blessures, les interventions sur la climatisation ne doivent être effectuées que par un technicien expérimenté correctement outillé.

PRÉCAUTIONS DE FONCTIONNEMENT DU SYSTÈME AUDIO

Radio

Pour allumer la radio, tournez le contacteur d'allumage sur la position ACC ou ON et appuyez sur le bouton de sélection de bande radio. Pour écouter la radio, moteur à l'arrêt, mettez le contacteur d'allumage en position ACC.

La qualité de réception radio est fonction de la force des signaux de la station écoutée, de la distance par rapport à l'émetteur, de la présence d'immeubles, de ponts, de montagnes et autres facteurs externes. Les changements intermittents de qualité de réception sont en général le fait de ces interférences externes.

L'usage des téléphones cellulaires dans le véhicule ou dans ses parages crée des interférences qui gênent les réceptions radiophoniques.

Réception radio :

Votre système de radio NISSAN est équipé de circuits électroniques de pointe et qui augmentent considérablement la qualité de réception radio. Ces circuits sont conçus pour étendre la gamme de réception et améliorer la qualité de réception.

Cependant, certaines caractéristiques FM et AM

peuvent affecter la qualité de réception radio sur un véhicule en mouvement, même avec un appareil haut de gamme. Ces caractéristiques sont tout à fait normales dans des zones de réception données et ne signalent pas un mauvais fonctionnement de votre radio NISSAN.

À cause du déplacement, les conditions de réception sont sans cesse modifiées. Les immeubles, les terrains, les distances entre les signaux et l'interférence des autres véhicules sont autant d'éléments qui jouent en défaveur d'une réception idéale. Nous décrivons ci-après les principaux facteurs qui peuvent affecter la qualité de réception radio.

Certains téléphones cellulaires ou autres dispositifs peuvent causer des interférences ou un son de sifflement provenant des enceintes du système audio. Placez le dispositif dans un autre endroit peut réduire ou éliminer le bruit.

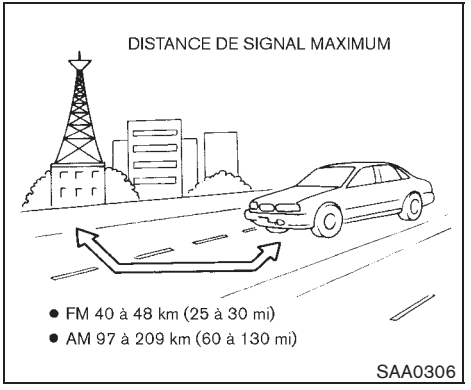

Réception radio FM :

Gamme : Le rayon d'une gamme FM est normalement limité à 40 à 48 km (25 à 30 mi) en mono (canal simple), tout en étant légèrement supérieur au rayon d'une gamme FM en stéréo. Certains interférences troublent quelquefois la réception des stations FM même si la station est dans un rayon de 40 km (25 mi). La force des signaux FM est directement liée à la distance entre l'émetteur et le récepteur. Les signaux FM suivent une trajectoire en ligne de mire et partagent de nombreuses caractéristiques communes avec la lumière. Par exemple, leur capacité de réfléchir sur les objets.

Affaiblissement et dérive : La puissance des signaux tend à faiblir et/ou se décaler lorsque le véhicule s'éloigne de l'émetteur.

Parasites et vibrations : En cas d'interférence causée par des immeubles, des collines ou par la position de l'antenne, en général combinée avec l'augmentation de la distance de l'émetteur, la réception est brouillée par des parasites ou émet des vibrations. Il est possible de réduire ce phénomène en diminuant le réglage des aigus.

Réception multi-voies : Étant donné les caractéristiques de réflexion des signaux FM, les signaux directs et réfléchis atteignent le récepteur en même temps. Les signaux peuvent s'annuler les uns les autres, provoquant des vibrations momentanées ou la perte totale du son.

Réception radio AM :

Les signaux AM étant des signaux de basse fréquence, ils se distordent autour des objets et glissent sur le sol. De plus, ces signaux sont envoyés vers l'ionosphère et renvoyés vers la terre. En raison de ces caractéristiques. Les signaux AM sont également exposés à des perturbations au cours de leur trajectoire de l'émetteur et au récepteur.

Affaiblissement : survient lorsque le véhicule passe sous des ponts d'autoroutes ou dans des zones très construites. Surviennent également

pendant quelques secondes lors de turbulences ionosphériques, même si vous êtes dans une zone sans obstacles.

Parasites : engendrés par les orages, les lignes électriques, les signaux électriques et même les feux de circulation.

Réception radio satellite (si le véhicule en est équipé) :

Il se peut que la radio satellite n'émette pas correctement après une première installation ou après le remplacement de la batterie. Ceci ne constitue pas une anomalie. Allumez la radio satellite et attendez pendant au moins 10 minutes avec le véhicule à l'écart de tout produit en métal ou de grand bâtiment pour permettre l'enregistrement de toutes les données satellites nécessaires à son fonctionnement.

Le mode radio satellite requiert une inscription à la radio active satellite XM[MD]. La radio satellite n'est pas disponible en Alaska, à Hawaï et à Guam.

La performance de la radio satellite peut être affectée si le chargement sur le toit de la voiture bloque le signal radio par radio satellite.

Si possible, ne mettez pas de chargement près de l'antenne satellite.

Un amas de glace sur l'antenne de radio satellite peut affecter la bonne performance de la radio satellite. Retirez la glace pour retrouver une bonne réception de radio satellite.

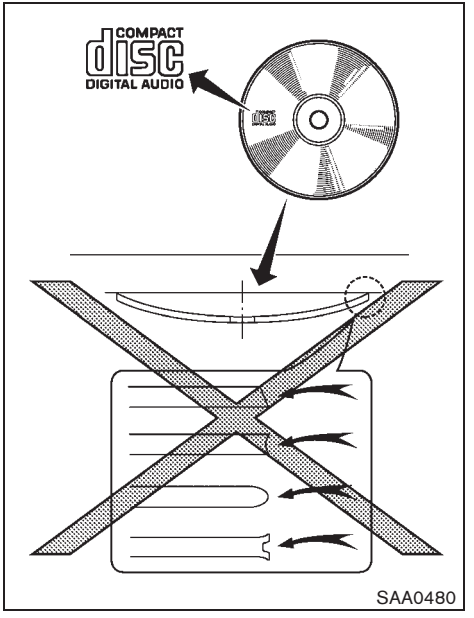

Lecteur de disques compacts (CD)

- Ne forcez pas le disque compact dans le logement du CD. Ceci pourrait endommager le CD et/ou lecteur/chargeur de CD.
- Essayez d'insérer un CD lorsque la porte du lecteur est fermée peut endommager le

lecteur/chargeur de CD.

- Par temps froid ou pluvieux, l'humidité peut entraîner un mauvais fonctionnement du lecteur de disques. Il faudra alors retirer le CD et le faire sécher ou aérer le lecteur.
- Il arrive que le disque saute si le véhicule roule sur terrain accidenté.
- Le lecteur de CD s'arrête parfois si la température de l'habitacle est trop élevée. Attendez que la température baisse avant de remettre l'appareil en marche.
- Utilisez uniquement des disques de 12 cm (4,7 po) portant le logo «COMPACT disc DIGITAL AUDIO» sur le dessus ou sur l'emballage.
- N'exposez pas de CD directement au soleil.
- Un CD de mauvaise qualité, souillé, égratigné, maculé de traces de doigts ou troué risque de ne pas marcher correctement.
- Les CD suivants risquent de ne pas fonctionner correctement.
  - — Disques compacts à commande de duplication (CCCD)
  - — Disques compacts enregistrables (CD-R)
  - — Disques compacts réinscriptibles (CD-RW)
- N'utilisez pas les CD suivants car cela risque d'engendrer une anomalie de fonctionnement du lecteur CD.
  - — Disques de 8 cm (3,1 po)
  - — CD qui ne sont pas ronds
  - — CD avec une étiquette en papier
  - — CD dont les bordures sont gauchies, rayées ou anormales
- Ce système audio peut seulement lire les CD préenregistrés. Il n'est pas capable d'enregistrer ou de graver des CD.
- Si le CD ne peut être lu, un des messages suivants apparaîtra.

  CHECK DISC (vérifier disque) :

  — Confirmez que le CD a été inséré correctement (la face de l'étiquette vers le haut, etc.).

  — Confirmez que le CD n'est pas tordu ou gondolé et qu'il ne soit pas rayé.

  PUSH EJECT (appuyez sur éjection) :

  Cette erreur est causée par une température trop élevée à l'intérieur du lecteur de disques. Enlevez le CD en appuyant sur le bouton EJECT, et après un court moment, réinsérez le CD. Le CD peut être lu lorsque la température du lecteur revient à la normale.

  UNPLAYABLE (lecture impossible) :

  La lecture de ce fichier est impossible dans ce système audio (uniquement MP3 ou WMA CD).

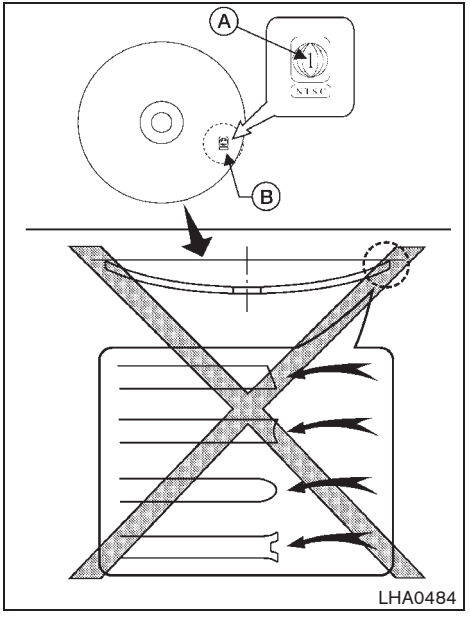

Lecteur DVD (Digital Versatile Disc) (modèles avec système de navigation)

- Ne forcez pas le disque compact dans le logement du CD/DVD. Ceci pourrait endommager le lecteur CD/DVD.
- Par temps froid ou pluvieux, l'humidité peut entraîner un mauvais fonctionnement du lecteur. Dans ce cas, retirez le CD/DVD et aérez ou ventilez complètement le lecteur.
- Il arrive que le disque saute si le véhicule roule sur terrain accidenté.
- Il est possible que le lecteur de CD/DVD ne fonctionne pas si la température de l'habitacle est extrêmement élevée. Attendez que la température baisse avant de remettre l'appareil en marche.
- Utilisez uniquement des disques de 12 cm (4,7 po) portant le logo «COMPACT disc DIGITAL AUDIO» ou «DVD Video» sur le dessus ou sur l'emballage.
- N'exposez pas vos CD/DVD directement au soleil.
- Un CD/DVD de mauvaise qualité, souillé, rayé, portant des traces de doigts ou troué risque de ne pas fonctionner correctement.
- Il est possible que les CD/DVD suivants ne puissent pas être lus :
  - — Disques compacts à commande de duplication (CCCD)
  - — Disques compacts enregistrables (CD-R)
  - — Disques compacts réinscriptibles (CD-RW)
  - — DVD enregistrables (DVD±R, DVD±R DL)
  - — DVD réinscriptibles (DVD±RW, DVD ±RW DL)
- N'utilisez pas les CD/DVD suivants, cela risquerait d'entraîner un dysfonctionnement du lecteur CD/DVD.
  - — Disques de 8 cm (3,1 po)
  - — CD/DVD qui ne sont pas ronds
  - — CD/DVD avec une étiquette en papier
  - — Les CD/DVD dont les bordures sont gauchies, rayées ou anormales
  - — Ce système audio peut seulement lire les CD/DVD préenregistrés. Il n'est pas capable d'enregistrer ou de graver des CD/DVD.
- Si le CD/DVD ne peut être lu, un des messages suivants apparaîtra.

  Erreur lecture disque :
  - — Confirmez que le CD/DVD a été inséré correctement (la face de l'étiquette vers le haut, etc.).
  - — Confirmez que le CD/DVD n'est pas tordu ou gondolé et qu'il ne soit pas rayé.

Éjecter disque :

— Cette erreur peut être causée par une température trop élevée à l'intérieur du lecteur. Enlevez le CD/DVD en appuyant sur le bouton EJECT, et après un court moment, réinsérez le CD/DVD. Le CD/DVD peut être lu lorsque la température du lecteur revient à la normale. Si l'erreur persiste, consultez votre concessionnaire local.

Piste non reconnue :

— Le fichier peut être protégé contre la copie.

— Le fichier n'est pas de type MP3, WMA, AAC, M4A ou DivX[MD].

Erreur code région :

— Le DVD n'est pas pour la région 1 ou pour toutes les régions. Utilisez les DVD avec un code régional «1», «ALL (tous)» ou «1 inclus» pour votre système de divertissement DVD. (Le code régional Ⓐ apparaît sous forme d'un symbole imprimé sur le DVD Ⓑ .) Ce lecteur DVD pour véhicule n'accepte pas les DVD dont le code régional est autre que «1» ou «ALL (tous)».

Droits réservés et marque de commerce :

- Ce système est doté de la technologie protégée par le brevet aux États-Unis et autres droits de propriété intellectuelle propriété de Macrovision Corporation et autres détenteurs de droits.
- Cette technologie protégée par les droits d'auteur ne peut être utilisée sans autorisation de Macrovision Corporation. Elle est limitée à l'utilisation personnelle, etc., tant que l'autorisation de Macrovision Corporation n'a pas été émise.
- Toute modification ou démontage est interdit.
- Le son Dolby digital est fabriqué sous licence par Dolby Laboratories, Inc.
- Dolby et la marque double D «DOLBY DIGITAL» sont des marques de commerce de Dolby Laboratories, Inc.
- DTS et DTS Digital Surround «dts 2.0+Digital Out» sont des marques déposées de Digital Theater Systems, Inc.

Contrôle parental :

Le système peut lire les DVD dotés du contrôle parental. Utilisez votre propre jugement pour définir le contrôle parental sur ce système.

Sélection de disque :

Le lecteur DVD accepte les formats de disque suivants.

- DVD-VIDEO
- VIDEO-CD
- CD-DA (CD conventionnel)
- DTS-CD

USB (Universal Serial Bus) (modèles avec système de navigation)

Ce système supporte plusieurs types de clés USB, lecteurs de disque dur USB et lecteurs iPod. Certains dispositifs USB risquent de ne pas être supportés par ce système.

- Assurez-vous que le dispositif USB est correctement branché dans le connecteur USB.
- Ne pas forcer le dispositif de mémoire ou le câble USB dans le connecteur USB. Cela pourrait endommager le connecteur.
- Par temps froid ou pluvieux, l'humidité peut entraîner un mauvais fonctionnement du lecteur. Dans ce cas, retirez le dispositif USB et aérez ou ventilez complètement le lecteur USB.
- Le lecteur USB risque de ne pas fonctionner si la température de l'habitacle est extrême-

ment élevée. Attendez que la température baisse avant de remettre l'appareil en marche.

- Ne placez pas la clé USB dans un endroit où elle pourrait être exposée à de l'électricité statique, ou là où la climatisation souffle directement. Les données de la clé USB risqueraient d'être endommagées.
- Le véhicule n'est pas équipé d'une clé USB.
- Il est impossible de formater un dispositif USB à l'aide de ce système. Utilisez un ordinateur pour le formatage de dispositifs USB.
- Les dispositifs USB partitionnés risquent de ne pas être lus correctement.
- Certains caractères utilisés dans d'autres langues (chinois, japonais, etc.) ne s'affichent pas correctement sur l'écran d'affichage central. L'utilisation de caractères anglais avec un dispositif USB est recommandée.
- Ne branchez pas de dispositif USB si le connecteur ou le câble est humide. Laissez sécher le câble et/ou les connecteurs complètement avant de brancher le dispositif USB. Si le connecteur est exposé à un liquide autre que de l'eau, l'évaporation de ce liquide peut entraîner un court-circuit dans les broches du connecteur.
- Les fichiers podcast de grande taille ralentissent le fonctionnement de l'iPod. L'affichage central peut s'éteindre momentanément, mais reviendra rapidement à son état normal.
- Si l'iPod sélectionne automatiquement des fichiers podcast de grande taille en mode shuffle, l'écran central du véhicule peut s'éteindre momentanément mais reviendra rapidement à son état normal.
- Les livres audio peuvent être lus dans un ordre autre que celui affiché sur l'iPod.
- L'iPod nano (1ère génération) peut rester en mode de lecture rapide ou de retour en arrière s'il est débranché pendant une opération de recherche. Le cas échéant, réinitialisez l'iPod manuellement.
- L'iPod nano (2ème génération) continuera une lecture rapide ou un retour en arrière s'il est débranché pendant une opération de recherche.
- Un titre incorrect de plage peut apparaître lorsque le mode de lecture est changé à l'aide de l'iPod nano (2ème génération).

iPod est une marque de commerce de Apple Inc., déposée aux États-Unis et dans d'autres pays.

Fichiers audio comprimés (MP3/WMA/AAC/ATRAC3)

Explications des termes :

- MP3 — Le format MP3 est l'abréviation de Moving Pictures Experts Group Audio Layer 3. MP3 est le format de fichier audio digital compressé le plus connu. Ce format permet d'obtenir une qualité de son proche de celle du CD, mais à une fraction de la taille des fichiers audio normaux. La conversion MP3 d'une plage audio permet de réduire la taille du fichier selon un rapport approximatif de 10:1 (échantillonnage : 44.1 kHz, Débit binaire : 128 kbps) avec aucune perte perceptible de qualité. La compression permet de réduire la présence de certains sons, inaudibles le plus souvent.
- WMA — Windows Media Audio (WMA) est un format audio compressé créé par Microsoft comme alternative au format MP3. Le codec WMA permet une compression des fichiers plus importante que le codec MP3, ce qui permet d'enregistrer davantage de plages audio digitales dans le même espace avec une qualité identique.
- AAC/M4A — Advanced Audio Coding (AAC) est un format de compression audio avec pertes. Les fichiers audio ayant été encodés avec le format AAC sont généralement de plus petite taille et offrent une

qualité sonore supérieure à celle des fichiers MP3.

- ATRAC3, ATRAC3 Plus - Adaptive Transform Acoustic Coding (ATRAC) est un format de compression audio avec pertes développé par Sony.
- Débit binaire — Le débit binaire indique le nombre de bits par seconde utilisés par un fichier musical digital. La taille et la qualité d'un fichier audio digital compressé dépendent du débit binaire lors du codage du fichier.
- Taux d'échantillonnage — Taux d'échantillonnage par seconde auquel les échantillons d'un signal sont convertis du système analogique au système digital (conversion A/D).
- Multi-session — La multi-session est une méthode d'enregistrement de données sur un support média. On appelle l'enregistrement de données sur un support média en une seule fois la simple session. L'enregistrement de données en plusieurs fois s'appelle la multi-session.
- Étiquette ID3/WMA — L'étiquette ID3/WMA est la partie du fichier MP3 ou WMA codé qui contient les informations concernant le fichier musical numérique telles que le titre de la chanson, le nom de l'artiste, le titre de l'album, le taux de débit binaire, la durée de la plage, etc. Les informations de l'étiquette ID3 s'affichent sur la ligne Album/Artiste/Titre de plage de l'affichage.

* Windows[MD] et Windows Media[MD] sont des marques déposées de Microsoft Corporation aux Etats-Unis d'Amérique et/ou autres pays.

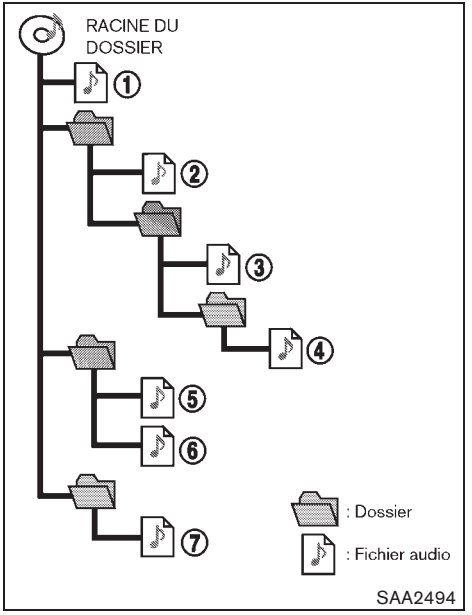

Ordre de lecture :

- Le nom des dossiers ne contenant pas de fichiers audio comprimés ne s'affichent pas.
- Si un fichier se trouve en haut de l'arborescence du disque/dispositif USB, «Root Folder» (racine du dossier) s'affiche.

- L’ordre de lecture correspond à l’ordre dans lequel les fichiers ont été enregistrés par le logiciel de gravure ; il est donc possible qu’il ne corresponde pas à l’ordre souhaité.
- L’ordre de lecture des fichiers audio comprimés est indiqué sur l’illustration suivante.

Tableau de spécification :

Supports média compatibles			CD, CD-R, CD-RW, DVD-ROM, DVD±R, DVD±RW, DVD±R DL, USB2.0
Systèmes de fichiers compatibles			CD, CD-R, CD-RW, DVD-ROM, DVD±R, DVD±RW, DVD±R DL : ISO9660 LEVEL1, ISO9660 LEVEL2, Romeo, Joliet * ISO9660 Niveau 3 (écriture par paquet) n'est pas compatible. * Les fichiers sauvegardés en utilisant le composant Live File System (sur un ordinateur Windows Vista intégré) ne sont pas compatibles. L'écriture par paquets UDF Bridge (UDF1.02+ISO9660), UDF1.5, UDF2.0 * VDF1.5/VDF2.0 (écriture par paquet) n'est pas supportée.
			Clé USB : FAT16, FAT32
Versions compatibles*1	MP3	Version	Fichier musical MP3
		Taux d'échantillonnage	8 kHz - 48 kHz
		Débit binaire	8 kbps - 320 kbps, VBR*4
	WMA*2	Version	WMA7, WMA8, WMA9
		Taux d'échantillonnage	32 kHz - 48 kHz
		Débit binaire	32 kbps - 192 kbps, VBR*4
	AAC	Version	MPEG-AAC
		Taux d'échantillonnage	8 kHz - 96 kHz
		Débit binaire	16 kbps - 320 kbps, VBR*4
	ATRAC	Version	ATRAC3, ATRAC3 Plus
Étiquette d'information (titre de la plage et nom de l'artiste)			Étiquette ID3 VER1,0, VER1,1, VER2,2, VER2,3, VER2,4 (MP3 uniquement)
			Étiquette WMA (WMA uniquement)

Niveaux de dossier	Avec système de navigation : Niveaux de dossier : 8, Dossiers : 255 (racine du dossier incluse), Fichiers : 512 (max. 255 fichiers par dossier) Sans système de navigation : Niveaux de dossier : 8, Dossiers et fichiers : 999 (max. 255 fichiers par dossier)
Nombre de caractères maximum	Avec système de navigation : 100 caractères Sans système de navigation : 64 caractères
Codes de caractères affichables*3	01 : ASCII, 02 : ISO-8859-1, 03 : UNICODE (UTF-16 BOM Big Endian), 04 : UNICODE (UTF-16 Non-BOM Big Endian), 05 : UNICODE (UTF-8), 06 : UNICODE (Non-UTF-16 BOM Little Endian), 07 : SHIFT-JIS

*1 Les fichiers créés avec une combinaison de 48 kHz de taux d'échantillonnage et de 64 kbps de débit binaire ne sont pas compatibles.
*2 Les fichiers WMA protégés (DRM) ne peuvent être lus.
*3 Les codes disponibles dépendent de quels types de média, version et information seront affichés.
*4 Lorsque des fichiers VBR sont lus, le temps de lecture peut ne pas s'afficher correctement.

Guide de dépannage :

Symptôme	Cause et solution
Lecture impossible	Vérifiez si le disque ou le dispositif USB a été inséré correctement.
	Vérifiez si le disque n'est pas rayé ou sale.
	Vérifiez la présence éventuelle de condensation à l'intérieur du lecteur. Le cas échéant, attendez (environ 1 heure) que la condensation ait disparu avant d'utiliser le lecteur.
	En cas d'augmentation anormale de la température, le lecteur retrouvera son fonctionnement correct de lecture une fois la température redevenue normale.
	Si un CD contient un mélange de fichiers musicaux (données CD-DA) et de fichiers audio comprimés, seuls les fichiers musicaux (données CD-DA) seront lus.
	Les fichiers portant une extension autre que «.MP3 (.mp3)», «.WMA (.wma)», «.AAC (.aac)», «.M4A (.m4a)», ou «.AA3 (.aa3)» ne peuvent pas être lus. D'autre part, assurez-vous que les noms de dossiers et de fichiers respectent les limites concernant les codes et le nombre maximum de caractères.
	Vérifiez si le disque ou le fichier est généré dans un format irrégulier. Ceci pourrait se produire selon la variation ou le réglage des applications d'écriture des fichiers audio comprimés ou d'autres applications d'édition de texte.
	Vérifiez si le processus de finalisation, tel que la fermeture de session et de disque, est fait pour le disque.
	Vérifiez si le disque ou le dispositif USB n'est pas protégé par les lois sur les droits d'auteur.
Son de mauvaise qualité	Vérifiez si le disque n'est pas rayé ou sale.
Le délai d'attente avant que la lecture commence est relativement long.	Si le disque ou le dispositif USB comporte plusieurs dossiers ou niveaux de fichiers, il est possible qu'un certain laps de temps soit nécessaire avant que la lecture ne commence.
La lecture s'arrête ou saute.	Il est possible que le logiciel et le matériel de gravure ne soient pas compatibles, ou que la vitesse, la profondeur, la largeur de gravure, etc., ne correspondent pas aux spécifications. Essayez d'utiliser la vitesse de gravure la moins élevée.
La lecture des fichiers ayant un débit binaire élevé saute.	Il est possible que des sauts de lecture se produisent en cas de grandes quantités de données, comme les données à débit binaire élevé.
Passe immédiatement à la plage suivante durant la lecture.	Si une extension supportée telle que .MP3 a été donnée à un fichier audio comprimé non supporté ou lorsque le morceau est protégé par des droits d'auteur, la lecture passe directement à la piste suivante.

Les plages ne sont pas lues dans l'ordre souhaité.	L'ordre de lecture correspond à l'ordre dans lequel les fichiers ont été enregistrés par le logiciel de gravure ; il est donc possible qu'il ne corresponde pas à l'ordre souhaité.
	La fonction Random/Shuffle peut être active sur le système audio ou sur le dispositif USB.

Fichiers vidéo comprimés (modèles avec système de navigation)

Explications des termes :

- DivX[MD] - DivX[MD] désigne le codec DivX[MD] dont DivX, Inc. est propriétaire, utilisé pour une compression avec pertes de fichiers vidéo, sur une base MPEG-4.
- AVI - AVI signifie Audio Video Interleave. Il s'agit d'un format de fichier standard créé par Microsoft Corporation. Un fichier encodé «.divx» peut être sauvegardé avec le format de fichier «.avi» pour la lecture avec ce système, s'il remplit les conditions indiquées dans le tableau de cette section. Toutefois, tous les fichiers «.avi» peuvent être lus avec ce système, puisque des encodages différents du codec DivX[MD] peuvent être utilisés.
- ASF - ASF signifie Advanced Systems Format. Il s'agit d'un format de fichier dont Microsoft Corporation est propriétaire. Remarque : Seuls les fichiers «.asf» qui remplissent les conditions indiquées dans le tableau de cette section peuvent être lus.
- Débit binaire — Le débit binaire indique le nombre de bits par seconde utilisés par un fichier vidéo digital. La taille et la qualité d'un fichier audio digital compressé dépendent du débit binaire lors du codage du fichier.

Conditions nécessaires à la lecture des fichiers vidéo :

Supports	CD, CD-R, CD-RW, DVD, DVD±R, DVD±RW, DVD±RW DL, clé USB 2.0		
Systèmes de fichiers	CD, CD-R, CD-RW, DVD, DVD±R, DVD±RW, DVD±RW DL	ISO9660 LEVEL1, ISO9660 LEVEL2, Romeo, Joliet, UDF Bridge (UDF1.02+ISO9660), UDF1.5, UDF2.0 - ISO9660 Level 3 (écriture par paquets) n'est pas supporté. - Les fichiers sauvegardés à l'aide du Live File System (sur les ordinateurs Windows Vista intégré) ne sont pas supportés. - VDF1.5/VDF2.0 (écriture par paquets) n'est pas supporté.	
	Clé USB	FAT16, FAT32	
Types de fichiers	.divx, .avi	Codecs vidéo	DivX3, DivX4, DivX5, DivX6
		Codecs audio	MP3, MPEG2.5 Audio Layer3, AC3, LPCM
	.asf	Codec vidéo	ISO-MPEG4
		Codec audio	G.726
Débit binaire	.divx, .avi	Moyenne maximale	4Mbps
		Pic maximal	8Mbps
Résolution	.divx, .avi	Minimum	32 × 32
		Maximum	720 × 480
	.asf	Minimum	32 × 32
		Maximum	720 × 576

Lecteur audio Bluetooth[MD] (modèles avec système de navigation)

- Certains dispositifs audio Bluetooth[MD] risquent de ne pas être reconnus par le système audio du véhicule.
- Il est nécessaire de paramétrer la connexion sans fil entre un dispositif audio Bluetooth[MD] compatible et le module Bluetooth[MD] du véhicule avant d'utiliser le lecteur audio Bluetooth[MD].
- La procédure de fonctionnement du lecteur audio Bluetooth[MD] varie en fonction du dispositif. Assurez-vous de savoir utiliser le dispositif audio avant de l'utiliser avec ce système.
- Le lecteur audio Bluetooth[MD] peut cesser de fonctionner dans les cas suivants :
  - — Réception d'un appel en mode mains libres.
  - — Vérification du branchement du téléphone mains libres.
- Ne placez pas le dispositif audio Bluetooth[MD] dans un endroit entouré de métal ou éloigné du module Bluetooth[MD] du véhicule pour éviter une dégradation de la qualité de la tonalité et une interruption de la connexion sans fil.
- Lorsqu'un dispositif audio est branché par le biais d'une connexion sans fil Bluetooth[MD], il est possible que la pile du dispositif se décharge plus rapidement que d'habitude.
- Ce système supporte le Bluetooth[MD] Audio Distribution Profile (A2DP, AVRCP).
- Bluetooth[MD] est une marque de commerce qui appartient à Bluetooth SIG, Inc. et accordé à Clarion Co., Ltd. sous licence.

Bluetooth®

Disque dur Music Box

Enregistrement :

- Notez que les données perdues et non enregistrées sur le disque dur à cause d'un endommagement du système, d'une mauvaise utilisation ou d'un dysfonctionnement ne sont pas sous garantie.
- Les propriétaires du véhicule n'ont pas le droit d'enregistrer de musique sans l'autorisation du détenteur des droits d'auteur, sauf dans le cadre d'un usage personnel.
- Assurez-vous que la musique est correctement enregistrée sur le disque dur, après avoir enregistré, lorsque le disque compact ne peut pas être enregistré à nouveau.
- Certains morceaux ne peuvent pas être enregistrés, en fonction de l'état du disque, à cause de l'enregistrement grande vitesse.
- Il est possible que la piste saute pendant l'enregistrement d'un disque compact en cas de conduite sur route accidentée et de vibrations excessives.
- Un repère indiquant que la piste saute s'affiche si des bruits provoqués lorsque la piste saute ont été enregistrés.
- Il est possible qu'aucun son ne soit enregistré si le disque saute ou qu'il est en mauvais état.
- Les pistes comportant un repère Serial Copy Management System (SCMS) ne sont pas enregistrées.
- Si un disque compact est rayé ou sale, il risque de ne pas être enregistré, le disque risque de sauter ou l'enregistrement peut être très long.

Téléchargement automatique du titre :

- Les informations relatives au titre téléchargées automatiquement risquent de différer du titre réel.
- Lorsque des disques compacts venant d'être produits sont enregistrés, les informations relatives à leur titre risquent de ne pas être téléchargées.
- L'information du titre dans le lecteur de

disque dur peut être actualisée. (Reportez-vous à «Lecture des chansons enregistrées» plus loin dans ce chapitre.)

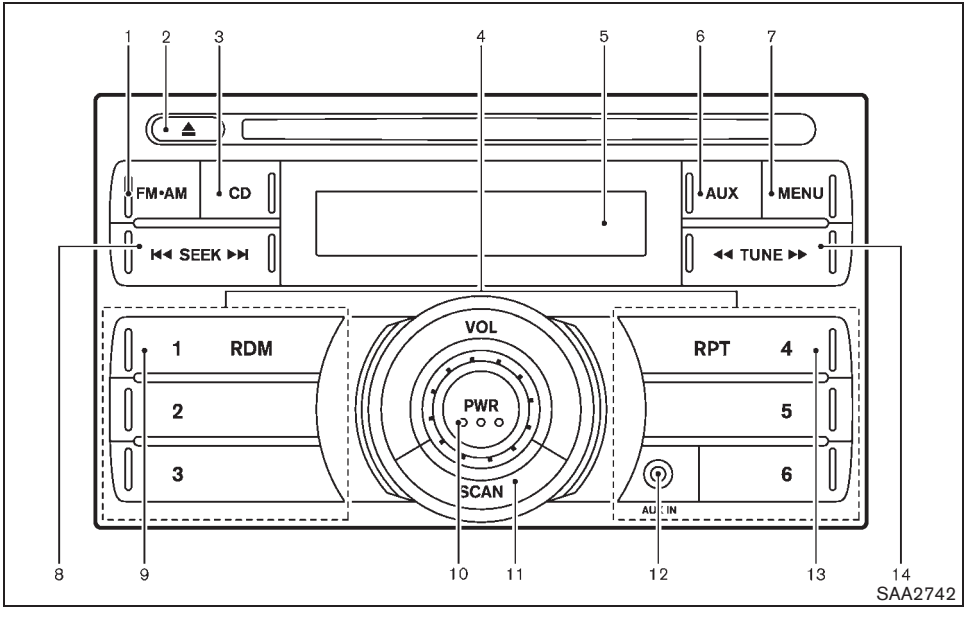

1. Bouton de sélection de bande radio FM·AM
2. Bouton d'éjection de CD (CD EJECT)
3. Bouton CD
4. Boutons de sélection de station et de préréglage
5. Écran audio
6. Bouton d'auxiliaire (AUX)
7. Bouton de menu (MENU)
8. Bouton de recherche automatique des morceaux (SEEK/APS) avance rapide (FF) retour rapide (APS REW)
9. Bouton d'aléatoire (RDM)
10. Bouton d'allumage (PWR)/molette de réglage du volume (VOL)
11. Bouton de syntonisation par balayage (SCAN)
12. Prise AUX IN
13. Bouton de répétition (RPT)
14. Bouton de syntonisation/avance rapide·retour (TUNE/FF·REW)

RADIO FM-AM AVEC LECTEUR DE DISQUES COMPACTS (CD)

Reportez-vous à «PRÉCAUTIONS DE FONCTIONNEMENT DU SYSTÈME AUDIO» plus haut dans ce chapitre pour connaître les précautions de fonctionnement.

Fonctionnement principal du système audio

Appareil principal :

Le circuit de volume automatique relève automatiquement les basses et hautes fréquences pour la réception radio et la lecture d'un CD.

ON·OFF/réglage du volume :

Placez le contacteur d'allumage en position ACC ou ON et appuyez sur le bouton PWR pendant que le système est arrêté pour retourner au mode audio (radio, CD ou AUX) qui était activé juste avant d'arrêter le système. Pour éteindre l'appareil, appuyer sur le bouton PWR pendant que le système est en marche.

Pour régler le volume, tournez la molette de réglage VOL.

MENU Bouton de menu (MENU) :

Appuyez sur le bouton MENU pour changer de mode de sélection comme suit.

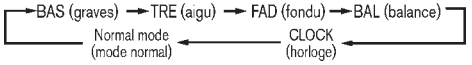

Appuyez sur le bouton TUNE ◀◀ ou ▶▶ ou SEEK ⏮ ou ⏭ pour ajuster les basses, les aigus, la balance et le fondu au niveau souhaité. Le fondu règle le niveau sonore entre les haut-parleurs avant et arrière, et la balance règle le niveau sonore entre les haut-parleurs droit et gauche.

Une fois la qualité sonore réglée au niveau souhaité, exercez des pressions répétées sur le bouton MENU jusqu'à réapparition de l'affichage radio ou CD (mode normal). Dans le cas contraire, l'affichage radio ou CD réapparaît automatiquement au bout de 10 secondes environ.

Pour des informations sur le réglage de l'affichage de l'horloge, reportez-vous à «COMPTEUR TRIPLE» dans le chapitre «2. Instruments et commandes».

Fonctionnement de la radio FM-AM

FM • AM Sélection de bande radio (FM/AM) :

Lorsque vous appuyez sur le bouton de sélection de bande radio, la bande change comme suit :

AM → FM1 → FM2 → AM

Si vous appuyez sur le bouton de sélection de bande radio lorsque le contacteur d'allumage est sur la position ACC ou ON, la radio s'allume sur la dernière station écoutée.

La dernière station/chaîne écoutée est également rappelée lorsque le bouton PWR est en position ON.

Si une autre source audio est en marche au moment où vous appuyez sur le bouton de sélection de bande radio, la source audio s'éteint automatiquement et la dernière station de radio écoutée se met en marche.

Lorsque le signal stéréo est trop faible, la radio passe automatiquement de la réception stéréo à la réception mono.

◀◀ TUNE ▶▶ TUNE (syntonisation) :

Appuyez sur le bouton TUNE ◀◀ ou ▶▶ pour une syntonisation manuelle.

⏮ SEEK ⏭ Syntonisation par recherche (SEEK) :

Appuyez sur le bouton SEEK ⏮ ou ⏭ afin de syntoniser les hautes fréquences vers les basses fréquences et s'arrête sur la station de radiodiffusion suivante.

SCAN Syntonisation par balayage (SCAN) :

Appuyez sur le bouton de syntonisation SCAN. La syntonisation de SCAN par balayage est amorcée en partant des basses fréquences vers les hautes fréquences ; un arrêt de 5 secondes est marqué sur chaque station de radiodiffusion. Pour arrêter la syntonisation par balayage, appuyez de nouveau sur le bouton pendant cet intervalle de 5 secondes ; la radio reste réglée sur cette station.

Si vous n'appuyez pas sur le bouton de syntonisation SCAN dans les 5 secondes, la syntonisation par balayage passe sur la chaîne suivante.

1 à 6 Manipulation de mémorisation des chaînes :

Il est possible de régler jusqu'à douze stations pour la bande FM (6 de chaque pour FM1 et FM2) et 6 stations pour la bande AM.

1. Sélectionnez la bande radio AM, FM1 ou

FM2 à l'aide du bouton de sélection de bande radio.

2. Syntonisez la chaîne désirée au moyen du bouton SEEK, SCAN ou TUNE.
3. Sélectionnez le canal ou la station désiré et poussez et maintenez un des boutons de préréglage de la station 1 à 6 à jusqu'à ce qu'un bip sonore se fasse entendre. (La radio passe en mode muet tant que le bouton de sélection est maintenu enfoncé.)
4. L'indicateur de chaîne s'allume alors et le son reprend. La mise en mémoire est maintenant terminée.
5. Les autres boutons peuvent être programmées de la même manière.

Si le câble de la batterie est débranché, ou si le fusible a grillé, la mémoire de la radio sera effacée. Dans ce cas, reprogrammez les chaînes désirées.

Fonctionnement du lecteur de disque compact (CD)

Placez le contacteur d'allumage en position ACC ou ON, et chargez le CD dans la fente avec l'étiquette tournée vers le haut. Le CD est automatiquement dirigé vers l'emplacement du lecteur qui se met en marche.

Une fois que le disque est chargé dans l'appareil, le nombre de morceaux enregistrés et la durée du disque sur le disque s'affiche.

Si la radio ou le lecteur de cassettes était déjà en marche, ils s'éteignent automatiquement et le CD se met en marche.

Si l'appareil vient de s'éteindre alors que le CD était en marche, presser le bouton PWR pour réactiver le CD.

MP3 ou WMA n'est pas compatible avec le lecteur CD. Si un CD MP3 ou WMA est inséré dans la fente, le compteur sur l'écran audio avance automatiquement sans bruit. Ceci est en raison de caractéristique du mécanisme du CD et ceci n'est pas une défectuosité.

Ne chargez pas des disques de 8 cm (3,1 po).

CD LECTURE CD (CD PLAY) :

Lorsque le bouton CD est appuyé et que le système est éteint alors qu'un CD est inséré, le système s'active et le CD commence à jouer.

Lorsque le bouton CD est enfoncé et qu'un CD est chargé dans le lecteur alors que la radio est en marche, la radio s'éteint automatiquement et le CD commence à jouer.

◀◀ TUNE ▶▶ FF (avance rapide), REW (retour rapide) :

Lorsque ▶▶ (avance rapide) ou ◀◀ (retour rapide) du bouton syntonisation (TUNE) est appuyé pendant la lecture du CD, le CD sera lu lors de l'avance rapide ou de retour rapide.

Le lecteur CD revient à la vitesse normale dès que le bouton est relâché.

⏮ SEEK ⏭ APS (recherche automatique des morceaux) FF (avance rapide), APS REW (retour rapide) :

Si vous appuyez sur le bouton ▶▶| (APS FF) du bouton SEEK pendant la lecture de CD, la piste suivante ou le début de la piste en cours du CD sera lue. Appuyez plusieurs fois pour sauter des pistes. Le CD avance autant de fois que vous appuyez sur le bouton. (Lorsque la dernière piste du CD est sautée, la première piste sera jouée.)

Lorsque le bouton |◀◀ (APS REW) est appuyé, la piste en cours de lecture retourne au début. Appuyez plusieurs fois pour remonter des pistes. Le CD recule autant de fois que vous appuyez sur le bouton.

RPT RDM Lecture en mode RÉPÉTITION (RPT)/ALÉATOIRE (RDM) :

Pendant la lecture du CD alors que le bouton RPT ou RDM est appuyé, le schéma de lecture est le suivant :

Bouton RPT :

Répétition du disque (lecture normale) ↔ Répétition de la piste

Bouton RDM :

Répétition du disque (lecture normale) ↔ Aléatoire du disque

L'affichage montre les symboles suivants :

(Pas de marque) : Répétition du disque
1 : Répétition du dossier
RDM : Lecture aléatoire du disque

⏏ Éjection de CD (CD EJECT) :

Appuyez sur le bouton CD EJECT pour éjecter le CD qui est chargé dans l'appareil.

Si vous appuyez sur ce bouton en cours de lecture, le CD sortira et l'appareil s'éteindra.

Si le CD n'est pas retiré dès qu'il est éjecté, il revient dans le logement par mesure de protection.

SCAN Syntonisation par balayage (SCAN) :

Une pression sur le bouton de syntonisation SCAN alors que le CD est en cours de lecture entraîne la lecture des 10 premières secondes de toutes les pistes du CD.

Pour arrêter le balayage, appuyez de nouveau sur le bouton SCAN durant cet intervalle de 10 secondes.

Si vous n'appuyez pas sur le bouton de syntonisation SCAN dans les 10 secondes, la syntonisation par SCAN continue et passe sur la piste du CD suivant.

Prise d'entrée auxiliaire (AUX)

Prise AUX IN :

La prise AUX IN est située sur l'unité audio. La prise d'entrée audio AUX IN support toutes les entrées analogiques standard, telles que celles en provenance d'un lecteur de cassettes/CD/MP3 ou d'un ordinateur portable.

AUX Bouton d'auxiliaire (AUX) :

Appuyez sur le bouton AUX pour lire un appareil compatible branché sur la prise AUX IN.

Lorsque le bouton AUX est appuyé sans aucun dispositif branché sur la prise, le système audio ne change pas en mode AUX (le bouton AUX est invalide).

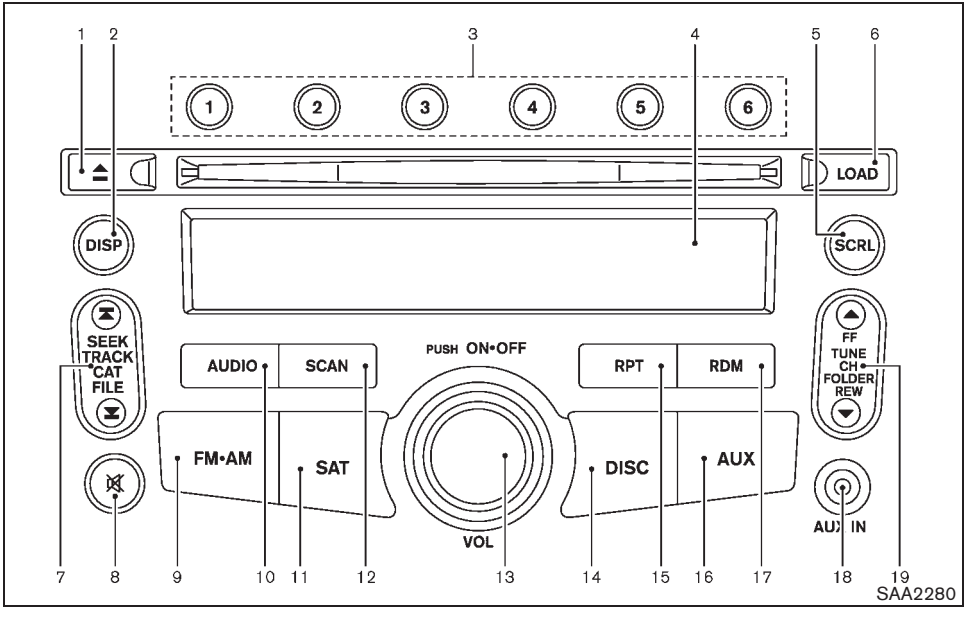

1. Bouton d'éjection de CD (CD EJECT)
2. Bouton d'affichage (DISP)
3. Boutons de sélection de la station de radio/ boutons de sélection du CD
4. Écran audio
5. Bouton de défillement (SCRL)
6. Bouton de charge (LOAD)
7. Bouton recherche (SEEK) de piste (TRACK), catégorie (CAT) ou recherche automatique des morceaux (FILE/APS) avance rapide (FF)·retour rapide (APS REW)
8. Bouton de sourdine (MUTE)
9. Bouton de sélection de bande FM·AM
10. Bouton d'audio (AUDIO)
11. Bouton de sélection de satellite (SAT)
12. Bouton de syntonisation par balayage (SCAN)
13. Bouton ON·OFF/Molette de réglage du volume (VOL)
14. Bouton du disque (DISC)
15. Bouton de répétition (RPT)
16. Bouton d'auxiliaire (AUX)
17. Bouton d'aléatoire (RDM)
18. Prise AUX IN
19. Bouton de syntonisation (TUNE) de chaîne (channel) ou de dossier/avance rapide·retour rapide (FOLDER/FF·REW)

CHARGEUR DE RADIO FM-AM-SAT AVEC DISQUES COMPACTS (CD) (modèles sans système de navigation)

Reportez-vous à «PRÉCAUTIONS DE FONCTIONNEMENT DU SYSTÈME AUDIO» plus haut dans ce chapitre pour connaître les précautions de fonctionnement.

Le mode satellite radio requiert une inscription à la radio active satellite XM. La radio satellite n'est pas disponible en Alaska, à Hawaï et à Guam.

Ceci peut demander un certain temps avant de recevoir le signal d'activation, après avoir souscrit auprès d'un fournisseur de radio satellite XM. Après avoir reçu le signal d'activation, la radio sera automatiquement actualisée avec les stations disponibles. Pour XM, tournez le contacteur d'allumage de la position LOCK à ACC pour actualiser les chaînes.

Fonctionnement principal du système audio

Appareil principal :

Le circuit de volume automatique relève automatiquement les basses et hautes fréquences pour la réception radio et la lecture d'un CD.

ON·OFF/réglage du volume :

Tournez le contacteur d'allumage sur la position ACC ou ON et appuyez sur le bouton ON·OFF pendant que le système est arrêté pour retourner au mode audio (radio, CD ou AUX) qui était activé juste avant d'arrêter le système. Pour éteindre l'appareil, appuyer sur le bouton ON·OFF pendant que le système est en marche.

Pour régler le volume, tournez la molette de réglage VOL.

Bouton de sourdine (MUTE) :

Appuyez sur le bouton pour mettre le son audio en sourdine.

Appuyez sur à nouveau le bouton pour mettre désactiver la sourdine.

Régler la qualité du son et la balance des haut-parleurs :

Pour ajuster les basses, les aigus, la balance et le fondu, appuyez sur le bouton audio. Lorsque l'écran affiche le réglage que vous désirez changer (bass [basses], Treble [aigus], Balance [balance] et Fade [fondu]), appuyez sur le bouton SEEK ou TUNE au réglage désiré.

Ces éléments peuvent également être ajustés en appuyant sur le bouton AUDIO.

- Correction volume

  Le volume ambiance selon la vitesse du véhicule. Choisissez le niveau de l'effet de «ÉLEVÉ», «MODÉRÉ», «BAS» ou «ARRÊT».

- Beep tuning (syntonisation de bip)

  Lorsque cet élément est réglé sur ON, vous entendrez un bip sonore lorsque vous utilisez un bouton.

Fonctionnement de radio FM-AM-SAT

FM • AM Sélection de bande radio (FM/AM) :

Lorsque vous appuyez sur le bouton de sélection de bande radio, la bande change comme suit :

AM → FM1 → FM2 → AM

SAT Sélection de bande radio (SAT) :

Lorsque vous appuyez sur le bouton de sélection de bande radio, la bande change comme suit :

XM1 → XM2 → XM3 → XM1

Si vous appuyez sur le bouton de sélection de bande radio lorsque le contacteur d'allumage est sur la position ACC ou ON, la radio s'allume sur la dernière station écoutée.

Le dernier canal/chaîne écouté est également rappelée lorsque le bouton ON·OFF est en position ON.

Le mode satellite radio requiert une inscription à la radio active satellite XM. La radio satellite n'est pas disponible en Alaska, à Hawaï et à Guam.

La source audio qui est en marche au moment où vous appuyez sur le bouton de sélection de bande radio pour écouter la radio s'éteint automatiquement. La radio se règle sur le dernier canal écouté.

Lorsque le signal stéréo est trop faible, la radio passe automatiquement de la réception stéréo à la réception mono.

TUNE (syntonisation) :

- Pour la radio AM et FM

  Appuyez sur le bouton TUNE ▲ ou ▼ pour une syntonisation manuelle.

- Pour la radio satellite XM

  Appuyez sur le bouton TUNE ▲ ou ▼ pour rechercher des canaux de toutes les catégories lorsque CAT n'est pas sélectionné.

Syntonisation par recherche (SEEK)/catégorie (CAT) :

- Pour la radio AM et FM

  Appuyez sur le bouton SEEK ⏮ ou ⏭ afin de syntoniser les hautes fréquences vers les basses fréquences et s'arrête sur la station de radiodiffusion suivante.

- Pour la radio satellite XM

  Appuyez sur le bouton SEEK ⏮ ou ⏭ pour syntoniser le premier canal de la catégorie précédente ou suivante.

Pendant la réception de radio satellite, les avis suivants s'afficheront sous certaines conditions.

- PAS DE SIGNAL (aucun signal n'est reçu lorsque le syntoniseur SAT est branché)
- HORS ANTENNE (radiodiffusion éteinte)
- ERREUR D'ANTENNE (erreur de connexion de l'antenne)
- CHARGEMENT (lorsque le réglage initial est exécuté)
- MISE A JOUR (lorsque l'abonnement à la radio satellite n'est pas activé)

SCAN Syntonisation par balayage (SCAN) :

Appuyez sur le bouton de syntonisation SCAN. La syntonisation de SCAN par balayage est amorcée en partant des basses fréquences vers les hautes fréquences ; un arrêt de 5 secondes est marqué sur chaque station de radiodiffusion. Pour arrêter le balayage, appuyez de nouveau sur le bouton pendant cet intervalle de 5 secondes ; la radio reste réglée sur cette station/canal.

Si vous n'appuyez pas sur le bouton de syntonisation SCAN dans les 5 secondes, la syntonisation de SCAN par balayage passe sur la station/canal suivante.

① à ⑥ Manipulation de mémorisation des chaînes :

Il est possible de régler jusqu'à dix-huit stations/chaînes pour la bande SAT (6 de chaque pour XM1, XM2 et XM3), et 12 pour la bande FM (6 de chaque pour FM1 et FM2), et 6 pour la bande AM.

1. Sélectionnez la bande radio à l'aide du bouton de sélection de bande radio.
2. Syntonisez la station/canal désirée au moyen des boutons SEEK, SCAN ou TUNE.
3. Poussez et maintenez le bouton de préréglage de la station radio souhaité ① à ⑥ jusqu'à ce qu'un bip sonore se fasse entendre. (La radio passe en mode muet tant que le bouton de sélection est maintenu enfoncé.)
4. L'indicateur de chaîne s'allume alors et le son reprend. La mise en mémoire est maintenant terminée.
5. Les autres boutons peuvent être program-

mées de la même manière.

Si le câble de la batterie est débranché, ou si le fusible a grillé, la mémoire de la radio sera effacée. Dans ce cas, reprogrammez les chaînes désirées.

DISP Changement de l'affichage radio (RADIO DISPLAY) :

Lorsque le bouton DISP est pressé pendant que la radio est allumé, l'affichage audio changera comme suit :

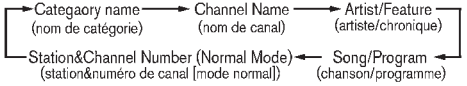

Fonctionnement du lecteur/chargeur de disque compact (CD)

Tournez le contacteur d'allumage sur la position ACC ou ON, appuyez sur le bouton LOAD et chargez un CD dans le compartiment, l'étiquette tournée vers le haut. Le CD est automatiquement dirigé vers l'emplacement du lecteur qui se met en marche.

Une fois que le CD est chargé dans l'appareil, le nombre de morceaux enregistrés et la durée du disque sur le CD s'affiche.

Si la radio ou le lecteur de cassettes était déjà en marche, ils s'éteignent automatiquement et le CD se met en marche.

Si l'appareil vient de s'éteindre alors que le CD était en marche, presser le bouton ON·OFF pour réactiver le CD.

LOAD Chargement de CD (CD LOAD) :

Pour introduire un CD dans le chargeur de CD, appuyez sur le bouton LOAD pendant moins de 1,5 seconde. Appuyez sur le bouton de sélection de CD (① à ⑥), pour choisir la position de chargement de disque, puis introduisez le disque.

Pour introduire successivement les 6 CD dans le chargeur CD, appuyez sur le bouton LOAD pendant plus de 1,5 seconde.

Le numéro de logement des disques chargés s'affiche.

DISC Lecture (PLAY) :

Lorsque le bouton DISC (lecture CD) est poussé pendant que l'appareil est arrêté et qu'un CD est inséré, l'appareil est activé et le CD commence à jouer.

Lorsque le bouton DISC est enfoncé et qu'un CD est chargé dans le lecteur alors que la radio est en marche, la radio s'éteint automatiquement et le CD commence à jouer.

Lorsque le bouton DISC est enfoncé lorsqu'un CD est chargé et qu'un support est lu à l'aide des prises d'entrée auxiliaire, vous pouvez basculer entre le CD et le support.

DISP Information d'affichage de CD (CD DISPLAY) :

Lorsque le bouton DISP est pressé pendant la lecture du CD, l'affichage audio changera comme suit :

CD :

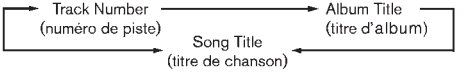

CD avec MP3 ou WMA :

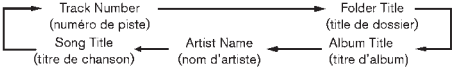

⏶ ⏷ FF (avance rapide), REW (retour rapide) :

CD :

Lorsque le bouton ⏶ (avance rapide) ou ⏷ (retour rapide) est appuyé pendant la lecture du CD, le CD sera lu lors de l'avance rapide ou de retour rapide. Le lecteur CD revient à la vitesse

normale dès que le bouton est relâché.

CD avec MP3 ou WMA :

Lorsque le bouton ⏶ ou ⏷ est appuyé pendant moins de 1,5 seconde pendant la lecture du CD, les dossiers dans le CD changera.

Lorsque vous appuyez sur le bouton ⏶ ou ⏷ pendant plus de 1,5 seconde pendant la lecture du CD, la lecture du CD continue tout en avançant ou revenant rapidement en arrière. Le lecteur CD revient à la vitesse normale dès que le bouton est relâché.

⏭ ⏮ APS (recherche automatique des morceaux) FF (avance rapide), APS REW (retour rapide) :

Si vous appuyez sur le bouton ⏭ (APS FF) pendant la lecture de CD, la piste suivante ou le début de la piste courante du CD sera lue. Appuyez plusieurs fois pour sauter des pistes. Le CD avance autant de fois que vous appuyez sur le bouton. (Lorsque la dernière piste du CD est sautée, la première piste sera jouée.) Lorsque le bouton ⏮ (APS REW) est appuyé, la piste en cours de lecture retourne au début. Appuyez plusieurs fois pour remonter les pistes. Le CD recule autant de fois que vous appuyez sur le bouton.

Sélection CD PLAY (lecture CD) :

Pour lire un autre CD déjà chargé dans le lecteur, appuyez sur l'une des touches de sélection de lecture CD ① à ⑥.

RPT Lecture répétition (RPT) :

Pendant la lecture du CD, appuyez sur le bouton RPT pour modifier l'ordre de lecture. Le schéma de répétition est le suivant :

(CD)

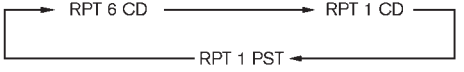

(CD avec MP3 ou WMA)

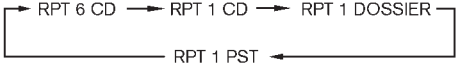

RDM Lecture aléatoire (RDM) :

Pendant la lecture du CD, appuyez sur le bouton RDM pour modifier l'ordre de lecture. Le schéma de répétition est le suivant :

(CD)



(CD avec MP3 ou WMA)

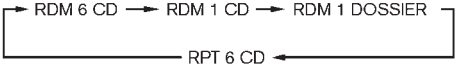

SCRL Bouton de défilement (SCRL) :

Lorsque le titre est affiché mais qu'il est trop long, seule une partie du titre est indiquée sur l'affichage. Dans ce cas, appuyez sur le bouton SCRL pour faire défiler le titre. Lorsque vous faites défiler le titre, l'affichage ne bouge plus et revient à la condition première.

⏏ Éjection de CD (CD EJECT) :

Appuyez sur le bouton CD EJECT pour éjecter le CD qui est chargé dans l'appareil.

Pour éjecter les disques que vous avez sélectionnés avec le bouton de sélection de CD, appuyez sur le bouton EJECT pendant moins de 1,5 seconde.

Appuyez plus de 1,5 seconde sur le bouton

EJECT pour éjecter tous les disques à la suite.

Si vous appuyez sur ce bouton en cours de lecture, le CD sortira et l'appareil s'éteindra.

Si le CD n'est pas retiré dès qu'il est éjecté, il revient dans le logement par mesure de protection.

Prise d'entrée auxiliaire (AUX)

Prise AUX IN :

La prise AUX IN est située sur l'unité audio.

La prise d'entrée audio AUX IN support toutes les entrées analogiques standard, telles que celles en provenance d'un lecteur de cassettes/CD/MP3 ou d'un ordinateur portable.

AUX Bouton d'auxiliaire (AUX) :

Appuyez sur le bouton AUX pour lire un appareil compatible branché sur la prise AUX IN.

Lorsque le bouton AUX est appuyé sans aucun dispositif branché sur la prise, le système audio ne change pas en mode AUX (le bouton AUX est invalide).

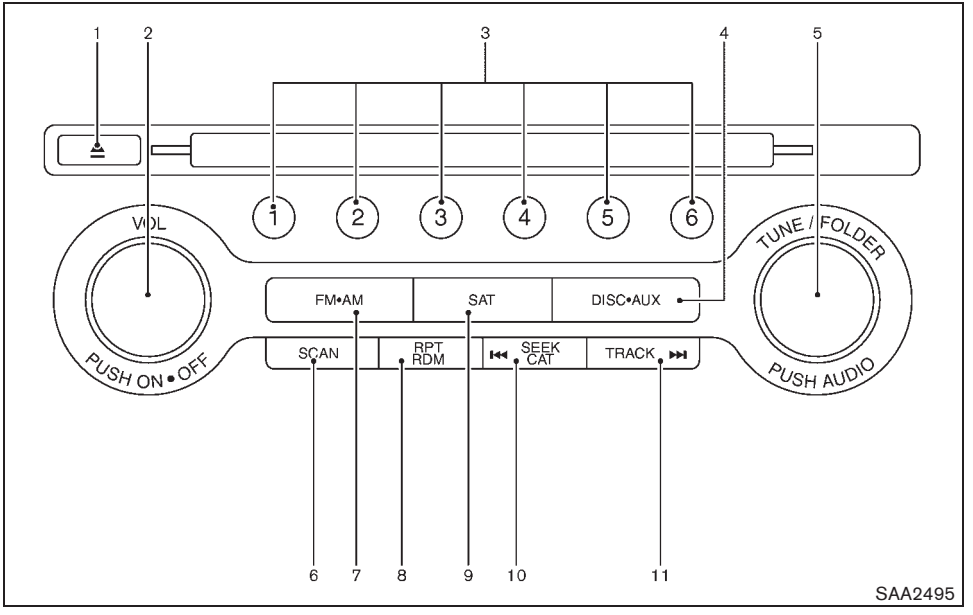

1. Bouton d'éjection de CD (CD EJECT)
2. Bouton ON·OFF/Molette de réglage du volume (VOL)
3. Boutons de sélection de la station de radio
4. Bouton de disque·auxiliaire (DISC·AUX)
5. Syntonisation (TUNE) radio sélecteur de dossier/molette de contrôle de système audio (AUDIO)
6. Bouton de syntonisation (SCAN) de la radio
7. Bouton de sélection de bande FM·AM
8. Bouton de lecture CD RPT (répétition)/RDM (aléatoire)
9. Bouton de satellite (SAT)
10. Bouton Radio CAT (catégorie)/REW (retour rapide) pour SEEK/TRACK

11. Bouton FF (avance rapide) pour SEEK/TRACK

LECTEUR DE RADIO FM-AM-SAT AVEC DISQUES COMPACTS (CD) (modèles avec système de navigation)

Reportez-vous à «PRÉCAUTIONS DE FONCTIONNEMENT DU SYSTÈME AUDIO» plus haut dans ce chapitre pour connaître les précautions de fonctionnement.

Le mode satellite radio requiert une inscription à la radio active satellite XM. La radio satellite n'est pas disponible en Alaska, à Hawaï et à Guam.

Ceci peut demander un certain temps avant de recevoir le signal d'activation, après avoir souscrit auprès d'un fournisseur de radio satellite XM. Après avoir reçu le signal d'activation, la radio sera automatiquement actualisée avec les stations disponibles. Pour XM, tournez le contacteur d'allumage de la position LOCK à ACC pour actualiser les chaînes.

Fonctionnement principal du système audio

Appareil principal :

Le circuit de volume automatique relève automatiquement les basses et hautes fréquences pour la réception radio et la lecture d'un CD.

ON·OFF/réglage du volume :

Tournez le contacteur d'allumage sur la position ACC ou ON et appuyez sur le bouton ON·OFF pendant que le système est arrêté pour revenir à la dernière source audio (par exemple FM ou CD), activée juste avant l'arrêt du système. Pour éteindre l'appareil, appuyer sur le bouton ON·OFF pendant que le système est en marche.

Pour régler le volume, tournez la molette de réglage VOL.

Régler la qualité du son et la balance des haut-parleurs :

Pour ajuster les basses, les aigus, la balance et le fondu, appuyez sur la molette de réglage audio. Lorsque l'écran affiche le réglage que vous désirez changer (graves, aigus, balance, fondu), tournez la molette de réglage audio au réglage désiré. Pour d'autres réglages, reportez-vous à «COMMENT UTILISER LE BOUTON SETTING» plus haut dans ce chapitre.

Ce véhicule possède les fonctions d'effets sonores suivants :

- Correction volume

Pour de plus amples détails, reportez-vous à «INFORMATIONS ET RÉGLAGES DU VÉHICULE (modèles avec système de navigation)» plus haut dans ce chapitre.

Commutation de l'affichage :

Appuyez sur le bouton DISC·AUX pour commuter entre les écrans dans l'ordre suivant :

iPod/USB → CD/DVD → Music Box → Bluetooth[MD] Audio → AUX → iPod/USB

Fonctionnement de radio FM-AM-SAT

FM • AM Sélection de bande radio (FM/AM) :

Lorsque vous appuyez sur le bouton de sélection de bande radio, la bande change comme suit :

AM → FM1 → FM2 → AM

SAT Sélection de bande radio (SAT) :

Lorsque vous appuyez sur le bouton de sélection de bande radio, la bande change comme suit :

XM1 → XM2 → XM3 → XM1

Si vous appuyez sur le bouton de sélection de bande radio lorsque le contacteur d'allumage est sur la position ACC ou ON, la radio s'allume sur la dernière station écoutée.

Le dernier canal/chaîne écouté est également rappelée lorsque le bouton ON·OFF est en position ON.

La radio satellite n'est pas disponible en Alaska, à Hawaï et à Guam.

La source audio qui est en marche au moment où vous appuyez sur le bouton de sélection de bande radio pour écouter la radio s'éteint automatiquement. La radio se règle sur le dernier canal écouté.

Lorsque le signal stéréo est trop faible, la radio passe automatiquement de la réception stéréo à la réception mono.

TUNE (syntonisation) :

- Pour la radio AM et FM

  Tournez la molette TUNE de la radio pour la recherche manuelle des stations.

- Pour la radio satellite XM

  Réglez la molette TUNE de la radio pour rechercher des canaux de toutes les catégories lorsqu'aucune catégorie n'est sélectionnée.

Syntonisation par recherche (SEEK)/catégorie (CAT) :

- Pour la radio AM et FM

  Appuyez sur le bouton SEEK ou pour syntoniser les hautes fréquences vers les basses fréquences et s'arrête sur la station de radiodiffusion suivante.

- Pour la radio satellite XM

  Appuyez sur le bouton SEEK ou pour syntoniser le premier canal de la catégorie précédente ou suivante.

Pendant la réception de radio satellite, les avis suivants s'afficheront sous certaines conditions.

- PAS DE SIGNAL (aucun signal n'est reçu lorsque le syntoniseur SAT est branché)
- HORS ANTENNE (radiodiffusion éteinte)
- ERREUR D'ANTENNE (erreur de connexion de l'antenne)
- CHARGEMENT (lorsque le réglage initial est exécuté)
- MISE A JOUR (lorsque l'abonnement à la radio satellite n'est pas activé)

SCAN Syntonisation par balayage (SCAN) :

Appuyez sur le bouton de syntonisation SCAN. La syntonisation de SCAN par balayage est amorcée en partant des basses fréquences vers les hautes fréquences ; un arrêt de 5 secondes est marqué sur chaque station de radiodiffusion. Pour arrêter le balayage, appuyez de nouveau sur le bouton pendant cet intervalle de 5 secondes ; la radio reste réglée sur cette station/canal.

Si vous n'appuyez pas sur le bouton de syntonisation SCAN dans les 5 secondes, la syntonisation de SCAN par balayage passe sur la station/canal suivante.

① à ⑥ Manipulation de mémorisation des chaînes :

Il est possible de régler jusqu'à 12 stations/canaux pour la bande FM (6 de chaque pour FM1 et FM2), jusqu'à 18 stations pour la radio XM (6 de chaque pour XM1, XM2 et XM3) et 6 stations pour la bande AM.

1. Sélectionnez la bande radio à l'aide du bouton de sélection de bande radio.
2. Syntonisez la station/canal désirée au moyen des boutons SEEK/TRACK, SCAN ou la molette TUNE de la radio.
3. Maintenez le bouton de préréglage de la station ① à ⑥ enfoncé jusqu'à ce que la radio s'arrête.
4. L'indicateur de chaîne s'allume alors et le son reprend. La mise en mémoire est maintenant terminée.
5. Les autres boutons peuvent être programmées de la même manière.

Si le câble de la batterie est débranché, ou si le fusible a grillé, la mémoire de la radio sera effacée. Dans ce cas, reprogrammez les stations

désirées/canaux.

Liste (radio AM et FM) :

Lorsque la touche «Liste» est sélectionnée sur l'écran, alors que la radio FM ou la radio AM est activée, la liste des stations préréglées s'affiche.

Si vous maintenez le bouton de l'une des 6 stations préréglées enfoncé, la station actuelle est enregistrée en tant que nouvelle présélection.

Menu (radio satellite XM) :

Lorsque la touche «Menu» est sélectionnée sur l'écran alors que la radio satellite XM est activée, la liste du menu s'affiche.

Les éléments suivants sont disponibles.

- Liste prédéfinie

  Affiche la liste des canaux préréglés. Si vous maintenez le bouton de l'une des 6 stations préréglées enfoncé, la station actuelle est enregistrée en tant que nouvelle présélection.

- Personnaliser liste chaînes

  Permet de sélectionner des canaux spécifiques que vous souhaitez passer lors de l'utilisation des fonctions TUNE, SEEK/CATEGORY ou des catégories de menu.

- Artistes et chansons favoris

  Permet d'enregistrer l'artiste ou le morceau en cours d'écoute. Appuyez sur la touche «Alerte» pour recevoir un rappel lorsque l'artiste ou le morceau enregistré est diffusé sur une station lors de l'écoute de XM.

- Catégories

  La sélection d'une catégorie est effectuée pour le premier canal de cette catégorie, tel que défini par la radio XM.

- Direct Tune

  Permet d'envoyer le numéro du canal grâce au clavier.

Fonctionnement du lecteur de disque compact (CD)

Tournez le contacteur d'allumage sur la position ACC ou ON, et chargez le disque compact (CD) dans la fente avec l'étiquette tournée vers le haut. Le CD est automatiquement dirigé vers l'emplacement du lecteur qui se met en marche.

Une fois que le CD est chargé dans l'appareil, le nombre de morceaux enregistrés et la durée du disque sur le CD s'affiche.

Si la radio ou le lecteur de cassettes était déjà en marche, ils s'éteignent automatiquement et le CD se met en marche.

Si l'appareil vient de s'éteindre alors que le CD était en marche, presser le bouton ON·OFF pour réactiver le CD.

Ne chargez pas des disques de 8 cm (3,1 po).

DISC AUX Lecture (PLAY) :

Lorsque le bouton DISC·AUX (lecture CD) est poussé pendant que l'appareil est arrêté et qu'un CD est inséré, l'appareil est activé et le CD commence à jouer.

Lorsque le bouton DISC·AUX est enfoncé et qu'un CD est chargé dans le lecteur alors que la radio est en marche, la radio s'éteint automatiquement et le CD commence à jouer.

Menu :

Lorsque la touche «Menu» est sélectionnée sur l'écran alors qu'un CD est en cours de lecture, l'écran de menu s'affiche. Les options de menu suivantes sont disponibles.

- Liste de dossiers (pour les CD comprenant des fichiers audio comprimés)

  Affiche la liste des dossiers.

- Liste de morceaux

  Affiche la liste des pistes.

- Mode de lecture

  Sélectionnez un mode de lecture parmi les éléments suivants.

  — Normal

  — Répéter dossiers (pour les CD comprenant des fichiers audio comprimés)

  — Répétition du dossier

  — Lecture aléatoire du disque

  — Dossier aléatoire (pour les CD comprenant des fichiers audio comprimés)

- Enregistre sur le disque dur (pour les CD)

  Sélectionnez les morceaux spécifiques du CD, que vous souhaitez enregistrer dans la Music Box.

- Priorité titre (pour CD)

  Réglez la priorité sur CDDB (Compact Disc Data Base) pour récupérer les informations sur les pistes depuis la base de données Gracenote, ou sur CD-TEXT pour récupérer les informations depuis les CD.

- Enregistrement automatique (pour CD)

  Lorsque cet élément est réglé sur ON, le lecteur de disque dur Music Box du disque dur démarre l'enregistrement automatiquement lorsqu'un CD est inséré.

- Qualité enregistr. (pour CD)

  Le chiffre plus élevé (132) augmente la qualité du son enregistré tout en occupant plus d'espace sur la Music Box, laissant ainsi moins d'espace pour d'autres morceaux.

Pour plus de détails sur la Music Box, reportez-vous à «LECTEUR DE DISQUE DUR MUSIC BOX (modèles avec système de navigation)» plus loin dans ce chapitre.

TRACK ▶▶| |◀◀ SEEK CAT — Piste suivante/précédente et Avance/Retour rapide :

Lorsque le bouton TRACK ▶▶| (avance rapide) ou |◀◀ SEEK CAT (retour rapide) est appuyé pendant plus de 1,5 seconde pendant la lecture du CD, le CD sera lu lors de l'avance rapide ou de retour rapide. Le lecteur CD revient à la vitesse normale dès que le bouton est relâché.

Si vous appuyez sur le bouton TRACK ▶▶| ou |◀◀ SEEK CAT pendant moins de 1,5 seconde lorsque le CD joue, la piste suivante ou le début de la piste courante du CD sera lue.

RPT RDM — Répétition (RPT), aléatoire (RDM) :

Pendant la lecture du CD, appuyez sur le bouton RPT pour modifier l'ordre de lecture. Le schéma de répétition est le suivant :

(CD)

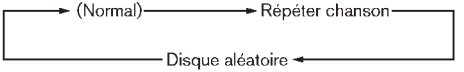

(CD comprenant des fichiers audio comprimés)

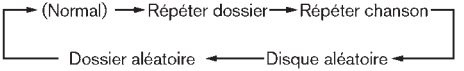

⏏ — Éjection de CD (CD EJECT) :

Appuyez sur le bouton CD EJECT pour éjecter le CD qui est chargé dans l'appareil.

Lorsque ce bouton est enfoncé alors que le CD est en cours de lecture, le CD est éjecté.

Si le CD n'est pas retiré dès qu'il est éjecté, il revient dans le logement par mesure de protection.

FONCTIONNEMENT DU LECTEUR DVD (DIGITAL VERSATILE DISC) (modèles avec système de navigation)

Précautions

Démarrez le moteur lorsque vous utilisez le système de divertissement DVD.

Afin de ne pas distraire le conducteur, les films n'apparaissent pas sur l'écran avant lorsque toute position de conduite est enclenchée. L'audio est cependant disponible lors de la lecture d'un film. Pour visualiser un film sur l'écran avant, arrêtez le véhicule en lieu sûr, déplacez le levier sélecteur en position P (stationnement) et serrez le frein de stationnement.

⚠ ATTENTION

- **Le conducteur ne doit pas essayer de faire fonctionner le système DVD ou porter les écouteurs pendant la conduite de manière à ce qu'il consacre toute son attention au fonctionnement du véhicule.**
- **Ne tentez pas de modifier le système afin de jouer un film sur l'écran avant lors de la conduite. Vous risqueriez de déconcentrer le conducteur, ce qui pourrait être à l'origine d'un accident vous exposant à des blessures graves voire mortelles.**

⚠ PRÉCAUTION

- **Faites fonctionner le DVD uniquement lorsque le moteur du véhicule est en marche. La batterie du véhicule peut se décharger si vous faites fonctionner le DVD pendant de longues périodes alors que le moteur est ÉTEINT.**
- **Ne mouillez pas le système. Le contact avec le liquide pourrait causer un mauvais fonctionnement du système.**
- **Ce lecteur DVD ne fonctionne pas pendant la lecture de VIDEO-CD avec tous les formats de VIDEO-CD.**

Réglages de l'affichage

Pour régler le mode d'affichage avant, appuyez sur le bouton SETTING lorsque le DVD est en cours de lecture, sélectionnez la touche «Autres» puis «Affichage».

Pour régler l'activation/la désactivation, la luminosité, la teinte, la couleur et le contraste de l'écran, appuyez sur la touche «Réglage de l'affichage» puis sélectionnez chaque élément.

Vous pouvez ensuite régler chaque élément à l'aide de la manette multifonction. Une fois les modifications effectuées, appuyez sur le bouton BACK pour sauvegarder le réglage.

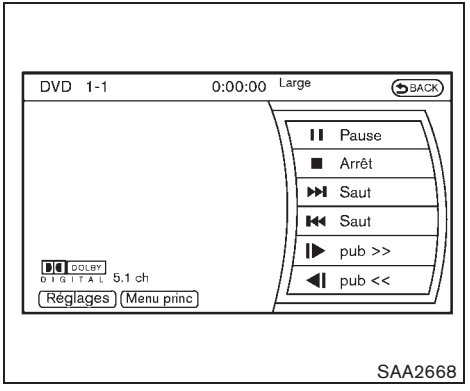

Lecture d’un DVD

Bouton DISC·AUX :

Stationnez le véhicule en lieu sûr afin que les occupants des sièges avant puissent faire fonctionner le lecteur DVD tout en regardant les images.

Appuyez sur le bouton DISC·AUX situé sur le tableau de bord pour faire passer l’affichage en mode DVD.

Lorsqu’un DVD est chargé, il est automatiquement lu.

L’écran de fonctionnement s’allume lorsque vous appuyez sur le bouton DISC·AUX sur le tableau de bord lors de la lecture d’un DVD. Il s’éteint automatiquement au bout d’un certain temps. Pour le rallumer, appuyez de nouveau sur le bouton DISC·AUX.

Touches de fonctionnement du DVD :

Lorsque le DVD est en cours de lecture, mais que l’écran de fonctionnement n’est pas affiché, il est possible d’utiliser l’écran tactile pour sélectionner des éléments de la vidéo. Vous pouvez également utiliser la manette multifonction pour sélectionner un élément de la vidéo en cours de lecture. Lorsque l’écran de fonctionnement est affiché, utilisez la manette multifonction ou l’écran tactile pour sélectionner un élément parmi les menus affichés.

PAUSE :

Sélectionnez la touche « ⏸ » pour arrêter le DVD. Pour reprendre la lecture du DVD, appuyez sur la touche «LECTURE».

Lecture (PLAY) :

Sélectionnez la touche « ▶ » pour démarrer la lecture du DVD, par exemple, après avoir mis le DVD sur pause.

Arrêt (STOP) :

Sélectionnez la touche « ■ » pour arrêter la lecture du DVD.

Chapitre suivant/précédent :

Sélectionnez « ⏭ » ou « ⏮ » pour passer au(x) chapitre(s) suivant(s)/précédent(s). Les chapitres avancent/reculent autant de fois que vous appuyez sur cette touche.

Passer les publicités :

Cette fonction est uniquement disponible pour les DVD-VIDEO, DVD-VR. Sélectionnez « ⏭| » ou « |⏮ » pour avancer ou reculer en fonction des réglages, comme indiqué dans le menu de réglages du DVD.

Image suivante/précédente :

Cette fonction est uniquement disponible pour les DVD-AUDIO. Sélectionnez la touche « + » ou « − » pour avancer ou revenir sur l’image arrêtée. L’image arrêtée avance ou recule autant de fois que vous appuyez sur cette touche.

Menu principal :

Lorsque la touche «Menu princ» est sélectionnée sur l’écran alors qu’un DVD est en cours de lecture, le menu principal spécifique à chaque disque s’affiche. Pour plus de détails, consultez les instructions du disque.

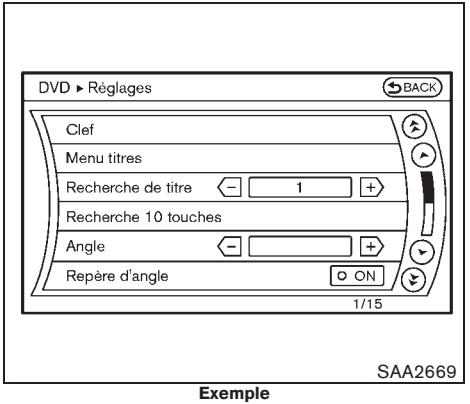

Exemple

Réglages DVD

Sélectionnez la touche «Réglages» pour effectuer les réglages suivants.

Touche (DVD-VIDEO, DVD-AUDIO) :

Les touches de fonctionnement du menu DVD sont affichées.

: Déplacez le curseur pour sélectionner l'un des menus du DVD.

OK : Entrez le menu sélectionné.

Dépl. : Permet de modifier l'emplacement de l'affichage en déplaçant la touche de fonctionnement.

Arr. : Permet de revenir à l'écran précédent.

Masquer : Permet de masquer la touche de fonctionnement.

Menu titres (DVD-VIDEO) :

Certains menus spécifiques à chaque disque apparaissent. Pour plus de détails, consultez les instructions du disque.

Recherche de titre (DVD-VIDEO, DVD-VR) :

La scène avec le titre indiqué sera affichée à chaque fois que le côté «+» ou le côté «−» est sélectionné.

Recherche groupe (DVD-AUDIO, VIDEO CD) :

Une scène du groupe spécifié est affichée à chaque fois que le côté «+» ou «−» est sélectionné.

Recherche 10 touches (DVD-VIDEO, VIDEO-CD, CD-DA, DVD-VR) :

Sélectionnez la touche «Recherche 10 touches» pour ouvrir l'écran d'entrée numérique. Entrez le chiffre à rechercher et sélectionnez «OK». La lecture du titre/chapitre ou du groupe/piste est alors lancée.

Sélection N° (VIDEO-CD) :

Sélectionnez la touche «Sélection N°» pour ouvrir l'écran d'entrée numérique. Entrez le chiffre à rechercher et sélectionnez «OK». La scène indiquée apparaît.

Angle (DVD-VIDEO) :

Si le DVD présente différents angles (tels que les images en mouvement), l'angle de l'image actuel passera à un autre. Sélectionnez la touche «Angle». Lorsque vous sélectionnez le côté «+» ou le côté «−», l'angle change.

Repère d'angle (DVD-VIDEO) :

Si cette option est activée, un indicateur d'angle apparaît en bas de l'écran si la scène peut être visualisée sous différents angles.

Sauter le menu (DVD-VIDEO) :

Les menus DVD sont automatiquement configurés et le contenu sera directement lu lorsque l'option «Sauter le menu» est activée. Notez que certains disques peuvent ne pas être lus directement même si cet élément est activé.

Pub Saut (DVD-VIDEO) :

Sélectionnez la touche «Pub Saut». Choisissez le temps de réglage de 15, 30 ou 60 secondes, en sélectionnant le côté «+» ou «−».

DRC (DVD-VIDEO, DVD-VR) :

Le système DRC (Dynamic Range Compression) règle automatiquement le volume du

morceau afin de maintenir un niveau sonore plus uniforme dans les hauts-parleurs.

Langue DVD (DVD-VIDEO, VIDEO-CD) :

Sélectionnez la touche «Langue DVD» pour ouvrir l'écran d'entrée numérique. Entrez le chiffre à rechercher et sélectionnez «OK». La langue du menu principal du DVD est modifiée.

Affichage :

Pour régler la qualité de l'image sur l'écran, sélectionnez les éléments de réglage souhaités.

Audio :

Sélectionnez la langue souhaitée pour le système audio.

Sous-titres (DVD-VIDEO, DVD-VR) :

Sélectionnez la langue souhaitée pour les sous-titres.

Formats affichage (DVD-VIDEO, VIDEO-CD, DVD-VR) :

Sélectionnez le mode «Complet», «Large», «Normal» ou «Cinéma».

Liste de titres (DVD-VR) :

Sélectionnez le titre souhaité dans la liste.

Mode de lecture :

Sélectionnez le mode de lecture souhaité.

Mode PG/PL (DVD-VR) :

Sélectionnez le mode «PG» ou «PL».

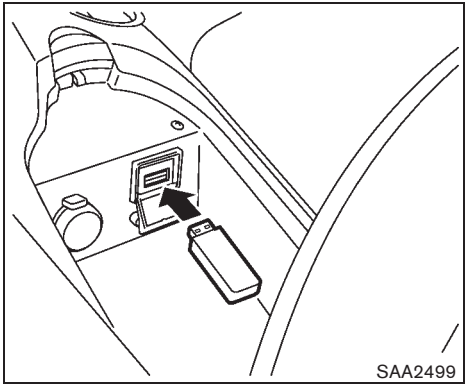
SAA2499

FONCTIONNEMENT DE LA CLÉ USB (modèles avec système de navigation)

Fonctionnement principal du système audio

Ouvrez le couvercle de la console et branchez la clé USB, tel qu'indiqué sur l'illustration. Ensuite, appuyez sur le bouton DISC·AUX à plusieurs reprises pour passer au mode clé USB.

En cas de désactivation du système alors que la clé USB était en cours d'utilisation, appuyez sur la molette de réglage ON·OFF/VOL pour réactiver la clé USB.

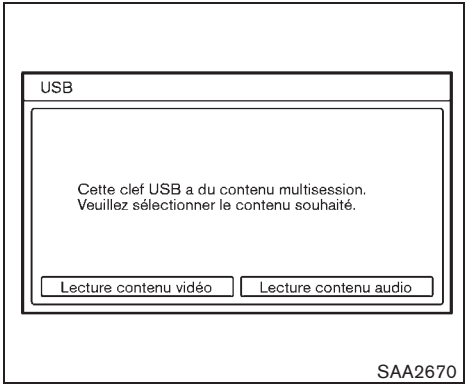

Sélection de fichiers

Lorsque la clé USB comporte des fichiers audio et vidéo, l'écran de sélection de mode s'affiche. Sélectionnez le contenu que vous souhaitez lire.

Lorsqu'il n'y a qu'un seul type de fichier, l'écran de fonctionnement audio ou vidéo s'affiche et commence la lecture.

Si un fichier vidéo restreint le nombre de lectures, un message s'affiche pour confirmer que la lecture est normale. Répondez oui ou non tel que demandé sur l'écran.

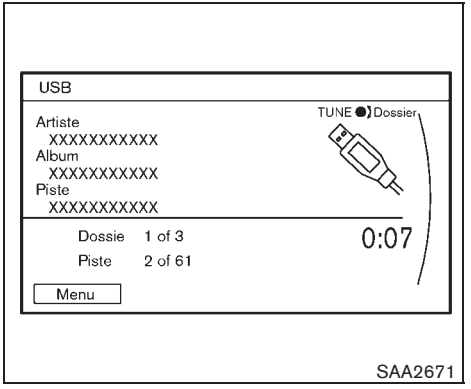

Fonctionnement du fichier audio

DISC AUX Lecture (PLAY) :

Lorsque le bouton DISC·AUX est enfoncé, que le système est désactivé et que la clé USB est insérée, le système s'active.

Si une autre source audio est lue et qu'une clé USB est insérée, appuyez sur le bouton DISC·AUX plusieurs fois jusqu'à ce que l'affichage central passe à la clé USB.

TRACK ▶▶| |◀◀ SEEK CAT Fichier suivant/précédent et Avance/Retour rapide :

Lorsque vous appuyez sur le bouton TRACK ▶▶| (retour rapide) ou |◀◀ SEEK CAT (avance rapide) pendant plus de 1,5 seconde pendant la lecture de la clé USB, ce dernier continue la lecture tout en effectuant l'avance/le retour rapide. La clé USB revient à la vitesse de lecture normale dès que le bouton est relâché.

Si vous appuyez sur le bouton TRACK ▶▶| ou |◀◀ SEEK CAT pendant moins de 1,5 seconde lorsque la clé USB est en cours de lecture, la lecture passe à la piste suivante ou reprend au début de la piste en cours.

La manette multifonction sert également à sélectionner des pistes lorsque la clé USB est en cours de lecture.

Sélection de dossier :

Pour passer à un autre dossier de la clé USB, tournez le sélecteur de dossier ou choisissez le fichier affiché à l'écran en utilisant la manette multifonction.

RPT RDM Répétition (RPT), aléatoire (RDM) :

Pendant la lecture de la clé USB, appuyez sur le bouton RPT pour modifier l'ordre de lecture comme suit.

Pour modifier le mode de lecture, appuyez sur le bouton RPT à plusieurs reprises. Le mode change comme suit.

Normal → Répéter dossier → Répéter chansons → Aléatoire → Dossier aléatoire → Normal

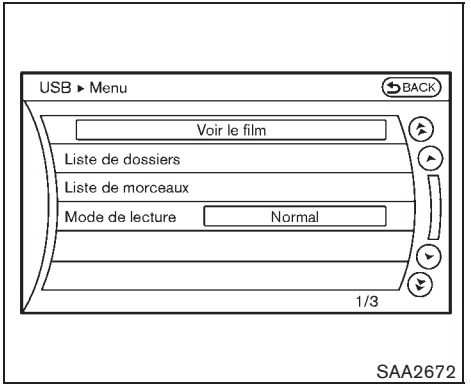

Menu :

Il existe quelques options disponibles lors de la lecture. Sélectionnez l'une des options suivantes affichées à l'écran si nécessaire. Reportez-vous aux informations suivantes pour chaque option.

- **Voir le film**

  Passez en mode de lecture de films. Cet élément est affiché uniquement lorsque la clé USB contient des fichiers films.

- **Liste de dossiers/Liste de morceaux**

  Affiche la liste des dossiers ou des pistes. L'option «Voir le film» est également affichée sur l'écran de liste, et permet le passage au mode de lecture de films.

- **Mode de lecture**

  Sélectionnez le mode de lecture souhaité.

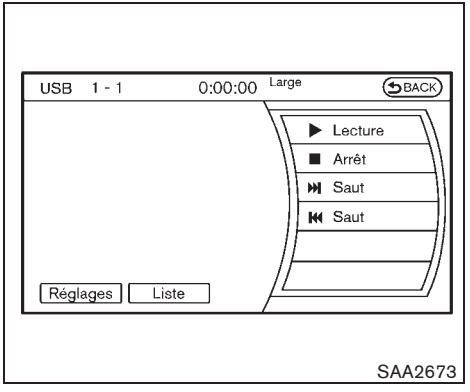

Fonctionnement du fichier film

Stationnez le véhicule en lieu sûr afin que les occupants des sièges avant puissent faire fonctionner la clé USB tout en regardant les images.

DISC AUX Lecture (PLAY) :

Lorsque le bouton DISC·AUX est enfoncé, que le système est désactivé et que la clé USB est insérée, le système s'active.

Si une autre source audio est lue et qu'une clé USB est insérée, appuyez sur le bouton DISC·AUX plusieurs fois jusqu'à ce que l'affichage central passe à la clé USB.

Clés de fonctionnement :

Pour faire fonctionner la clé USB, sélectionnez la touche souhaitée affichée sur l'écran de fonctionnement à l'aide de la manette multifonction.

⏸ Pause

Sélectionnez la touche « ⏸ » pour mettre le fichier film sur pause. Pour reprendre la lecture du fichier film, sélectionnez la touche « ▶ ».

▶ Lecture

Sélectionnez « ▶ » pour démarrer la lecture du fichier film, par exemple, après avoir mis le fichier film sur pause.

■ STOP (arrêt)

Sélectionnez la touche « ■ » pour arrêter le fichier film.

▶▶| Saut (chapitre suivant)

Sélectionnez la touche « ▶▶| » pour passer au(x) chapitre(s) suivant(s). Les chapitres avancent autant de fois que vous appuyez sur le bouton ENTER.

|◀◀ Saut (chapitre précédent)

Sélectionnez la touche « |◀◀ » pour passer au(x) chapitre(s) précédent(s). Les chapitres reculent autant de fois que vous appuyez sur la touche « |◀◀ ».

Liste :

Sélectionnez «Liste» sur l'écran de fonctionnement du fichier film pour afficher la liste du fichier.

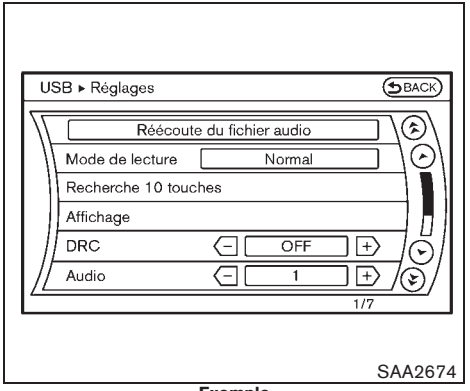

Exemple

Réglages :

Sélectionnez la touche «Réglages» pour effectuer les réglages suivants.

- **Réécoute du fichier audio**

  Passez en mode de lecture audio. Cet élément est affiché uniquement lorsque la clé USB contient des fichiers audio.

- **Mode de lecture**

  Sélectionnez le mode de lecture «Normal» ou «Répéter chanson».

- **Recherche 10 touches**

  Sélectionnez la touche «Recherche 10 touches» pour ouvrir l'écran d'entrée numérique.

  Entrez le chiffre à rechercher et sélectionnez «OK».

  Le dossier/fichier spécifié est lu.

- **Affichage**

  Pour régler la qualité de l'image sur l'écran, sélectionnez les éléments de réglage souhaités.

- **DRC**

  Le système DRC (Dynamic Range Compression) règle automatiquement le volume du morceau afin de maintenir un niveau sonore plus uniforme dans les hauts-parleurs.

- **Audio**

  Sélectionnez la langue souhaitée pour le système audio.

- **Sous-titres**

  Sélectionnez la langue souhaitée pour les sous-titres.

- **Formats affichage**

  Sélectionnez le mode «Normal», «Large», «Cinéma» ou «Complet».

SYSTÈME AUDIO EN FLUX AVEC BLUETOOTH^{MD} (modèles avec système de navigation)

Votre véhicule NISSAN est équipé d'un système audio en flux avec Bluetooth^{MD}. Si vous avez un dispositif Bluetooth^{MD} compatible avec le système audio en flux (profile A2DP), vous pouvez installer votre connexion sans fil entre le dispositif Bluetooth^{MD} et le système audio du véhicule. Ce branchement vous permet d'écouter de la musique à partir du dispositif Bluetooth^{MD}, à l'aide des hauts-parleurs du véhicule. Cela permet également un contrôle de base du dispositif pour la lecture et le passage des fichiers audio, à l'aide du profile Bluetooth^{MD} AVRCP. Tous les dispositifs Bluetooth^{MD} ne bénéficient pas du même niveau de contrôle pour AVRCP. Veuillez consulter le manuel de votre dispositif Bluetooth^{MD} pour de plus amples détails.

Une fois que votre dispositif Bluetooth^{MD} est branché au système audio du véhicule, il se reconnecte automatiquement lorsque le dispositif est présent dans le véhicule, et que vous sélectionnez Audio Bluetooth^{MD} sur votre système audio. Il n'est pas nécessaire de le reconnecter manuellement à chaque utilisation.

Informations légales

Informations légales FCC :

— ATTENTION : Pour garder la conformité avec les lignes directrices d'exposition aux radiofréquences du FCC, n'utilisez que l'antenne fournie. Une antenne non autorisée, des modifications, ou des ajouts peuvent endommager le transmetteur et peuvent entraîner la violation des réglementations FCC.

— Son utilisation est soumise aux deux conditions suivantes :

1) Ce dispositif ne doit pas causer d'interférences et

2) Ce dispositif doit pouvoir supporter toute interférence reçue et notamment les interférences susceptibles de provoquer un fonctionnement indésirable du dispositif

Informations légales IC :

— Son utilisation est soumise aux deux conditions suivantes :

1) Ce dispositif ne devrait pas causer d'interférences, et

2) Ce dispositif doit pouvoir supporter toute interférence reçue et notamment les interférences susceptibles de provoquer un fonctionnement indésirable du dispositif.

— Cet appareil numérique de Classe B satisfait toutes les exigences des Réglementations canadiennes sur l'équipement émettant des interférences.

Marque de commerce Bluetooth :

Bluetooth[MD] est une marque de commerce qui appartient à Bluetooth SIG, Inc. et accordé à Clarion Co., Ltd. sous licence.

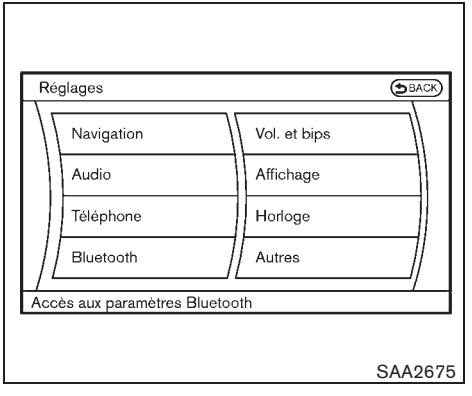

Procédure de connexion

1. Appuyez sur le bouton SETTING et sélectionnez la touche «Bluetooth».

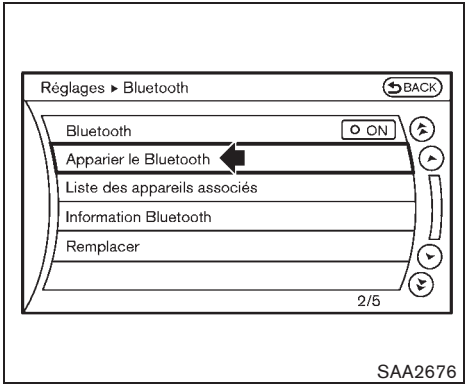

2. Sélectionnez la touche «Apparier le Bluetooth».

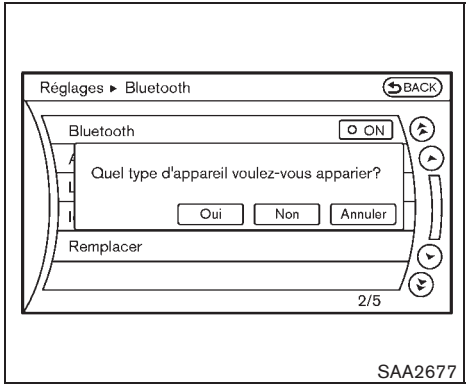

3. Un écran de confirmation s'affiche. Sélectionnez «Non».

   Remarque : Sélectionner «Oui» permet uniquement de connecter le téléphone mains libres d'un dispositif Bluetooth[MD].

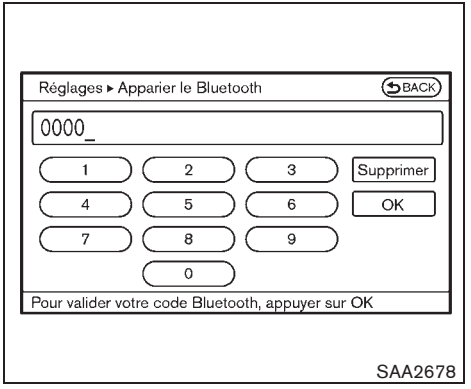

4. Choisissez un code PIN à utiliser avec le dispositif audio Bluetooth compatible, à l'aide de l'écran d'entrée numérique. Le code PIN doit être entré dans le dispositif audio Bluetooth[MD] après l'étape 5. Sélectionnez la touche «OK».

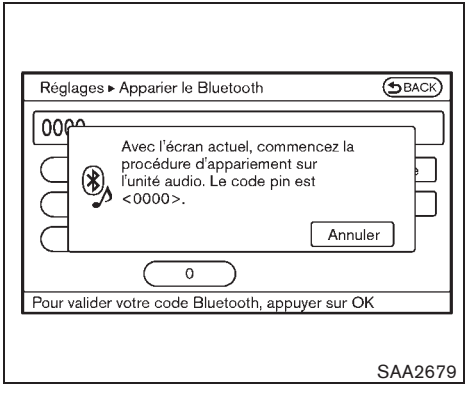

SAA2679

5. L'écran de message de veille apparaît. Actionnez le dispositif audio Bluetooth[MD] compatible. Pour la procédure de connexion du dispositif audio, reportez-vous aux instructions du système audio Bluetooth[MD].

   Lorsque la connexion est terminée, l'écran revient à l'écran de configuration Bluetooth[MD].

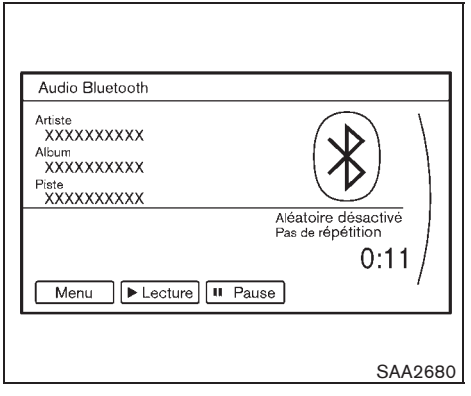

SAA2680

Fonctionnement principal du système audio

Tournez le contacteur d'allumage en position ACC ou ON. Ensuite, appuyez sur le bouton DISC·AUX à plusieurs reprises pour passer au mode audio Bluetooth[MD]. En cas de désactivation du système alors qu'un dispositif audio Bluetooth[MD] était en cours de lecture, appuyez sur la molette de réglage ON·OFF/VOL pour réactiver la lecture.

Les fonctions de pause, de changement de pistes, d'avance et de retour rapide, de lecture aléatoire et de répétition peuvent être différentes selon les dispositifs. Certaines ou l'ensemble de ces fonctions risquent de ne pas être supportées par tous les dispositifs.

DISC AUX Bouton DISC·AUX :

Lorsque le bouton DISC·AUX est enfoncé, alors que le système est désactivé et que le dispositif audio Bluetooth[MD] est branché, le système s'active. Si une autre source audio est lue et que le dispositif audio Bluetooth[MD] est connecté, appuyez sur le bouton DISC·AUX plusieurs fois jusqu'à ce que l'affichage passe en mode audio Bluetooth[MD].

TRACK ▶▶| |◀◀ SEEK CAT Piste suivante/précédente et Avance/Retour rapide :

Lorsque vous appuyez sur le bouton TRACK ▶▶| ou |◀◀ SEEK CAT pendant plus de 1,5 seconde pendant la lecture d'un fichier audio Bluetooth[MD], la lecture du dispositif audio Bluetooth[MD] continue pendant l'avance/le retour rapide. Le dispositif audio Bluetooth[MD] revient à la vitesse de lecture normale dès que le bouton est relâché.

Si vous appuyez sur le bouton TRACK ▶▶| ou |◀◀ SEEK CAT pendant moins de 1,5 seconde lorsqu'un fichier audio Bluetooth[MD] est en cours de lecture, la lecture passe à la piste suivante ou reprend au début de la piste en cours du dispositif audio Bluetooth[MD]. La manette multifonction peut également être utilisée pour sélectionner les pistes lorsque l'écran de mode de lecture audio Bluetooth[MD] est affiché. («Bluetooth audio» est

indiqué en haut de l'écran.)

RPT RDM Répétition (RPT), aléatoire (RDM) :

Pour modifier le mode de lecture, appuyez sur le bouton RPT RDM à plusieurs reprises. Le mode change comme suit.

Normal → Aléatoire tout → Aléatoire groupe → Répéter chanson → Répéter tout → Répéter groupe → Normal

Clés de fonctionnement :

Pour faire fonctionner le dispositif audio Bluetooth[MD], sélectionnez la touche souhaitée affichée sur l'écran de fonctionnement à l'aide de la manette multifonction.

▶ Lecture

Sélectionnez la touche « ▶ » pour reprendre la lecture après une pause. Sélectionnez cette option à nouveau pour mettre la lecture audio sur pause.

II Pause

Sélectionnez la touche « II » pour mettre le dispositif audio Bluetooth[MD] sur pause. Sélectionnez cette option à nouveau pour reprendre la lecture.

Mode de lecture :

L'affichage des réglages du mode de lecture apparaît lorsque la touche «Menu» est sélectionnée.

Sélectionnez un mode de lecture parmi les éléments suivants.

- **Aléatoire**

  Choisissez «Aléatoire OFF», «Aléatoire tout » ou «Aléatoire groupe».

- **Répétition**

  Choisissez «Répéter OFF», «Répéter chanson», «Répéter tout» ou «Répéter groupe».

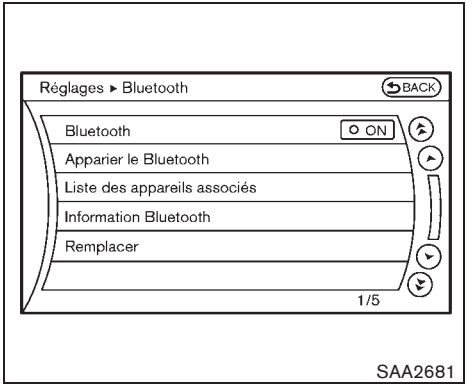

Réglages Bluetooth[MD]

Pour configurer le système de dispositif Bluetooth[MD] en fonction des réglages souhaités, appuyez sur le bouton SETTING et sélectionnez la touche «Bluetooth».

Bluetooth :

Si ce réglage est désactivé, la connexion entre le dispositif Bluetooth[MD] et le module Bluetooth[MD] du véhicule sera annulée.

Apparier le Bluetooth :

Permet de brancher le dispositif Bluetooth[MD]. Reportez-vous à «Procédure de connexion» plus haut dans ce chapitre. Un maximum de 5 dispositifs peuvent être enregistrés.

Liste des appareils associés :

Les dispositifs enregistrés sont indiqués sur la liste. Sélectionnez un dispositif Bluetooth[MD] dans la liste, les options suivantes seront disponibles.

- **Sélectionner**

  Sélectionnez «Sélect.» pour brancher le dispositif sélectionné sur le véhicule. Si un dispositif différent est branché, le dispositif sélectionné remplacera le dispositif actuel.

- **Modifier**

  Renommez le dispositif Bluetooth[MD] sélectionné à l'aide du clavier affiché sur l'écran. (Reportez-vous à «COMMENT UTILISER L'ÉCRAN TACTILE» plus haut dans ce chapitre.)

- **Effacer**

  Efface le dispositif Bluetooth[MD] sélectionné.

Information Bluetooth :

Modifiez le nom diffusé par ce système pour le Bluetooth[MD]. Modifiez le code PIN entré lors de la connexion d'un dispositif mains libres à ce système.

Remplacer :

Remplacez la connexion Bluetooth[MD] avec un téléphone cellulaire Bluetooth[MD] connecté. Pour plus de détails sur le système téléphonique mains libres, reportez-vous à «SYSTÈME TÉLÉPHONIQUE MAINS LIBRES BLUETOOTH[MD] (modèles avec système de navigation)» plus loin dans ce chapitre.

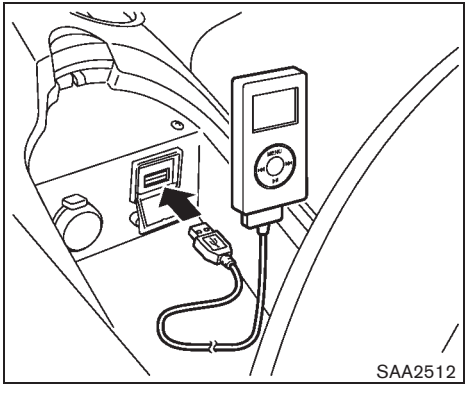

FONCTIONNEMENT DU LECTEUR iPod (modèles avec système de navigation)

Connecter l'iPod

Ouvrez le couvercle de console et branchez le câble de l'iPod au connecteur USB. Si elle est compatible, la batterie de l'iPod se chargera pendant la connexion à votre véhicule.

En fonction de la version de l'iPod, l'affichage sur l'iPod affiche un écran NISSAN ou un écran d'accessoires liés, lorsque la connexion est terminée. Lorsque l'iPod est connecté au véhicule, la bibliothèque musicale de l'iPod ne peut être commandée qu'à partir des commandes audio du véhicule.

* iPod est une marque de commerce de Apple Inc., déposée aux États-Unis. et dans d'autres pays.

Compatibilité

Les modèle suivants sont disponibles :

- iPod de cinquième génération (version 1.2.3 ou postérieure)
- iPod classic (version 1.1.1 ou postérieure)
- iPod touch de première génération (version 2.0.0 ou postérieure)
- iPod touch de deuxième génération (version 1.2.3 ou postérieure)
- iPod nano de première génération (version 1.3.1 ou postérieure)
- iPod nano de deuxième génération (version 1.1.3 ou postérieure)
- iPod nano de troisième génération (version 1.1 ou postérieure)
- iPod nano de quatrième génération (version 1.0.2 ou postérieure)

Assurez-vous que votre version de l'iPod est mise à jour.

Fonctionnement principal du système audio

Tournez le contacteur d'allumage en position ACC ou ON. Ensuite, appuyez sur le bouton DISC·AUX pour afficher le mode iPod.

Si l'appareil vient de s'éteindre alors que l'iPod était en marche, presser le bouton ON·OFF pour réactiver l'iPod.

DISC AUX Bouton DISC·AUX :

Lorsque le bouton DISC·AUX est enfoncé avec le système hors marche et l'iPod connecté, le système se mettra en marche. Si une autre source audio est lue et que l'iPod est connecté, appuyez sur le bouton DISC·AUX plusieurs fois jusqu'à ce que l'affichage central change pour le mode iPod.

Interface :

L'interface pour le fonctionnement de l'iPod de l'affichage central est similaire à l'interface de l'iPod. Utilisez la manette multifonction et le bouton ENTER ou le bouton BACK pour utiliser l'iPod avec vos réglages favoris.

Les éléments suivants peuvent être sélectionnés à partir de l'écran du menu. Pour plus d'informations au sujet de chaque élément, reportez-vous au mode d'emploi de l'iPod.

- En cours de lecture
- Liste
- Artistes
- Albums
- Morceaux
- Podcasts
- Genres
- Compositeurs
- Livres audio
- Lecture des morceaux dans un ordre aléatoire

Les boutons de l'écran tactile indiqué ci-dessous sont aussi disponibles :

- MENU : retourne à l'écran précédent.
- ▶II : lit/arrête la musique sélectionnée.

TRACK ▶▶| |◀◀ SEEK CAT Piste suivante/précédente et Avance/Retour rapide :

Lorsque vous appuyez sur le bouton TRACK ▶▶| ou |◀◀ SEEK CAT pendant plus de 1,5 seconde pendant la lecture de l'iPod, la lecture continue et passe en mode d'avance rapide ou de retour rapide. L'iPod revient à la vitesse de lecture normale dès que le bouton est relâché.

Si vous appuyez sur le bouton TRACK ▶▶| ou |◀◀ SEEK CAT pendant moins de 1,5 seconde lorsque l'iPod est en cours de lecture, la lecture passe à la piste suivante ou reprend au début de la piste en cours.

La manette multifonction peut également être utilisée pour sélectionner des pistes lorsque l'iPod est en train de lire une piste.

RPT RDM Répétition (RPT), aléatoire (RDM) :

Pendant la lecture de piste, appuyez sur le bouton RPT pour modifier l'ordre de lecture. Le schéma de répétition est le suivant :

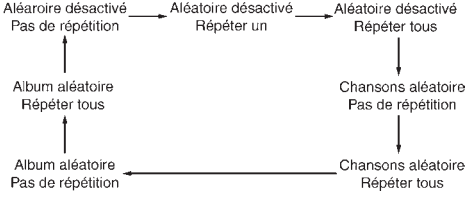

LECTEUR DE DISQUE DUR MUSIC BOX (modèles avec système de navigation)

Le système audio du lecteur de disque dur «Music Box» peut emmagasiner des chansons provenant des CD en lecture. Le système a une capacité de stockage de 9.3 gigaoctets (Go) et peut enregistrer jusqu'à 200 heures (environ 2.900 chansons).

Les CD suivants peuvent être enregistrés dans le système audio de la lecture de disque dur «Music Box».

- CD comportant des fichiers audio non comprimés
- Spécification du disque compact audio numérique hybride (CD-DA hybride) en CD Super Audio
- Spécification du disque compact audio numérique (CD-DA) en CD-Extra
- Première session d'un disque multi-session

Des conditions de température extrêmes (inférieur −20°C [−4°F] et supérieur à 70°C [158°F]), pourraient effacer la performance du disque dur.

REMARQUE :

Si le disque dur a besoin d'être remplacé en raison d'un mauvais fonctionnement, toutes les données de musique enregistrées seront effacées.

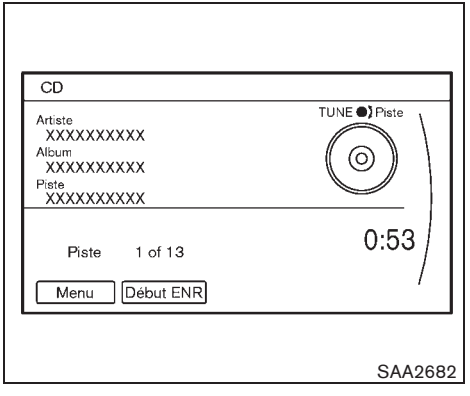

Enregistrement des CD

1. Faites fonctionner le système audio pour lire un CD. Pour obtenir de plus amples détails sur la lecture de CD, reportez-vous à «Fonctionnement du lecteur de disque compact (CD)» plus haut dans ce chapitre.
2. Sélectionnez la touche «Début ENR».

REMARQUE :

- **Le système commence la lecture et l'enregistrement de la 1ère piste du CD lorsque la touche «Début ENR» est sélectionnée.**
- **Le processus d'enregistrement peut être arrêté à n'importe quel moment. Toutes les pistes qui ont été joué avant l'arrêt du CD sont enregistrées.**
- **Les pistes individuelles peuvent être effacées du lecteur de disque dur après l'enregistrement du CD.**

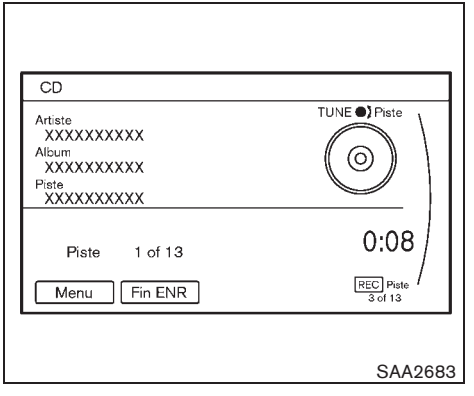

Si l'information du titre de la piste en cours d'enregistrement est mémorisée dans le lecteur de disque dur ou sur le CD, le titre du morceau est automatiquement affiché à l'écran. Pour l'acquisition du titre à partir du lecteur de disque dur, la technologie de reconnaissance musicale et des données connexes est fournie par Gracenote[MD].

Si une piste n'est pas enregistrée avec succès en raison des sons qui sautent, la marque ⊘ est affichée derrière le numéro de la piste.

Le lecteur de disque dur «Music Box» ne peut pas effectuer d'enregistrement dans les conditions suivantes.

- Il n'y a pas assez d'espace sur le disque dur.

- Le nombre d'albums a atteint le maximum de 500.
- Le nombre des pistes atteint le maximum de 3.000.

Enregistrement automatique :

Si la fonction «Enregistrement automatique» est réglée sur ON, l'enregistrement démarre lorsqu'un CD est inséré. (Reportez-vous à «Réglages du Music Box» plus loin dans ce chapitre.)

Arrêter l'enregistrement :

Pour arrêter l'enregistrement, sélectionnez la touche «Fin ENR» en appuyant sur l'écran ou en utilisant la manette multifonction.

Si le CD est éjecté, que le système audio est éteint ou que le contacteur d'allumage est mis en position OFF, l'enregistrement s'arrête également.

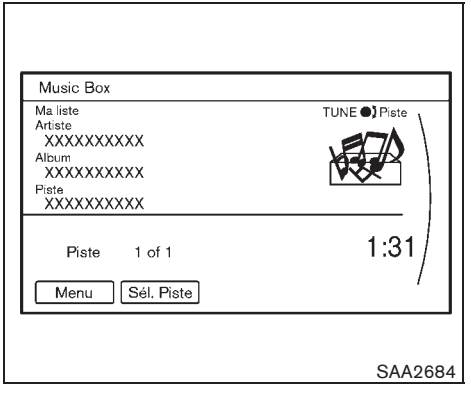

Lecture des chansons enregistrées

Sélectionnez le lecteur de disque dur «Music Box» en utilisant une des méthodes suivantes.

- Appuyez sur le commutateur de source audio situé sur le volant plusieurs fois jusqu'à ce que l'affichage central passe en mode Music Box. (Reportez-vous à «COMMANDES AUDIO INTÉGRÉES AU VOLANT» plus loin dans ce chapitre.)
- Appuyez sur le bouton DISC·AUX plusieurs fois jusqu'à ce que l'affichage central change en mode Music Box.
- Dictez une commande vocale. (Reportez-vous à «SYSTÈME DE RECONNAISSANCE VOCALE NISSAN (modèles avec système de navigation)» plus loin dans ce chapitre.)

Arrêter la lecture :

Le système arrête de jouer lorsque :

a. un autre mode (radio, CD, DVD, clé USB, iPod ou AUX) est sélectionné.

b. le système audio est mis hors tension.

c. le contacteur d'allumage est en position LOCK.

Piste suivante/précédente et Avance/Retour rapide :

Lorsque vous écoutez une piste, appuyez sur le bouton TRACK ▶▶| (avance rapide) ou |◀◀ SEEK CAT (retour rapide) pendant plus de 1,5 seconde pendant la lecture de la piste pour faire jouer la piste tout en avançant ou en revenant rapidement en arrière. La piste revient à la vitesse normale dès que le bouton est relâché.

Lorsque vous écoutez une piste, appuyez sur le bouton TRACK ▶▶| ou |◀◀ SEEK CAT pendant plus de 1,5 seconde pendant la lecture de la piste pour faire jouer la piste tout en avançant ou en revenant rapidement en arrière.

La manette multifonction peut également être utilisée pour sélectionner des pistes lorsqu' une piste est jouée.

Sélection du mode de lecture :

Le bouton TUNE/FOLDER permet de passer d'un album à l'autre sauf si l'option «Toutes chansons» a été sélectionnée dans le menu de la bibliothèque musicale. Lorsque l'option «Toutes chansons» est sélectionnée, le bouton permet de passer à une autre piste, au lieu d'un autre album. Le coin supérieur droit de l'écran principal indique si le bouton TUNE permet de changer de piste ou d'album.

RPT RDM Répétition (RPT), aléatoire (RDM) :

Pendant la lecture de piste, appuyez sur le bouton RPT·RDM pour modifier l'ordre de lecture. Le schéma de répétition est le suivant :

(Normal) → Répéter album → Répéter chanson → Album aléatoire → Aléatoire → (Normal)

Sélectionner la piste :

Sélectionnez la touche «Sél. Piste» sur l'écran lorsqu'une piste est en cours de lecture. Un menu indique les 5 playlists disponibles. Sélectionnez l'une des playlists afin d'y ajouter le morceau en cours de lecture. Si une playlist ne peut pas être sélectionnée (le texte est grisé), cela signifie que le morceau se trouve déjà dans cette playlist.

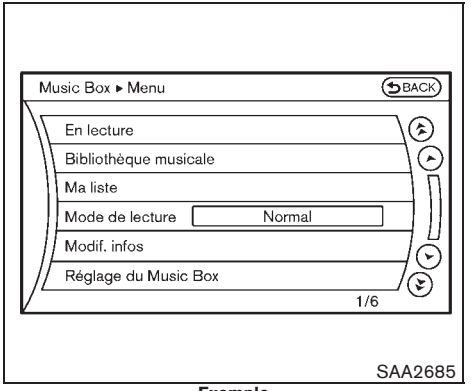

Exemple

Certaines options sont disponibles lors de la sélection de la touche «Menu» sur l'écran pendant la lecture. Sélectionnez l'une des options suivantes affichées à l'écran si nécessaire.

En lecture :

Affiche une liste des pistes pour choisir une piste préférée pour la lecture.

Bibliothèque musicale :

Il existe quelques options disponibles lors de la lecture. Sélectionnez l'une des options suivantes affichées à l'écran si nécessaire.

- **Artistes**

  Joue les morceaux d'un artiste dont la musique est en cours de lecture. Les artistes sont classés par ordre alphabétique.

- **Albums**

  Joue les pistes de chaque album. Les albums sont répertoriés par ordre alphabétique.

- **Toutes chansons**

  Lit les morceaux parmi toutes les pistes enregistrées. Les pistes sont classées par ordre alphabétique.

- **Genres**

  Lisez les pistes en fonction d'un genre sélectionné.

Ma liste :

Permet d'afficher la playlist et de la modifier si nécessaire.

Sélectionnez la touche «Mod».

Les éléments suivants sont disponibles

- **Ajouter la chanson en cours**

  Ajouter la piste en cours de lecture à la playlist.

- **Ajouter les chansons par album**

  Permet d'afficher une liste des albums par ordre alphabétique. La sélection d'un album entraîne l'affichage de toutes les pistes de l'album. Sélectionnez des pistes dans la liste afin de les ajouter à la playlist.

- **Ajouter les chansons par artiste**

  Affiche une liste des artistes par ordre alphabétique. La sélection d'un artiste entraîne l'affichage de toutes les pistes de cet artiste. Sélectionnez des pistes dans la liste afin de les ajouter à la playlist.

- **Modifier l'ordre des chansons**

  Ordonnez à nouveau les pistes de la playlist en sélectionnant une piste et en spécifiant l'ordre.

- **Modifier nom**

  Éditez le nom de la playlist à l'aide du clavier affiché à l'écran. (Reportez-vous à «COMMENT UTILISER LA MANETTE MULTIFONCTION» plus haut dans ce chapitre.)

- **Supprimer les chansons**

  Effacez les pistes de la playlist en effectuant une sélection dans la liste des morceaux affichés.

Mode de lecture :

Sélectionnez un mode de lecture parmi les éléments suivants.

- Normal
- Répéter album
- Répétition du dossier
- Liste aléatoire
- Artiste aléatoire
- Album aléatoire
- Tout aléatoire
- Aléatoire

Éditez les informations relatives à la musique :

Permet d'afficher les informations suivantes sur le lecteur de disque dur de la Music Box afin de les éditer si nécessaire.

- **Modifier infos piste**

  Éditez les informations de «Piste», «Artiste» et «Genre» de la piste en cours de lecture à l'aide du clavier affiché sur l'écran. (Reportez-vous à «COMMENT UTILISER L'ÉCRAN TACTILE» plus haut dans ce chapitre.)

  Éditez les informations relatives au «Mode» en effectuant une sélection dans la liste.

- **Modifier albums**

  Éditez le nom affiché d'un album sélectionné et les informations relatives à la piste de l'album.

- **Mettre à jour Gracenote depuis appareil USB**

  Mettez à jour Gracenote du véhicule à l'aide de la clé USB. Recherchez le titre à partir d'informations trouvées sur Internet. Visitez le site www.nissanusa.com/gracenote/ pour plus de détails.

- **Transfert de données manquantes vers app. USB**

  Transférez les informations relatives à un album enregistré sans les titres vers une clé USB. Visitez le site www.nissanusa.com/gracenote/ pour plus de détails.

- **Mettre à jour Gracenote depuis HDD**

  Recherchez le titre à l'aide de la base de données du disque dur.

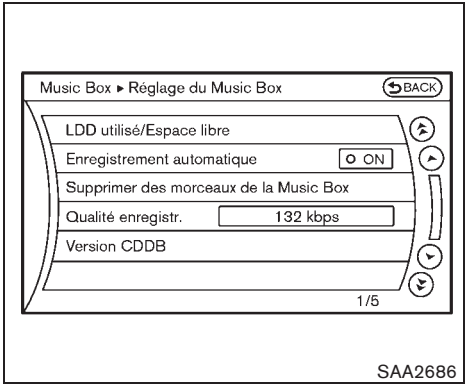

Réglages du Music Box

Pour configurer le lecteur de disque dur de la Music Box en fonction de vos réglages favoris, sélectionnez la touche «**Menu**» durant la lecture, et «**Réglages du Music Box**» à l'aide de la manette multifonction puis appuyez sur le bouton **ENTER**.

LDD utilisé/Espace libre :

Les informations relatives à «Album mémorisé», «Pst mémorisé» et «Durée restante» sont affichées.

Enregistrement automatique :

Lorsque cet élément est réglé sur ON, le lecteur de disque dur Music Box du disque dur démarre l'enregistrement automatiquement lorsqu'un CD est inséré.

Supprimer des morceaux de la Music Box :

Permet d'effacer le morceau en cours de lecture, les morceaux ou les albums sélectionnés dans la liste, ou tous les morceaux/albums de la Music Box.

Qualité enregistr. :

Réglez la qualité d'enregistrement à 105 kbps ou 132 kbps. Le réglage par défaut est à 105 kbps.

Version CDDB :

La version de la base de données Gracenote intégrée est affichée.

Gracenote

REMARQUE :

- **Les informations contenues dans la base de données Gracenote ne sont pas garanties à 100 %.**
- **Le service de la base de données Gracenote sur Internet peut être arrêté sans préavis pour des besoins d'entretien.**

gracenote

Licence Gracenote (EULA)

POUR ÊTRE AUTORISÉ À UTILISER CE PRODUIT, VOUS DEVEZ ACCEPTER LES TERMES CI-DESSOUS.

Gracenote^{MD} MusicID^{MD} - Conditions d'utilisation

Cet appareil ou cette application contient un logiciel développé par Gracenote, société sise à Emeryville, Californie, USA (ci-après, «Gracenote» - nom masculin). Ce logiciel Gracenote (ci-après, «le Logiciel Gracenote») permet à cet appareil ou à cette application d'accéder à des serveurs en ligne ou à des bases de données en ligne (ci-après et collectivement, «les Serveurs Gracenote») en vue d'identifier le contenu de certains supports musicaux ou/et de certains fichiers audio, de copier des informations relatives à des données audio (titre d'un album, nom d'un artiste ou d'un groupe, liste des pistes, etc. - ci-après, «les Données Gracenote») et d'exécuter de nombreuses autres fonctions. Vous êtes autorisé à utiliser les Données Gracenote uniquement par exécution des fonctions grand public de cet appareil ou de cette application. Vous convenez d'utiliser les Données Gracenote, le Logiciel Gracenote et les Serveurs Gracenote uniquement pour un usage personnel et non commercial. Vous convenez de ne pas céder, copier, transférer ou transmettre

le Logiciel Gracenote ou aucune partie des Données Gracenote à une société tierce. VOUS CONVENEZ DE NE PAS UTILISER NI EXPLOITER LES DONNÉES GRACENOTE, LE LOGICIEL GRACENOTE OU LES SERVEURS GRACENOTE À DES FINS AUTRES QUE CELLES QUI SONT AUTORISÉES EXPLICITEMENT DANS LE PRÉSENT CONTRAT DE LICENCE (EULA).

Vous convenez que la licence non exclusive dont vous jouissez pour l'utilisation des Données Gracenote, du Logiciel Gracenote et des Serveurs Gracenote sera résiliée si vous ne respectez pas les conditions stipulées dans le présent Contrat de licence (EULA). Si votre licence est résiliée, vous convenez de mettre fin immédiatement à tout type d'utilisation des Données Gracenote, du Logiciel Gracenote et des Serveurs Gracenote. Gracenote se réserve tous les droits vis-à-vis des Données Gracenote, du Logiciel Gracenote et des Serveurs Gracenote, y compris tous droits de propriété. Gracenote ne saurait en aucun cas être redevable d'un paiement en votre faveur pour des informations que vous auriez communiquées à Gracenote.

Vous convenez que Gracenote pourra faire valoir contre vous ses droits tels que décrits dans le présent Contrat de licence, directement et en son nom propre.

Le Service Gracenote utilise un identifiant (unique et attribué en mode aléatoire) pour suivre les interrogations des utilisateurs de ce Service. Ce mécanisme est destiné à des mesures statistiques :il permet au Service Gracenote de déterminer le nombre d'interrogations effectué sans avoir à connaître quelque information que ce soit vous concernant. Pour plus de détails sur ce mécanisme de suivi, consultez la page Web qui présente la Charte de confidentialité du Service Gracenote.

Le Logiciel Gracenote et l'intégralité des Données Gracenote vous sont cédés sous licence «EN L'ÉTAT». Gracenote n'apporte aucune déclaration ou garantie, explicite ou implicite, en ce qui concerne la précision des Données Gracenote disponibles à partir des Serveurs Gracenote. Gracenote se réserve le droit de supprimer certaines données des Serveurs Gracenote ou de changer des données de catégorie pour toute raison que Gracenote estimera nécessaire ou/et suffisante. Aucune garantie n'est apportée que le Logiciel Gracenote ou les Serveurs Gracenote seront exempts d'erreurs ou que le fonctionnement du Logiciel Gracenote ou des Serveurs Gracenote s'effectuera sans interruption. Gracenote n'est nullement obligé de mettre à votre disposition les types ou catégories de données nouveaux, complémentaires ou améliorés que Gracenote pourrait proposer à l'avenir, et Gracenote est libre de mettre fin à ses services à tout moment. GRACENOTE DÉNIE TOUTES GARANTIES EXPLICITES OU IMPLICITES, Y COMPRIS MAIS PAS SEULEMENT LES GARANTIES IMPLICITES DE POTENTIEL COMMERCIAL, D'ADÉQUATION À UN USAGE SPÉCIFIQUE, DE PROPRIÉTÉ ET DE NON INFRACTION. GRACENOTE NE GARANTIT AUCUNEMENT LES RÉSULTATS QUI POURRAIENT ÊTRE OBTENUS PAR VOTRE UTILISATION DU LOGICIEL GRACENOTE OU D'UN QUELCONQUE DES SERVEURS GRACENOTE. GRACENOTE NE SAURAIT EN AUCUN CAS ÊTRE RESPONSABLE DES DOMMAGES ÉVENTUELLEMENT CONSÉQUENTS OU INCIDENTS SUBIS, NI D'AUCUNE PERTE DE BÉNÉFICES OU PERTE DE CHIFFRE D'AFFAIRES.

Droits réservés (copyright) :

La technologie de reconnaissance musicale et les données connexes sont fournies par Gracenote[MD]. Gracenote constitue la norme de l'industrie en matière de technologie de reconnaissance musicale et de fourniture de contenus associés. Pour plus d'informations, veuillez visiter le site www.gracenote.com.

CD et données musicales de Gracenote, Inc., copyright © 2000-2009 Gracenote. Logiciel Gracenote, copyright © 2000-2009 Gracenote. Ce produit et service peut reposer sur l'un ou plusieurs des brevets américains suivants : #5,987,525 ; #6,061,680 ; #6,154,773,

#6,161,132, #6,230,192, #6,230,207, #6,240,459, #6,330,593, et autres brevets déposés ou en cours. Certains services fournis sous licence de Open Globe, Inc. pour le brevet américain : #6,304,523.

Gracenote et CDDB sont des marques déposées de Gracenote. Le logo et le logotype Gracenote, ainsi que le logo «Powered by Gracenote» sont des marques déposées de Gracenote.

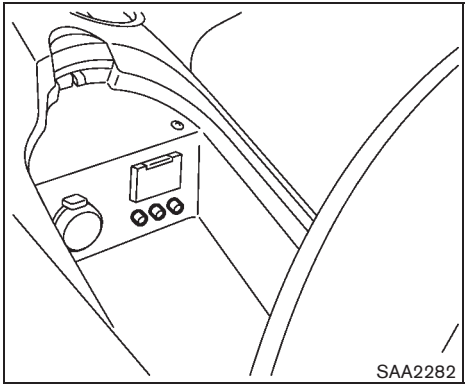

PRISES D'ENTRÉE AUXILIAIRE (modèles avec système de navigation)

Les prises d'entrée auxiliaire sont situées sur la console centrale. Elles servent à connecter des appareils compatibles NTSC tel des caméscopes, jeux vidéo, lecteurs vidéo portables qui peuvent se connecter sur les prises auxiliaires. Il est possible de connecter des dispositifs audio compatibles (tels que certains lecteurs MP3) au système via les prises auxiliaires.

Les prises auxiliaires sont codées avec des couleurs à des fins d'identification.

- Jaune - entrée vidéo
- Blanche - entrée audio du canal gauche
- Rouge - entrée audio du canal droit

Avant de brancher un appareil à une prise, coupez l'alimentation du dispositif portatif.

Après avoir raccordé un dispositif compatible aux prises, exercez des pressions répétées sur le bouton DISC·AUX jusqu'à ce que l'écran passe en mode AUX. La sortie audio du dispositif est alors lue via le moniteur et le système audio.

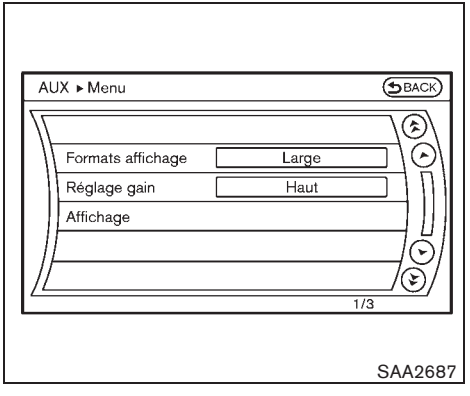

Menu AUX

Lorsque la touche «Menu» est sélectionnée sur l'écran alors que le mode AUX est activé, l'écran de menu s'affiche.

Formats affichage :

Choisissez un mode d'affichage parmi les éléments suivants.

- Normal
- Large
- Cinéma

Réglage gain :

Choisissez un réglage du volume parmi les éléments suivants.

- Bas
- Moyen
- Haut

Affichage :

Réglez la qualité de l'image sur l'écran, et sélectionnez les éléments de réglage souhaités.

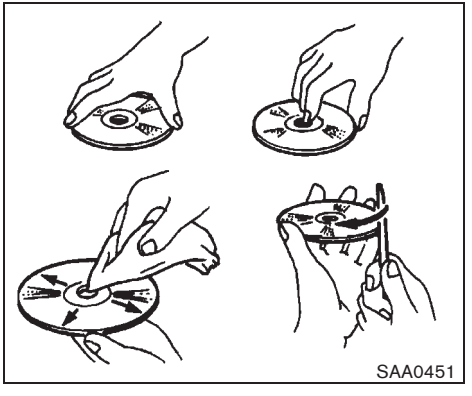

ENTRETIEN ET NETTOYAGE DU CD/ DVD/DISPOSITIF DE MÉMOIRE USB

CD/DVD

- Tenez les CD/DVD par les bords. Ne touchez jamais la surface du disque. Ne courbez pas le disque.
- Rangez toujours les disques dans leur étui lorsqu'ils ne sont pas utilisés.
- Pour nettoyer un disque, passez un chiffon propre et doux sur le disque en partant du centre et en allant vers le bord. N'essuyez pas en mouvements circulaires.

  N'utilisez jamais de produit de nettoyage

pour disques ordinaires ou d'alcool industriel.

- Sur les disques neufs les bordures internes sont quelquefois rêches. Égalisez les bordures rêches à l'aide d'un crayon ou d'un stylo comme indiqué sur l'illustration.

Clé USB

- Ne touchez jamais la borne de la clé USB.
- Ne posez pas d'objets lourds sur la clé USB.
- Ne stockez pas la clé USB dans des endroits très humides.
- N'exposez pas la clé USB directement au soleil.
- Ne renversez pas de liquide sur la clé USB.

Reportez-vous au mode d'emploi de la clé USB pour de plus amples détails.

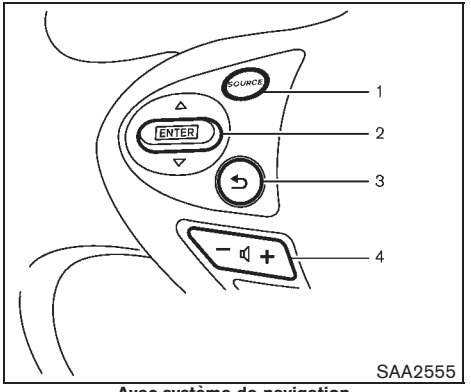

Avec système de navigation

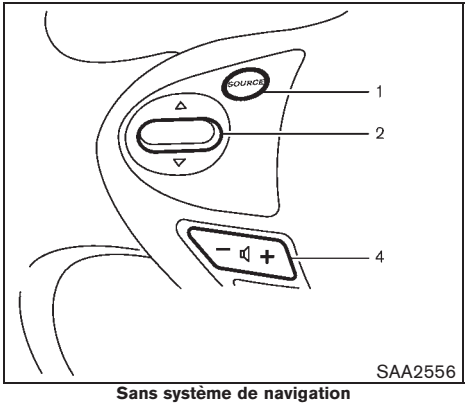

Sans système de navigation

1. Commande de source audio
2. Commande de réglage de menu (modèles avec système de navigation) ou de syntonisation audio (modèles sans système de navigation)
3. Commande de retour
4. Commande de réglage de volume

COMMANDES AUDIO INTÉGRÉES AU VOLANT

Commande de réglage de menu (modèles avec système de navigation) ou de syntonisation audio (modèles sans système de navigation)

Lorsque MAP (systèmes de navigation uniquement), que STATUS ou que l'écran audio est affiché(e), poussez la commande vers le haut ou vers le bas pour sélectionner une station, une piste, un CD ou un dossier. Pour la majorité des sources audio, pousser la commande vers le haut/bas pendant plus de 1,5 seconde ou moins de 1,5 seconde donne accès à des fonctions différentes.

Radio AM et FM :

- Pousser la commande vers le haut/bas pendant moins de 1,5 seconde permet d'augmenter ou de diminuer la station présélectionnée.
- Pousser la commande vers le haut/bas pendant plus de 1,5 seconde permet de rechercher la station suivante vers l'avant ou

vers l'arrière.

- Appuyer sur la commande de menu (modèles avec système de navigation) permet d'indiquer la liste des stations présélectionnées.

Radio satellite XM (si le véhicule en est équipé) :

- Pousser la commande vers le haut/bas pendant moins de 1,5 seconde permet d'augmenter ou de diminuer le canal présélectionné.
- Pousser la commande vers le haut/bas pendant plus de 1,5 seconde permet de passer à la catégorie suivante ou précédente.
- Appuyer sur la commande de menu (modèles avec système de navigation) permet d'indiquer le menu XM.

iPod (modèles avec système de navigation) :

- Pousser la commande vers le haut/bas pendant moins de 1,5 seconde permet d'augmenter ou de diminuer le numéro de la piste.
- Pousser la commande vers le haut/bas pendant plus de 1,5 seconde permet de passer à l'index suivant ou précédent.
- Appuyer sur la commande de menu permet d'afficher le menu iPod.

CD :

- Pousser la commande vers le haut/bas pendant moins de 1,5 seconde permet d'augmenter ou de diminuer le numéro de la piste.
- Pousser la commande vers le haut/bas pendant plus de 1,5 seconde permet d'augmenter/de diminuer le numéro du dossier (si des fichiers audio comprimés sont en cours de lecture).
- Appuyer sur la commande de menu (modèles avec système de navigation) permet d'afficher le menu CD.

DVD (modèles avec système de navigation) :

- Pousser la commande vers le haut/bas pendant moins de 1,5 seconde permet d'augmenter ou de diminuer le numéro de la piste.
- Pousser la commande vers le haut/bas pendant plus de 1,5 seconde permet d'augmenter ou de diminuer le numéro du titre.
- Appuyer sur la commande de menu permet de sélectionner un élément sur l'affichage DVD.
- Lorsque le menu de fonctionnement transparent apparaît, la commande permet de naviguer dans le menu.

USB (modèles avec système de navigation) :

- Pousser la commande vers le haut/bas pendant moins de 1,5 seconde permet d'augmenter ou de diminuer le numéro de la piste.
- Pousser la commande vers le haut/bas pendant plus de 1,5 seconde permet d'augmenter/de diminuer le numéro du dossier.
- Appuyer sur la commande de menu permet d'afficher le Menu USB.

Music Box (modèles avec système de navigation) :

- Pousser la commande vers le haut/bas pendant moins de 1,5 seconde permet d'augmenter ou de diminuer le numéro de la piste.
- Pousser la commande vers le haut/bas pendant plus de 1,5 seconde permet d'augmenter/de diminuer le numéro de l'album (dossier) (si des fichiers audio comprimés sont en cours de lecture).

- Appuyer sur la commande de menu permet d'afficher le Menu Music Box.

Audio Bluetooth[MD] (modèles avec système de navigation) :

- Pousser la commande vers le haut/bas pendant moins de 1,5 seconde permet d'augmenter ou de diminuer le numéro de la piste.

AUX :

- Appuyer sur la commande de menu (modèles avec système de navigation) permet d'afficher le Menu AUX.

Commande BACK (modèles avec système de navigation)

Appuyez sur cette commande pour revenir à l'écran précédent ou annuler la sélection si elle n'a pas été complétée.

Commandes de réglage de volume

Appuyez sur le haut (+) ou sur le bas (−) de la commande pour augmenter ou diminuer le volume.

Commande de source audio

Appuyez sur la commande de source audio pour changer le mode comme suit.

- Modèles avec système de navigation

  AM → FM → SAT → CD/DVD → Music Box → USB/iPod → Bluetooth[MD] Audio → AUX

- Modèles sans système de navigation

  AM → FM → CD → AUX → SAT*

  * : si le véhicule en est équipé

ANTENNE

Antenne de vitre (pour les modèles Coupé)

Le patron de l'antenne est imprimé du côté interne de la lunette arrière.

PRÉCAUTION

- **Ne placez pas de pellicule métallique près de la lunette arrière ou ne collez aucun élément métallique sur la lunette arrière. Ceci peut diminuer la capacité de réception et engendrer des parasites.**
- **Faites attention de ne pas rayer ou endommager l'antenne lorsque vous lavez la lunette arrière de l'intérieur. Passez un chiffon doux et humide le long du fil de l'antenne pour la nettoyer.**

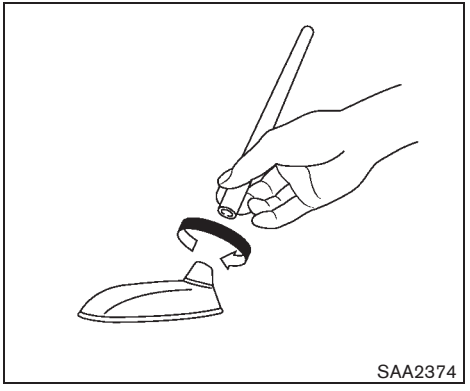

Antenne fixée sur le coffre (pour les modèles Roadster)

Démontage de l'antenne :

Vous pouvez retirer l'antenne si nécessaire.

Tenez la base de l'antenne, et retirez-la en la tournant dans le sens inverse des aiguilles d'une montre.

⚠ PRÉCAUTION

- **Pour éviter d'endommager ou de déformer l'antenne, retirez toujours cette dernière dans les conditions suivantes.**
  - **— Avant d'engager le véhicule dans une station de lavage automatique.**
  - **— Avant d'engager le véhicule dans un garage bas de plafond.**
  - **— Avant de couvrir le véhicule avec une bâche.**
- **Serrez toujours bien la tige d'antenne lors de l'installation. Dans le cas contraire, elle risquerait de se casser pendant la conduite.**

RADIOTÉLÉPHONE OU POSTE DE RADIO BP

Lors de la pose d'un radiotéléphone ou d'un poste de radio BP dans un véhicule NISSAN, n'oubliez pas de procéder tel qu'il est indiqué ci-dessous, pour éviter toute interférence avec les modules de commande électroniques et le faisceau du système de commande électronique.

⚠ ATTENTION

- **N'utilisez pas le téléphone cellulaire en conduisant afin de rester concentré sur la conduite. Certaines autorités interdisent l'usage des téléphones cellulaires pendant la conduite.**
- **Si vous devez faire un appel téléphonique pendant que le véhicule roule, nous vous recommandons d'utiliser le mode mains libres de votre téléphone cellulaire (si le véhicule en est équipé). Restez néanmoins extrêmement vigilant afin de rester parfaitement concentré sur votre conduite à tout moment.**
- **Pour prendre des notes pendant la communication téléphonique, arrêtez d'abord votre véhicule sur le bas-côté de la route en lieu sûr.**

SYSTÈME TÉLÉPHONIQUE MAINS LIBRES BLUETOOTH[MD] (modèles avec système de navigation)

⚠ PRÉCAUTION

- **Placez l'antenne aussi loin que possible des modules de commande électronique.**
- **Placez le fil de l'antenne à plus de 20 cm (8 po) des faisceaux du système de contrôle électronique. Ne dirigez pas le fil de l'antenne à proximité d'un autre faisceau électrique du véhicule.**
- **Procédez au réglage de l'antenne conformément aux directives du fabricant.**
- **Reliez le fil de masse du châssis de la radio BP à la carrosserie.**
- **Pour les détails, veuillez consulter un concessionnaire NISSAN.**

⚠ ATTENTION

- **N'utilisez le téléphone qu'après avoir immobilisé votre véhicule dans un endroit sûr. Si vous devez utiliser le téléphone lors de la conduite, restez néanmoins extrêmement vigilant afin de rester parfaitement concentré sur votre conduite à tout moment.**
- **Si vous vous sentez incapable de porter toute votre attention à la route lorsque vous parlez au téléphone, rangez-vous sur l'accotement à un endroit sûr et immobilisez votre véhicule avant de le faire.**

⚠ PRÉCAUTION

Afin d'éviter de décharger la batterie du véhicule, utilisez le téléphone seulement après avoir démarré le moteur.

Votre véhicule NISSAN est équipé du système téléphonique mains libres Bluetooth[MD]. Si vous êtes propriétaire d'un téléphone cellulaire Bluetooth[MD], vous pouvez installer votre connexion sans fil entre votre téléphone cellulaire et le module téléphonique intégré. Grâce à la technologie sans fil Bluetooth[MD], vous pouvez faire ou recevoir des appels sur votre téléphone cellulaire lorsque celui-ci se trouve dans votre poche.

Une fois que le téléphone cellulaire est connecté au module téléphonique intégré, aucune autre procédure de connexion n'est requise. Votre téléphone est automatiquement connecté au module téléphonique intégré lorsque le contacteur d'allumage est réglé en position ON avec le téléphone cellulaire enregistré activé et se trouvant à l'intérieur du véhicule.

Vous pouvez enregistrer jusqu'à 5 différents téléphones cellulaires Bluetooth[MD] dans le module téléphonique intégré. Toutefois, vous ne pouvez parler que sur un téléphone cellulaire à la fois.

Le système de reconnaissance vocale NISSAN prend en charge les commandes téléphoniques. Vous pouvez donc composer un numéro de téléphone vocalement. Pour de plus amples détails, reportez-vous à «SYSTÈME DE RECONNAISSANCE VOCALE NISSAN (modèles avec système de navigation)» plus loin dans ce chapitre ; page 4-108.

Reportez-vous aux indications suivantes avant d'utiliser le système téléphonique mains libres Bluetooth[MD].

- Réglez la connexion sans fil entre un téléphone cellulaire compatible et le module téléphonique intégré avant d'utiliser le système téléphonique mains libres Bluetooth[MD].
- Certains téléphones cellulaires Bluetooth[MD] peuvent ne pas être reconnus par le module téléphonique intégré. Veuillez visiter www.nissanusa.com/bluetooth pour obtenir une liste des téléphones recommandés.
- Vous ne pourrez utiliser le téléphone mains libres dans les conditions suivantes :
  - — Votre véhicule se trouve à l'extérieur de la zone de votre service téléphonique.
  - — Votre véhicule se trouve dans un endroit où il est difficile de recevoir des ondes radio, tel que dans un tunnel, dans un garage de stationnement souterrain, derrière un très haut édifice ou dans une zone montagneuse.
  - — Votre téléphone cellulaire est verrouillé pour qu'il ne puisse être composé.
- Lorsque les conditions d'ondes radioélectriques ne sont pas parfaites ou qu'un son ambiant est trop fort, il peut s'avérer difficile d'entendre la voix de l'autre personne durant un appel.
- Immédiatement après que le contacteur d'allumage a été réglé en position ON, il peut devenir impossible de recevoir un appel pendant un court laps de temps.
- Ne placez pas votre téléphone cellulaire dans un endroit entouré de métal ou éloigné du module téléphonique intégré pour éviter une dégradation de la qualité de la tonalité et une interruption de la connexion sans fil.
- Lorsqu'un téléphone cellulaire est branché à travers une connexion sans fil Bluetooth[MD], il se peut que la pile du téléphone se décharge plus rapidement que d'habitude.
- Si le système téléphonique mains libres Bluetooth[MD] semble être défectueux, veuillez visiter le site www.nissanusa.com/bluetooth pour des conseils de dépannage.
- Certains téléphones cellulaires ou autres dispositifs peuvent causer des interférences ou un son de sifflement provenant des enceintes du système audio. Placez le dispositif dans un autre endroit peut réduire ou éliminer le bruit.
- Reportez-vous au manuel de l'utilisateur de votre téléphone cellulaire concernant les frais d'appel et l'antenne et le corps du téléphone, etc.
- L'affichage de l'antenne à l'écran ne coïncidera pas avec l'affichage de l'antenne sur certains téléphones cellulaires.
- Gardez l'habitacle du véhicule aussi silencieux que possible pour entendre plus clairement la voix de l'interlocuteur et réduire les échos.
- Si la réception entre les interlocuteurs n'est pas claire, l'ajustement du volume sortant peut améliorer la clarté.

INFORMATIONS LÉGALES

Informations légales FCC

— ATTENTION : Pour garder la conformité avec les lignes directrices d'exposition aux radiofréquences du FCC, n'utilisez que l'antenne fournie. Une antenne non autorisée, des modifications, ou des ajouts peuvent endommager le transmetteur et peuvent entraîner la violation des réglementations FCC.

— Son utilisation est soumise aux deux conditions suivantes :

1) ce dispositif ne doit pas causer de brouillages nuisibles et
2) ce dispositif doit pouvoir supporter toute interférence reçue et notamment les interférences susceptibles de provoquer un fonctionnement indésirable

Informations légales IC

— Son utilisation est soumise aux deux condi-

tions suivantes : (1) ce dispositif ne doit pas causer d'interférence (2) ce dispositif doit pouvoir supporter toute interférence et notamment les interférences susceptibles de provoquer un fonctionnement indésirable.

— Cet appareil numérique de Classe B satisfait toutes les exigences des Réglementations canadiennes sur l'équipement émettant des interférences.

Marque de commerce Bluetooth :

Bluetooth[MD] est une marque de commerce qui appartient à Bluetooth SIG, Inc., U.S.A. et accordé à Clarion Co., Ltd. sous licence.

COMMANDES VOCALES

Vous pouvez utiliser les commandes vocales pour faire fonctionner diverses fonctions du système téléphonique mains libres Bluetooth[MD] à l'aide du système de reconnaissance vocale NISSAN.

Pour de plus amples détails, reportez-vous à «SYSTÈME DE RECONNAISSANCE VOCALE NISSAN (modèles avec système de navigation)» plus loin dans ce chapitre ; page 4-108.

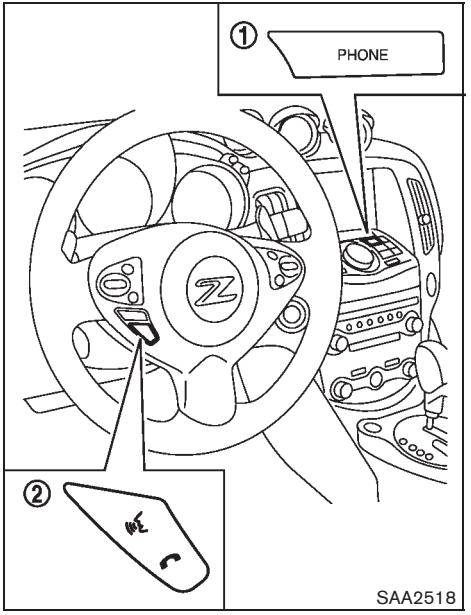

BOUTONS DE CONTRÔLE

1) Bouton PHONE
2) Bouton Téléphone Envoyer

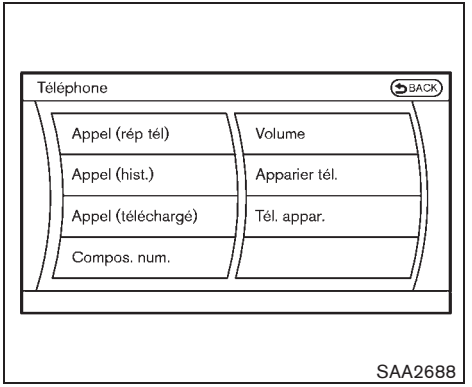

PROCÉDURE DE CONNEXION

1. Appuyez sur le bouton PHONE ou , et sélectionnez la touche «Apparier tél.».

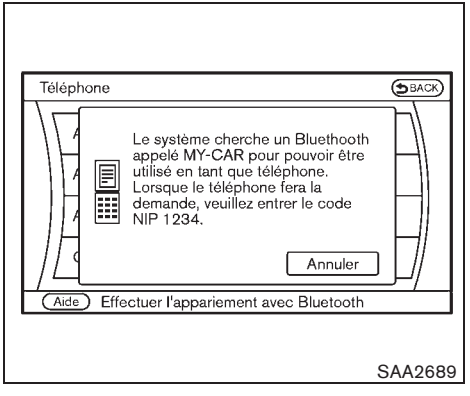

SAA2689

2. Lorsqu'un code NIP apparaît à l'écran, utilisez le téléphone cellulaire compatible Bluetooth[MD] pour entrer le code NIP.

   La procédure de connexion de téléphones cellulaires varie selon chaque téléphone cellulaire. Reportez-vous au manuel de l'utilisateur du téléphone cellulaire pour plus de détails. Vous pouvez également visiter www.nissanusa.com/bluetooth ou téléphoner au Service consommateurs NISSAN pour des informations relatives au raccordement de téléphones cellulaires recommandés par NISSAN.

   Lorsque la connexion est terminée, l'écran revient à l'affichage du menu Téléphone.

SÉLECTION DU TÉLÉPHONE

Un maximum de 5 téléphones cellulaires peut être enregistré dans le système. Pour passer à la connexion d'un autre téléphone cellulaire, appuyez sur le bouton PHONE et sélectionnez la touche «Tél. appar.». Les téléphones cellulaires enregistrés sont indiqués dans la liste. Si vous sélectionnez un téléphone cellulaire différent de celui actuellement branché, le téléphone nouvellement sélectionné sera connecté au système.

RÉPERTOIRE DU VÉHICULE

Le véhicule possède deux répertoires, disponibles pour une utilisation mains libres. En fonction du téléphone, le système peut télécharger automatiquement la totalité du répertoire du téléphone cellulaire dans le «Appel (téléchargé)». Pour plus de détails sur le téléchargement du répertoire, reportez-vous à «RÉGLAGES TÉLÉPHONIQUES» plus loin dans ce chapitre. Si le répertoire n'est pas téléchargé automatiquement, il est possible que le répertoire du véhicule soit réglé pour 40 entrées maximum. Ce répertoire permet d'enregistrer un nom vocalement, lors de l'utilisation de la reconnaissance vocale.

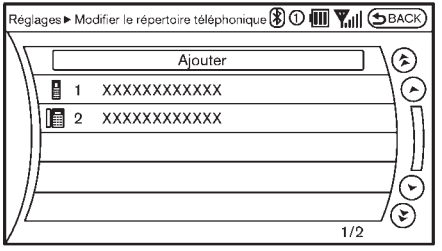

SAA2690

1. Appuyez sur le bouton PHONE et sélectionnez la touche «Appel (rép tél)».
2. Sélectionnez la touche «Ajouter» en haut de l'écran.

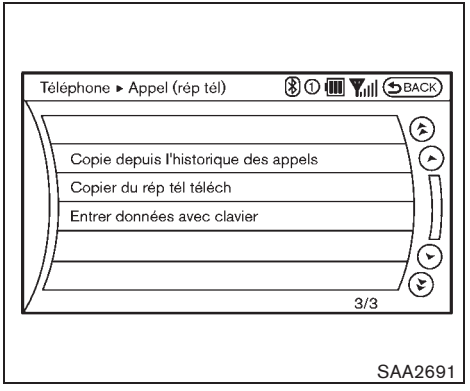

SAA2691

3. Choisissez la méthode d'enregistrement des entrées du répertoire. Dans le cadre de cet exemple, sélectionnez «Entrer données avec clavier».
4. Entrez les chiffres et sélectionnez la touche «OK». (Reportez-vous à «COMMENT UTILISER L'ÉCRAN TACTILE» plus haut dans ce chapitre.)

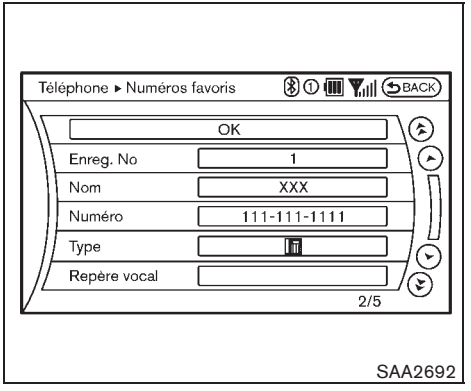

SAA2692

5. Sélectionnez la touche «Repère vocal» pour enregistrer un nom vocalement lors de l'utilisation du système de reconnaissance vocale NISSAN.
6. Sélectionnez la touche «Enregistrer» et préparez-vous à énoncer le nom après la tonalité.
7. Lorsque le repère vocal a été enregistré avec succès, sélectionnez la touche «OK» pour sauvegarder l'entrée dans le répertoire.
8. Une fois que l'entrée a été sauvegardée dans le répertoire, un écran s'affiche à partir duquel il est possible d'appeler le numéro. Appuyez sur le bouton BACK pour revenir au Numéros favoris.

Il existe différentes méthodes pour enregistrer un numéro de téléphone. Sélectionnez l'une des options suivantes au lieu de «Entrer donées avec clavier» à l'étape 3.

— **Copie depuis l'historique des appels**

Le système indique une liste d'appels reçus, émis ou en absence, téléchargée à partir du téléphone cellulaire connecté (en fonction de la compatibilité du téléphone). Sélectionnez l'une de ces entrées, afin de la sauvegarder dans le numéros favoris.

— **Copier du rép tél téléch**

Le système affiche le répertoire du téléphone cellulaire connecté ayant été téléchargé (en fonction de la compatibilité du téléphone). Sélectionnez l'une de ces entrées, afin de la sauvegarder dans le numéros favoris.

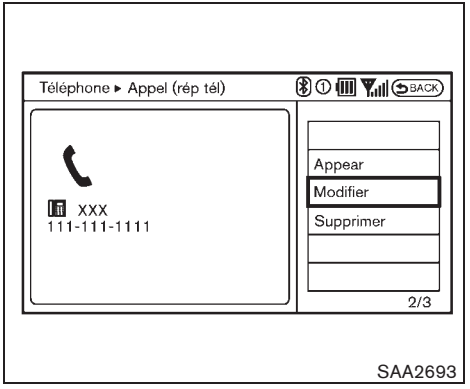

Éditer le Numéros favoris

1. Appuyez sur le bouton PHONE et sélectionnez la touche «Appel (rép tél)».
2. Sélectionnez l'entrée souhaitée dans la liste affichée.
3. Sélectionnez la touche «Modifier».
4. Sélectionnez l'élément que vous souhaitez modifier.

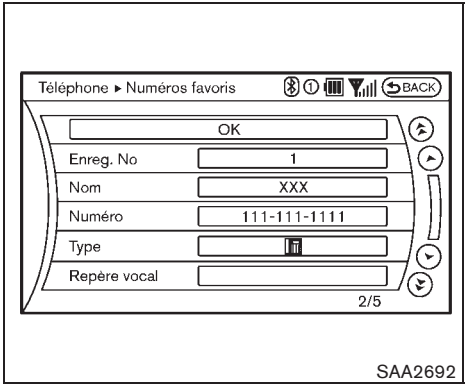

Les éléments suivants permettant d'éditer sont disponibles :

- Enreg. No

  Permet de modifier le numéro affiché de l'entrée sélectionnée.

- Nom

  Éditez le nom de l'entrée à l'aide du clavier affiché à l'écran.

- Numéro

  Éditez le numéro de téléphone à l'aide du clavier affiché à l'écran.

- Type

  Sélectionnez une icone dans la liste.

- Repère vocal

  Confirmez et enregistrez le repère vocal. Les repères vocaux permettent une composition facile du numéro, à l'aide du système de reconnaissance vocale NISSAN. (Reportez-vous à «SYSTÈME DE RECONNAISSANCE VOCALE NISSAN (modèles avec système de navigation)» plus loin dans ce chapitre.)

Pour effacer une entrée, sélectionnez la touche «Supprimer» à l'étape 3.

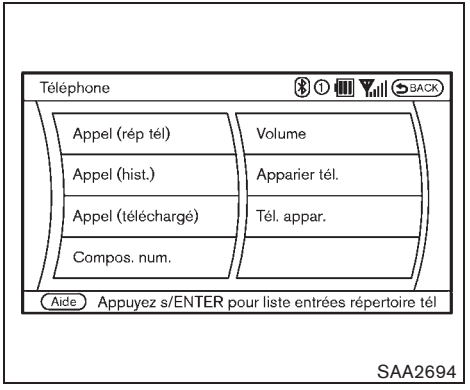

SAA2694

FAIRE UN APPEL

Pour effectuer un appel, suivez cette procédure.

1. Appuyez sur le bouton PHONE situé sur le tableau de bord ou sur le bouton situé sur le volant. L'écran «Téléphone» apparaîtra sur l'affichage.
2. Sélectionnez la touche «Appel (téléchargé)» dans le menu «Téléphone».
3. Sélectionnez l'entrée souhaitée dans la liste.
4. Confirmez que l'entrée est correcte en sélectionnant le numéro dans la liste.

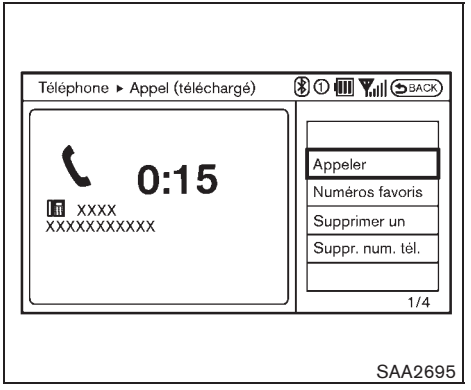

SAA2695

5. Sélectionnez la touche «Appeler» pour composer le numéro.

Il existe différentes méthodes pour faire un appel téléphonique. Sélectionnez l'une des options suivantes au lieu de «Appel (téléchargé)» à l'étape 2 ci-dessus.

- **Appel (rép tél)**

  Sélectionnez une entrée enregistrée dans le répertoire du véhicule.

- **Appel (hist.)**

  Sélectionnez un appel émis, reçu ou en absence ayant été téléchargé à partir de votre téléphone cellulaire (en fonction de la compatibilité de votre téléphone).

- **Compos. num.**

  Saisis le nom et le numéro de téléphone manuellement à l'aide du clavier numérique apparaissant à l'écran. (Reportez-vous à «COMMENT UTILISER L'ÉCRAN TACTILE» plus haut dans ce chapitre.)

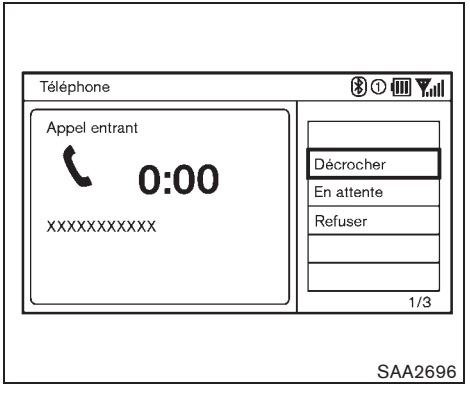

RECEVOIR UN APPEL

Lorsque vous entendez une sonnerie, l'affichage changera pour le mode d'appels reçus. Pour recevoir un appel, exécutez une des actions suivantes des procédures suivantes.

a) Sélectionnez la touche «Décrocher».

b) Appuyez sur le bouton PHONE du panneau de commande.

c) Appuyez sur le bouton situé sur le volant.

Il existe quelques options disponibles lorsque vous recevez un appel. Sélectionnez une des options suivantes à l'écran.

- **Décrocher**

  Accepte un appel reçu pour parler.

- **En attente**

  Met un appel reçu en attente.

- **Refuser**

  Rejette un appel reçu.

  Pour recevoir un appel, exécutez une des actions suivantes des procédures suivantes :

a) Sélectionnez la touche «Raccrocher».

b) Appuyez sur le bouton PHONE du panneau de commande.

c) Appuyez sur le bouton situé sur le volant.

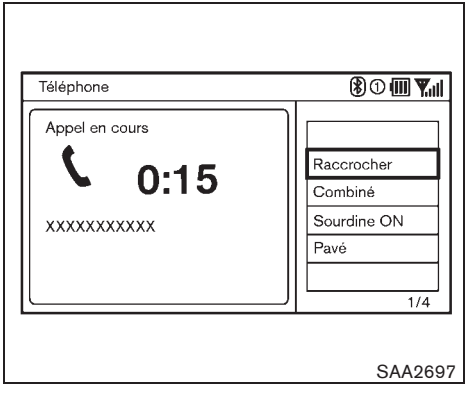

DURANT UN APPEL

Il existe quelques options disponibles lors d'un appel. Sélectionnez une des options suivantes à l'écran affichée à l'écran au besoin.

- **Raccrocher**

  Termine l'appel.

- **Combiné**

  Transfère l'appel au téléphone cellulaire.

- **Sourdine ON**

  Met votre voix en sourdine pour l'autre personne.

- **Pavé**

  À l'aide du clavier, envoyez les chiffres à la partie connectée pour l'utilisation de services tels que la messagerie vocale.

- **Sourd. OFF**

  Ceci apparaîtra après que «Sourdine ON» est sélectionné. La sourdine sera alors annulée.

Pour ajuster la voix de l'interlocuteur, appuyez sur la molette de réglage de volume située sur le volant ou tournez la molette de réglage du volume (+ ou −) placée sur le tableau de bord pendant que vous parlez au téléphone. Cet ajustement est également disponible dans le mode RÉGLAGE.

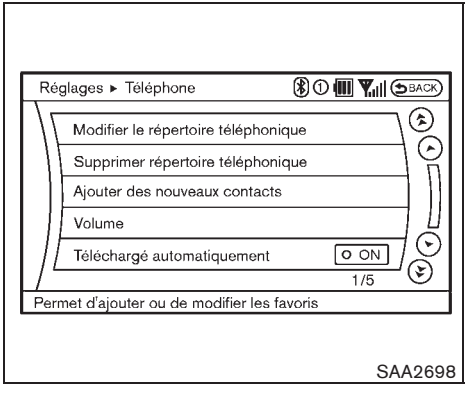

SAA2698

RÉGLAGES TÉLÉPHONIQUES

Pour configurer le système téléphonique mains libres Bluetooth[MD] en fonction des réglages souhaités, appuyez sur le bouton SETTING sur le panneau de commande et sélectionnez la touche «Téléphone».

Modifier le répertoire téléphonique

Pour éditer le répertoire téléphonique, utilisez la même procédure que celle décrite dans «RÉPERTOIRE DU VÉHICULE» plus haut dans ce chapitre.

Supprimer répertoire téléphonique

Les entrées du répertoire téléphonique du véhicule peuvent être effacées toutes en même temps, ou une à la fois.

Ajouter des nouveaux contacts

Téléchargez les contacts enregistrés dans le téléphone cellulaire Bluetooth[MD]. La disponibilité de cette fonction dépend de chaque support de téléphone Bluetooth[MD]. La procédure de téléchargement de la mémoire à partir du téléphone cellulaire varie également selon chaque téléphone cellulaire. Reportez-vous au Mode d'emploi du téléphone cellulaire pour plus de détails.

Volume

Les types de volume de téléphone suivants peuvent être réglés. Appuyer sur le bouton PHONE et sélectionner la touche «Volume» permet également d'activer les mêmes réglages.

- **Volume sonnerie/Réception tél./Émission tél.**

  Pour augmenter ou diminuer le volume, sélectionnez «Volume sonnerie», «Réception tél» ou «Émission tél.» et réglez à l'aide de la manette multifonction.

- **Mise en att. auto.**

  Lorsque cette fonction est activée, les appels reçus sont automatiquement maintenus en attente.

- **Sonnerie véhicule**

  Lorsque cette fonction est activée, une sonnerie spécifique, différente de celle du téléphone cellulaire, sonnera lorsque vous recevrez un appel.

Téléchargement automatique

Lorsque cet élément est activé, le répertoire du téléphone mains libres est automatiquement et simultanément téléchargé lorsque le téléphone mains libres est connecté.

GUIDE DE DÉPANNAGE

En principe, le système doit répondre correctement à toutes les commandes vocales sans difficulté. En cas de problèmes, essayez les solutions suivantes. Lorsque les solutions proposées sont numérotées, essayez-les tour à tour, en commençant par le numéro 1, jusqu'à ce que le problème soit résolu.

Symptôme	Solution
Le système n'interprète pas la commande correctement.	1. Assurez-vous que la commande est valide. (Reportez-vous à «SYSTÈME DE RECONNAISSANCE VOCALE NISSAN (modèles avec système de navigation)» plus loin dans ce chapitre ; page 4-108.)
	2. Vérifiez que la commande est passée après la tonalité.
	3. Parlez clairement sans pause entre les mots à un niveau adapté au niveau sonore ambiant du véhicule.
	4. Vérifiez que le niveau sonore ambiant n'est pas trop fort (fenêtres ouvertes par exemple ou dégivrage activé). REMARQUE : Si l'environnement est trop bruyant pour le téléphone, il est vraisemblable que les commandes vocales ne seront pas reconnues.
	5. Si plus d'une commande a été dite au même moment, dictez les commandes séparément.
Le système sélectionne sans arrêt une étiquette erronée.	1. Vérifiez que l'étiquette demandée correspond à ce que vous avez enregistré au départ. (Reportez-vous à «RÉPERTOIRE DU VÉHICULE» plus haut dans ce chapitre.)
	2. Remplacez un des noms confondus avec un nouveau nom.

SYSTÈME TÉLÉPHONIQUE MAINS LIBRES BLUETOOTH[MD] SANS SYSTÈME DE NAVIGATION

⚠ ATTENTION

- **N'utilisez le téléphone qu'après avoir immobilisé votre véhicule dans un endroit sûr. Si vous devez utiliser le téléphone lors de la conduite, restez néanmoins extrêmement vigilant afin de rester parfaitement concentré sur votre conduite à tout moment.**
- **Si vous vous sentez incapable de porter toute votre attention à la route lorsque vous parlez au téléphone, rangez-vous sur l'accotement à un endroit sûr et immobilisez votre véhicule avant de le faire.**

⚠ PRÉCAUTION

Afin d'éviter de décharger la batterie du véhicule, utilisez le téléphone seulement après avoir démarré le moteur.

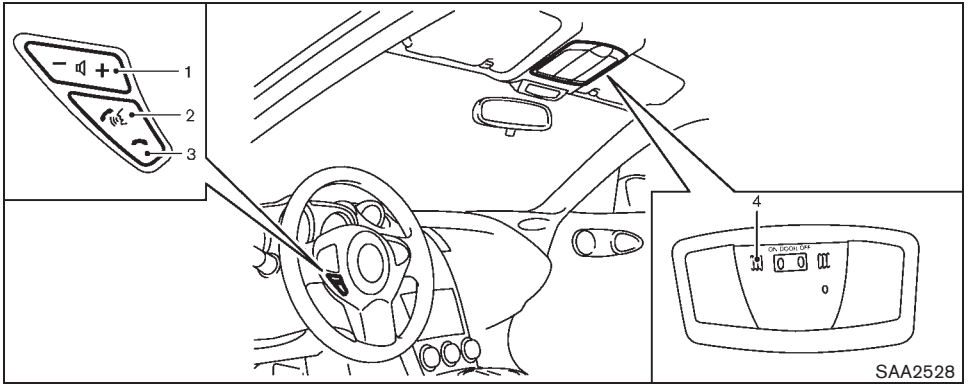

1. Commande de réglage de volume −/+
2. Bouton Téléphone Envoyer
3. Bouton Téléphone Terminer
4. Microphone

Votre véhicule NISSAN est équipé du système téléphonique mains libres Bluetooth[MD]. Si vous avez un téléphone cellulaire Bluetooth[MD], vous pouvez installer votre connexion sans fil entre votre téléphone cellulaire et le module téléphonique intégré. Grâce à la technologie sans fil Bluetooth[MD], vous pouvez effectuer ou recevoir un appel en mode mains libres dans votre véhicule.

Une fois que votre téléphone cellulaire est connecté au module téléphonique intégré, aucune autre procédure de connexion n'est requise. Votre téléphone est automatiquement connecté au module téléphonique intégré lorsque le contacteur d'allumage est réglé en position ON avec le téléphone cellulaire connecté activé et se trouvant à l'intérieur du véhicule.

Vous pouvez connecter jusqu'à 5 différents téléphones cellulaires Bluetooth[MD] dans le module téléphonique intégré. Toutefois, vous ne pouvez parler que sur un téléphone cellulaire à la fois.

Reportez-vous aux indications suivantes avant d'utiliser le système téléphonique mains libres Bluetooth[MD].

- Réglez la connexion sans fil entre un téléphone cellulaire compatible et le module téléphonique intégré avant d'utiliser le système téléphonique mains libres Bluetooth[MD].
- Certains téléphones cellulaires Bluetooth[MD] peuvent ne pas être reconnus par le module téléphonique intégré. Veuillez visiter le site www.nissanusa.com/bluetooth pour obtenir une liste des téléphones recommandés et des détails sur la procédure de connexion.
- Vous ne pourrez utiliser le téléphone mains libres dans les conditions suivantes :
  - — Votre véhicule se trouve à l'extérieur de la zone de votre service téléphonique.
  - — Votre véhicule se trouve dans un endroit où il est difficile de recevoir des ondes radio, tel que dans un tunnel, dans un garage de stationnement souterrain, proche un bâtiment élevé ou dans une zone montagneuse.
  - — Votre téléphone cellulaire est verrouillé pour éviter qu'un numéro ne soit composé accidentellement.
- Lorsque les conditions d'ondes radioélectriques ne sont pas parfaites ou qu'un son ambiant est trop fort, il peut s'avérer difficile d'entendre la voix de l'autre personne durant un appel.
- Immédiatement après que le contacteur d'allumage a été réglé en position ON, il peut devenir impossible de recevoir un appel pendant un court laps de temps.
- Ne placez pas votre téléphone cellulaire dans un endroit entouré de métal ou éloigné du module téléphonique intégré pour éviter une dégradation de la qualité de la tonalité et une interruption de la connexion sans fil.
- Lorsqu'un téléphone cellulaire est branché à travers une connexion sans fil Bluetooth[MD], il se peut que la pile du téléphone se décharge plus rapidement que d'habitude. Le système téléphonique mains libres Bluetooth[MD] ne permet pas de recharger les téléphones cellulaires.
- Si le système téléphonique mains libres Bluetooth[MD] paraît défectueux, reportez-vous à «Guide de dépannage», plus loin dans cette section. Vous pouvez également visiter le site www.nissanusa.com/bluetooth pour des conseils de dépannage.
- Certains téléphones cellulaires ou autres dispositifs peuvent causer des interférences ou un son de sifflement provenant des enceintes du système audio. Placez le dispositif dans un autre endroit peut réduire ou éliminer le bruit.
- Reportez-vous au Mode d'emploi de votre téléphone cellulaire concernant le rechargement de la batterie, l'antenne, etc.
- Cet équipement de véhicule mains libres sans fil est fondé sur la technologie Bluetooth[MD],
  - — Fréquence : 2402 MHz - 2480 MHz
  - — Puissance de sortie : 7,94 dBm PIRE
  - — Modulation : FHSS GFSK 8DPSK, π/4DQPSK
  - — Nombre de chaînes : 79
  - — Cet équipements sans fil ne peut pas être utilisé en tant que service relatif à la sécurité car il y a une possibilité de brouillage des communications radio.

INFORMATIONS LÉGALES

Informations légales FCC

— ATTENTION : Pour garder la conformité avec les lignes directrices d'exposition aux radiofréquences du FCC, n'utilisez que l'antenne fournie. Une antenne non autorisée, des modifications, ou des ajouts peuvent endommager le transmetteur et peuvent entraîner la violation des réglementations FCC.

— Son utilisation est soumise aux deux conditions suivantes :

1) ce dispositif ne doit pas causer de brouillages nuisibles et

2) ce dispositif doit pouvoir supporter toute interférence reçue et notamment les interférences susceptibles de provoquer un fonctionnement indésirable

Informations légales IC

— Son utilisation est soumise aux deux conditions suivantes : (1) ce dispositif ne doit pas causer d'interférence (2) ce dispositif doit pouvoir supporter toute interférence et notamment les interférences susceptibles de provoquer un fonctionnement indésirable.

— Cet appareil numérique de Classe B satisfait toutes les exigences des Réglementations canadiennes sur l'équipement émettant des interférences.

Marque de commerce Bluetooth :

Bluetooth® est une marque de commerce qui appartient à Bluetooth SIG, Inc., U.S.A. et accordé à Visteon Corporation sous licence.

UTILISATION DU SYSTÈME

Le système de reconnaissance vocale NISSAN vous permet d'utiliser à mains libres le système téléphonique mains libres Bluetooth®.

Certaines commandes ne seront pas disponibles pendant que le véhicule roule pour que vous gardiez toute votre attention sur conduite du véhicule.

Initialisation

Le système de reconnaissance vocale NISSAN est initialisé dès que le contacteur d'allumage est réglé en position ON, ce qui ne prend que quelques secondes. Si le bouton est enfoncé avant que l'initialisation ne soit terminée, le système accepte toutes les commandes.

Conseils d'utilisation

Pour que le système de reconnaissance vocale NISSAN fonctionne parfaitement, il est conseillé de respecter les instructions suivantes :

- Gardez l'habitacle du véhicule aussi silencieux que possible. Fermez les fenêtres pour éliminer les bruits ambiants (bruits et vibrations de roulement, etc.) ce qui peut empêcher le système de reconnaître correctement les commandes vocales.
- Attendez jusqu'à ce qu'une tonalité se fasse entendre avant de dicter une commande. Sinon, la commande ne sera pas bien reçue.
- Dictez la commande dans les 5 secondes suivant la tonalité.
- Parlez normalement sans faire de pause entre les mots.

Dicter les commandes vocales

Pour faire fonctionner la reconnaissance vocale NISSAN, appuyez et relâchez le bouton situé sur le volant. Après la tonalité, dictez une commande.

La commande donnée est captée par le microphone, puis le retour d'information vocal est donné lorsque la commande est acceptée.

- Si vous devez réentendre les commandes disponibles du menu en cours, dites «Aide» et le système les répétera.
- Si la commande n'est pas reconnue, le système annonce : «Commande non reconnue. Veuillez dicter de nouveau.» Répétez la commande d'une voix claire.
- Si vous souhaitez revenir à la commande précédente, vous pouvez dicter «Revenir» ou «Correction» à tout moment lorsque le système est en attente d'une réponse.
- Vous pouvez annuler une commande lorsque le système est en attente d'une réponse en dictant «Annuler» ou «Quitter». Le système annonce «Annuler» et termine la séance RV. Vous pouvez également appuyer

et maintenir le bouton pendant 5 secondes située sur le volant à n'importe quel moment pour annuler la séance RV. Lorsqu'une séance RV est annulée, deux bips sonores seront entendus afin d'indiquer que vous avez quitté le système.

- Si vous désirez ajuster le volume de retour de la voix, appuyez sur les commandes de réglage de volume (+ ou −) situées sur le volant lors d'un retour vocal. Vous pouvez également utiliser le levier de réglage du volume de la radio.
- Dans la plupart de cas, vous pouvez interrompre le retour de la voix pour dicter la prochaine commande en appuyant sur le bouton situé sur le volant.
- Pour utiliser le système plus rapidement, il est possible d'énoncer les commandes de deuxième niveau lorsque le menu principal est sélectionné. Par exemple, appuyez sur le bouton et après le signal de tonalité, sur «Appeler Recomposer.» Remarque : La commande combinée Appeler et (un Nom) ne peut pas être utilisée.

Comment dire les chiffres

Le système de reconnaissance vocale NISSAN nécessite une énonciation particulière des chiffres, dans le cadre des commandes vocales. Reportez-vous aux indications et exemples ci-dessous.

- Des mots peuvent être utilisés pour les quatre premiers espaces de chiffres seulement.

  Exemple : 1-800-662-6200

  — «Un huit cents six six deux six deux zéro zéro»,

  — NON PAS «Un huit cents six six deux soixante-deux cent» et

  — NON PAS «Un huit zéro zéro six six deux soixante-deux cent.

- Les chiffres peuvent être dictés en petits groupes. Le système vous demande de continuer à entrer les chiffres, au besoin.

  Exemple : 1-800-662-6200

  — «Un huit zéro zéro»
  Le système répète les chiffres et vous incite à en dictez plus.

  — «six six deux»
  Le système répète les chiffres et vous incite à en dictez plus.

  — «six deux zéro zéro»

- Vous pouvez dicter «Étoile» pour «*» et «Dièse» pour «#» à tout moment et à n'importe quel endroit dans le numéro de téléphone. (Disponible uniquement en utilisant la commande «Special Dialing».)

  Exemple : 1-555-1212 *123

  — «Un cinq cinq cinq un deux un deux étoile un deux trois»

- Dictez «dièse» pour «#». Dictez «étoile» pour «*» (disponible en utilisant les commandes «Special Dialing» et «Envoyer» pendant un appel).
- Dictez «plus» pour «+» (disponible uniquement en utilisant la commande «Special Dialing»).
- Dictez «pause» pour effectuer une pause de 2 secondes (disponible uniquement lors de l'enregistrement d'un numéro du répertoire).

  Reportez-vous à «Faire un appel en entrant un numéro de téléphone» plus loin dans ce chapitre et «LISTE DES COMMANDES VOCALES» plus loin dans ce chapitre pour de plus amples informations.

REMARQUE :

Pour de meilleurs résultats, dictez les numéros de téléphone en chiffres simples.

La commande vocale «Aide» est disponible à tout moment. Veuillez dicter la commande «Aide» pour obtenir des informations relatives à l'utilisation du système.

INFO

- Si vous contrôlez le système de téléphone par commande vocale pour la première fois, ou que vous ne connaissez pas la commande vocale appropriée, énoncez «Aide». Le système annonce les commandes disponibles.

Sélection de commande manuelle

Les commandes peuvent être sélectionnées manuellement. Lorsque les commandes sont affichées sur l'écran audio, sélectionnez une commande en actionnant la commande de syntonisation audio, puis appuyez sur le bouton . Lorsqu'une commande est sélectionnée manuellement, la fonction de commande vocale est annulée. Pour revenir au mode de commande vocale, appuyez sur le bouton pour annuler l'opération en cours, puis effectuez la première procédure de commande vocale.

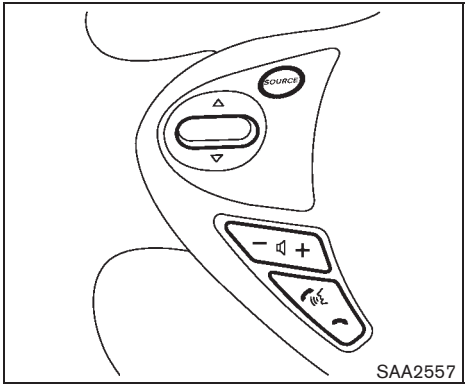

BOUTONS DE CONTRÔLE

Les boutons de contrôle pour le système téléphonique mains libres Bluetooth[MD] sont situés sur le volant.

Téléphone Envoyer

Appuyez sur le bouton pour commencer une séance RV ou pour répondre à un appel reçu.

Vous pouvez également utiliser le bouton pour interrompre le retour d'information du système, et effectuer une commande immédiatement.

Téléphone Terminer

Lorsque le système de reconnaissance vocale est actif, appuyez sur le bouton pour revenir à l'étape précédente. Maintenez à tout moment le bouton enfoncé pendant 5 secondes pour quitter le système de reconnaissance vocale.

POUR COMMENCER

Les procédures suivantes vous aideront à apprendre à utiliser votre système téléphonique mains libres Bluetooth[MD] à l'aide du système de reconnaissance vocale NISSAN. Pour plus de détails sur les options de commande, reportez-vous à «LISTE DES COMMANDES VOCALES» plus loin dans ce chapitre.

Choisir une langue

Il est possible d'interagir avec le système téléphonique mains libres Bluetooth[MD] en anglais, en français ou en espagnol.

Pour changer la langue, effectuez les étapes suivantes.

1. Maintenez le bouton enfoncé pendant plus de 5 secondes.
2. Le système annonce : «Appuyez sur le bouton Téléphone Envoyer ( ) pour que le système de téléphone mains libres passe en mode d'apprentissage commandes vocales, ou appuyez sur le bouton Téléphone

Terminer ( ) pour choisir une langue différente.»

3. Appuyez sur le bouton .

   Pour plus d'informations sur l'apprentissage commandes vocales, reportez-vous à «MODE D'APPRENTISSAGE COMMANDES VOCALES (ACV)» plus loin dans ce chapitre.

4. Le système vous indique le langage actuel et vous propose de le changer en espagnol ou en français. Utilisez le tableau suivant pour sélectionner la langue.

   REMARQUE :
   Vous devez appuyer sur le bouton ou le bouton dans les cinq secondes pour changer la langue.

Langage actuel	Appuyez sur (Téléphone Envoyer) pour sélectionner	Appuyez sur (Téléphone Terminer) pour sélectionner
Anglais	Espagnol	Français
Espagnol	Anglais	Français
Français	Anglais	Espagnol

5. Si vous décidez de ne pas changer le langage, n'appuyez sur aucun des deux boutons. Après 5 secondes, la session RV se terminera, et le langage restera le même.

Procédure de connexion

REMARQUE :

La procédure de connexion doit être effectuée lorsque le véhicule est à l'arrêt. Si le véhicule se déplace pendant la procédure, cette dernière est annulée.

Menu principal
«Connecter le téléphone» (A)
«Ajouter un téléphone» (B)
Initialiser la connexion à partir du combiné (C)
Nommer téléphone (D)

1. Appuyez sur le bouton situé sur le volant. Le système annonce les commandes disponibles.
2. Dictez : «Connecter le téléphone» (A) . Le système reconnaît la commande et annonce la prochaine série de commandes disponibles.
3. Dictez : «Ajouter un téléphone» (B) . Le système reconnaît la commande et vous demande d'initialiser la connexion à partir du combiné (C) .

   La procédure de connexion de téléphones cellulaires varie selon chaque téléphone cellulaire. Voir le manuel de l'utilisateur du téléphone cellulaire pour plus de détails. Vous pouvez également visiter www. nissanusa.com/bluetooth pour des directives sur la connexion de téléphones cellulaires recommandés par NISSAN.

   Lorsqu'un code passe-partout est demandé, entrez «1234» sur le combiné. Le code passe-partout «1234» a été assigné par NISSAN et ne peut pas être modifié.

4. Le système vous demande de dictez un nom pour le téléphone (D) .

   Si le nom est trop long ou trop court, le système vous le dit, puis vous invite de nouveau à dicter un nom.

   De plus, si plus d'un téléphone est connecté et que le nom ressemble trop à un nom déjà attribué, le système vous le dit, puis vous invite de nouveau à dicter un nom.

Faire un appel en entrant un numéro de téléphone

Menu principal
«Appeler» (A)
«Numéro de téléphone» (dites les chiffres) (B)
«Composer» (C)

1. Appuyez sur le bouton situé sur le volant. Une tonalité se fera entendre.
2. Dictez : «Appeler» (A) . Le système reconnaît la commande et annonce la prochaine

série de commandes disponibles.

3. Dictez : «Numéro de téléphone» Ⓑ. Le système reconnaît la commande et annonce la prochaine série de commandes disponibles. Dictez : «Special Dialing» pour composer un numéro de plus de 10 chiffres ou des caractères spéciaux.
4. Dictez le numéro que vous souhaitez appeler, en commençant par le code de zone, en énonçant un chiffre à la fois. Si le système a des difficultés à reconnaître le numéro de téléphone correct, essayez d'entrer le numéro d'après les groupes suivants : les 3 chiffres du code de zone, les 3 chiffres du préfixe et les 4 derniers chiffres. Par exemple, 555-121-3354 peut être énoncé «cinq cinq cinq» (1er groupe), «un deux un» (2ème groupe) et «trois trois cinq quatre» (3ème groupe). Dictez «Special Dialing» pour composer un numéro de plus de 10 chiffres ou des caractères spéciaux. Reportez-vous à «Comment dire les chiffres» plus haut dans ce chapitre, pour plus d'informations.
5. Lorsque vous avez terminé de dicter le numéro de téléphone, le système vous le répète et annonce les commandes disponibles.
6. Dictez : «Composer» Ⓒ. Le système reconnaît la commande et effectue l'appel.

Pour plus de renseignements, reportez-vous à «LISTE DES COMMANDES VOCALES» plus loin dans ce chapitre.

Recevoir un appel

Lorsque vous entendez la sonnerie, appuyez sur le bouton située sur le volant.

Une fois l'appel terminé, appuyez sur le bouton situé sur le volant.

REMARQUE :

Si vous ne désirez pas faire l'appel lorsque vous entendez la sonnerie, appuyez sur le bouton située sur le volant.

LISTE DES COMMANDES VOCALES

Menu principal
- «Appeler»
- «Répertoire téléphonique»
- «Appels récents»
- «Apparier tél.»

Lorsque vous appuyez sur le bouton situé sur le volant, vous pouvez choisir entre les commandes du menu principal. Les rubriques suivantes décrivent ces commandes et les commandes de chaque sous-menu.

Attendez bien la tonalité avant de parler.

Vous pouvez dictez «Aide» à tout moment afin d'entendre la liste des commandes présentement disponibles lorsque le système est en attente d'une réponse.

Un élément du menu peut également être sélectionné en faisant défiler l'affichage à l'aide de la commande SEEK, et validé en appuyant sur le bouton .

Si vous voulez terminer une action sans la compléter, vous pouvez dicter «Annuler» ou «Quitter» à tout moment lorsque le système est en attente d'une réponse. Le système terminera la séance RV. Lorsqu'une séance RV est annulée, deux bips sonores seront entendus afin d'indiquer que vous avez quitté le système.

Si vous souhaitez revenir à la commande précédente, vous pouvez dicter «Revenir» ou «Correction» à tout moment lorsque le système est en attente d'une réponse.

Appeler

Menu principal
- «Appele» ou «Appele international»
  - Nom (dites le nom) Ⓐ
  - Numéro de téléphone (dites les chiffres) Ⓑ
  - «Recomposer» Ⓒ
  - «Rappeler» Ⓓ

Nom (un nom) Ⓐ

Si vous avez des entrées enregistrées dans le répertoire, vous pouvez composer un numéro associé à un nom et à une adresse.

Reportez-vous à «Répertoire (téléphones sans fonction de téléchargement automatique du répertoire)» plus loin dans ce chapitre pour apprendre comment enregistrer des entrées.

Lorsque le système vous le demande, dictez le nom de l'entrée du répertoire pour appeler. Le système reconnaît le nom.

S'il y a plusieurs adresses associées à ce nom, le système vous demandera de choisir une adresse.

Une fois que vous avez confirmé le nom et l'adresse, le système fera l'appel.

Numéro de téléphone (dites les chiffres) Ⓑ

Lorsque le système vous le demande, dictez le numéro que vous composez. Reportez-vous à «Faire un appel en entrant un numéro de téléphone» plus haut dans ce chapitre pour plus de détails.

«Recomposer» Ⓒ

Utilisez la fonction de recomposition pour composer le dernier numéro effectué.

Le système reconnaît la commande, puis répète le numéro et commence la composition.

Si un numéro de recomposition n'existe pas, le système annonce : «Il n'y a aucun numéro à recomposer» et termine la séance RV.

«Rappeler» Ⓓ

Utilisez la fonction de rappel pour composer le numéro du dernier appel reçu dans le véhicule.

Le système reconnaît la commande, puis répète le numéro et commence la composition.

Si un numéro de rappel n'existe pas, le système annonce : «Il n'y a aucun numéro à rappeler» et termine la séance RV.

Composition spéciale

Dites «Composition spéciale» pour composer un numéro de plus de 10 chiffres ou des caractères spéciaux. Une fois cette commande reconnue par le système, ce dernier vous demande de dicter le numéro.

Lors d'un appel

Lors d'un appel, il y a plusieurs options de commande disponibles. Appuyez sur le bouton situé sur le volant pour mettre la voix en sourdine et entrer les commandes.

- «Aide» — Le système annonce les commandes disponibles.
- «Revenir/Correction» — Le système annonce «Reculer», termine la séance RV et revient à l'appel.
- «Annuler/Quitter» — Le système annonce «Annuler», termine la séance RV et revient à l'appel.
- «Envoyer/Entrer/Appeler/Composer» — Utilisez la commande Envoyer pour entrer des numéros, «*» ou «#» durant un appel. Par exemple, si un système automatisé vous a indiqué d'entrer un numéro de poste :

  Dictez : «Envoyer un deux trois quatre.»

  Le système reconnaît la commande et annonce la prochaine série de commandes disponibles. Le système termine ensuite la séance RV et revient à l'appel. Dites «étoile» pour «*», dites «dièse» pour «#».
- «Renvoi d'appel» — Utilisez la commande de transfert d'appel pour transférer un appel du système téléphonique mains libres Bluetooth[MD] au téléphone cellulaire lorsque vous souhaitez recevoir un appel privé.

  Le système annonce : «Transférer un appel.». Le système terminera ensuite la séance RV.

  Pour reconnecter un appel du téléphone cellulaire au système téléphonique mains libres Bluetooth[MD], appuyez sur le bouton .

- «Sourdine» — Utilisez la commande Sourdine muet pour mettre votre voix en sourdine pour que l'autre interlocuteur ne l'entende pas. Utilisez la commande de sourdine à nouveau pour revenir à la configuration normale.

REMARQUE :

Si un appel est terminé ou que la connexion au réseau du téléphone cellulaire est interrompue, alors que la fonction sourdine est activée, cette dernière est à nouveau placée sur «off» pour l'appel suivant, afin que le correspondant puisse entendre votre voix.

Menu principal
«Répertoire»
Transférer une entrée Ⓐ
Supprimer l'entrée Ⓑ
Lister les noms Ⓒ

Répertoire (téléphones sans fonction de téléchargement automatique du répertoire)

«Transférer une entrée» Ⓐ

Utilisez la commande Transférer une entrée pour mémoriser un nouveau nom dans le système.

Lorsque le système vous le demande, dictez le nom que vous voulez donner à la nouvelle entrée.

Par exemple, dictez : «Mary.»

Si le nom est trop long ou trop court, le système vous le dit, puis vous invite de nouveau à dicter un nom.

De plus, si le nom ressemble trop à un nom déjà mémorisé, le système vous le dit, puis vous invite de nouveau à dicter un nom.

Le système vous demandera de transférer un numéro déjà enregistré dans la mémoire du téléphone cellulaire.

Pour entrer un numéro de téléphone par commandes vocales :

Par exemple, dictez : «cinq cinq cinq un deux un deux.». Reportez-vous à «Comment dire les chiffres» précédemment dans cette section, pour de plus amples informations.

Pour transférer un numéro de téléphone enregistré dans la mémoire du téléphone cellulaire :

Dictez : «Transférer une entrée.» Le système reconnaît la commande et vous demande d'initialiser le transfert à partir du téléphone. Le numéro de téléphone du nouveau contact sera transféré depuis le téléphone cellulaire via le système de communication Bluetooth[MD].

La procédure de transfert varie selon les téléphones. Voir le manuel de l'utilisateur du téléphone cellulaire pour plus de détails. Vous pouvez également visiter www.nissanusa.com/bluetooth pour des directives sur le transfert de numéro de téléphones cellulaires recommandés par NISSAN.

Le système répète le numéro et vous invite à donner la prochaine commande. Lorsque vous avez terminé d'entrer les chiffres ou de transférer une entrée, choisissez «Mémoriser».

Le système confirme le nom, l'adresse et le numéro.

«Supprimer l'entrée» Ⓑ

Utilisez la commande Supprimer l'entrée pour effacer une entrées du répertoire. Une fois que le système a reconnu la commande, énoncer le nom à effacer ou dites «Lister les noms» pour choisir une entrée.

«Lister les noms» Ⓒ

Utilisez la commande Lister les noms pour entendre tous les noms du répertoire. Le système énumère les entrées du répertoire, mais ne donne pas les numéros de téléphone correspondants. Lorsque la lecture de la liste est terminée, le système revient au menu principal.

La lecture de la liste peut être interrompue à tout moment en appuyant sur le bouton ☎ situé sur le volant. Le système termine la séance RV.

Répertoire (téléphones avec fonction de téléchargement automatique du répertoire)

REMARQUE :

Les commandes du répertoire ne sont pas disponibles lorsque le véhicule se déplace.

Menu principal
«Lister les noms» Ⓐ
«Enregistrer un nom» Ⓑ

Pour les téléphones qui supportent le téléchargement automatique du répertoire (profile Bluetooth PBAP), la commande de «Répertoire» est utilisée pour contrôler les entrées du répertoire du véhicule. Vous pouvez énoncer le nom d'une entrée dans ce menu, afin de commencer la composition du numéro correspondant à l'entrée.

La répertoire peut mémoriser jusqu'à 1000 noms pour chaque téléphone connecté avec le système. Chaque nom peut avoir jusqu'à 4 adresses/numéros de téléphone associés.

Lorsqu'un téléphone est connecté au système, le répertoire est automatiquement téléchargé sur le véhicule. Cette fonction vous permet d'accéder au répertoire depuis le système Bluetooth[MD] et d'appeler les contacts grâce à leur nom. Vous pouvez enregistrer un repère vocal personnalisé pour les noms des contacts difficiles à reconnaître par le système. Pour de plus amples informations, reportez-vous à «Enregistrer un nom» dans cette section.

REMARQUE :

Chaque téléphone possède sa propre fonction répertoire. Vous ne pouvez accéder aux Répertoire du téléphone A si vous êtes connecté présentement avec le téléphone B.

«Lister les noms» Ⓐ

Utilisez la commande Lister les noms pour entendre les noms et les adresses enregistrés dans le répertoire.

Le système récite les entrées du répertoire, mais ne donne pas les numéros de téléphone correspondants. Lorsque la lecture de la liste est terminée, le système revient au menu principal.

Vous pouvez arrêter la lecture de la liste en tout temps en appuyant sur le bouton ☎ situé sur le volant. Le système termine la séance RV. Reportez-vous à la commande «Enregistrer un nom» dans cette section pour plus d'informations sur l'enregistrement de repères vocaux personnalisés pour les entrées de la liste difficiles à prononcer pour le système.

☎

«Enregistrer un nom» Ⓑ

Le système vous permet d'enregistrer des repères vocaux personnalisés pour le nom des contacts du répertoire difficiles à reconnaître pour le système du véhicule. Cette fonction peut également être utilisée pour enregistrer des repères vocaux, afin de composer directement une entrée avec plusieurs numéros. Un maximum de 40 repères vocaux peuvent être enregistrés dans le système.

Appels récents

Menu principal
«Appels récents»
«Sortant» Ⓐ
«Entrant» Ⓑ
«Manqués» Ⓒ

Utilisez la commande d'Appels récents pour accéder aux appels émis, reçus ou en absence.

«Sortant» Ⓐ

Utiliser la commande d'Appels Sortant pour obtenir la liste des appels émis depuis le véhicule.

«Entrant» Ⓑ

Utiliser la commande d'Appels Entrant pour obtenir la liste des appels reçus dans le véhicule.

«Manqués» Ⓒ

Utilisez la commande d'Appels Manqués pour obtenir la liste des appels reçus dans le véhicule, auxquels vous n'avez pas répondu.

Connectez le téléphone

REMARQUE :

La commande Ajouter téléphone n'est pas disponible lorsque le véhicule se déplace.

Menu principal
«Connecter le téléphone»
«Ajouter un téléphone» Ⓐ
«Choisir un téléphone» Ⓑ
«Supprimer le téléphone» Ⓒ
«Désactiver Bluetooth» Ⓓ

Utilisez les commandes de Connexion de téléphone pour contrôler les téléphones connectés au véhicule ou pour activer la fonction Bluetooth[MD] dans le véhicule.

«Ajouter un téléphone» Ⓐ

Utilisez la commande Ajouter téléphone pour ajouter un téléphone dans le système du véhicule. Reportez-vous à «Procédure de connexion» plus haut dans ce chapitre pour de plus amples informations.

«Choisir un téléphone» Ⓑ

Utilisez la commande Sélectionner téléphone pour sélectionner dans la liste des téléphones connectés dans le véhicule. Le système effectue la liste des noms assignés à chaque téléphone puis vous demande quel téléphone vous souhaitez sélectionner. Il n'est possible d'activer qu'un seul téléphone à la fois.

«Supprimer le téléphone» Ⓒ

Utilisez la commande Supprimer le téléphone pour effacer un téléphone connecté dans le véhicule. Le système effectue la liste des noms assignés à chaque téléphone puis vous demande quel téléphone vous souhaitez effacer. Lorsque vous effacez un téléphone du véhicule, le répertoire téléchargé depuis ce téléphone sera également effacé.

Désactiver Bluetooth Ⓓ

Utilisez la commande Désactiver Bluetooth afin d'éviter toute connexion sans fil à votre téléphone.

MODE D'APPRENTISSAGE COMMANDES VOCALES (ACV)

L'apprentissage commandes vocales permet à deux utilisateurs hors dialecte de s'entraîner afin d'améliorer la précision de reconnaissance vocale. Les utilisateurs répètent un certain nombre de commandes afin de créer un échantillon de leur propre voix qui sera enregistré dans le système. Le système peut enregistrer un modèle d'apprentissage commandes vocales différent pour chaque téléphone connecté.

Procédure d'entraînement

1. Garez le véhicule à l'extérieur, dans un endroit relativement calme.
2. Asseyez-vous dans le siège conducteur alors que le moteur tourne, avec le frein de stationnement serré et la vitesse sur P (stationnement).
3. Maintenez le bouton enfoncé pendant plus de 5 secondes.
4. Le système annonce : «Appuyez sur le bouton Téléphone Envoyer ( ) pour que le système de téléphone mains libres passe en mode d'apprentissage commandes vocales, ou appuyez sur le bouton Téléphone Terminer ( ) pour choisir une langue

différente.»

5. Appuyez sur le bouton .

   Pour plus d'informations sur la sélection d'une langue différente, reportez-vous à «Choisir une langue» plus haut dans ce chapitre.

6. Si le téléphone connecté est déjà utilisé, le système vous demandera d'en remplacer un. Suivez les instructions fournies par le système.

7. Lorsque la préparation est terminée et vous êtes prêt à commencer, appuyez sur le bouton .

8. Le mode ACV sera expliqué. Suivez les instructions fournies par le système.

9. À la fin de l'entraînement, le système vous indiquera qu'un nombre adéquat de phrases a été enregistré.

10. Le système vous annonce que l'apprentissage commandes vocales est terminée et que le système est prêt.

Le mode ACV s'arrêtera si :

- le bouton est appuyé pendant plus de 5 secondes en mode ACV.
- le véhicule est en marche dans le mode ACV.
- Le contacteur d'allumage est en position OFF ou LOCK.

Phrases d'entraînement

Le système vous demande de dire les phrases suivantes pendant le mode ACV.

(Le système vous indique le moment d'entrer chaque phrase.)

- répertoire Transférer une entrée
- composer 3 0 4 2 9
- effacer numéro de rappel
- Entrant
- Transférer une entrée
- 8 pause 9 3 2 pause 7
- effacer toutes les entrées
- appeler 7 2 4 0 9
- répertoire effacer entrée
- entrée suivante
- composer étoile 2 1 7 0
- oui
- non
- sélectionnez
- Manqués
- composer 8 5 6 9 2
- activer Bluetooth
- Sortant
- appeler 3 1 9 0 2
- 9 7 pause pause 3 0 8
- Annuler
- numéro de rappel
- appeler étoile 2 0 9 5
- effacer téléphone
- composer 8 3 0 5 1
- Enregistrer un nom
- 4 3 pause 2 9 pause 0
- effacer numéro de recomposition
- répertoire lister les noms
- appeler 8 0 5 4 1
- corriger
- connecter le téléphone
- composer 7 4 0 1 8
- entrée précédente
- effacer

- composer 9 7 2 6 6
- appeler 7 6 3 0 1
- reculer
- appeler 5 6 2 8 0
- composer 6 6 4 3 7

GUIDE DE DÉPANNAGE

En principe, le système doit répondre correctement à toutes les commandes vocales sans difficulté. En cas de problèmes, essayez les solutions suivantes. Lorsque les solutions proposées sont numérotées, essayez-les tour à tour, en commençant par le numéro 1, jusqu'à ce que le problème soit résolu.

Symptôme	Solution
Le système n'interprète pas la commande correctement.	1. Assurez-vous que la commande est valide. Reportez-vous à «LISTE DES COMMANDES VOCALES» plus haut dans ce chapitre.
	2. Vérifiez que la commande est passée après la tonalité.
	3. Parlez clairement sans pause entre les mots à un niveau adapté au niveau sonore ambiant du véhicule.
	4. Vérifiez que le niveau sonore ambiant n'est pas trop fort (fenêtres ouvertes par exemple ou dégivrage activé). REMARQUE : Si l'environnement est trop bruyant pour le téléphone, il est vraisemblable que les commandes vocales ne seront pas reconnues.
	5. Si plus d'une commande a été dite au même moment, dictez les commandes séparément.
	6. Si le système persiste à ne pas reconnaître les commandes, refaites un entraînement de voix pour améliorer la reconnaissance vocale du locuteur. Reportez-vous à «MODE D'APPRENTISSAGE COMMANDES VOCALES (ACV)» plus haut dans ce chapitre.
Le système sélectionne sans arrêt une mauvaise entrée du répertoire.	1. Vérifiez que le nom de l'entrée du répertoire correspond à ce que vous avez enregistré au départ. Ceci peut être confirmé en utilisant la commande «Lister les noms». Reportez-vous à «Répertoire (téléphones sans fonction de téléchargement automatique du répertoire)» plus haut dans ce chapitre.
	2. Remplacez un des noms confondus avec un nouveau nom.

SYSTÈME DE RECONNAISSANCE VOCALE NISSAN (modèles avec système de navigation)

Le système de reconnaissance vocale NISSAN permet une utilisation mains libres du téléphone du système de navigation et des systèmes audio et d'informations, en mode standard ou en mode de commande alternatif.

En mode standard, les commandes disponibles sont toujours indiquées sur l'écran et annoncées par le système. Vous pouvez effectuer l'opération souhaitée en suivant les instructions données par le système. (Reportez-vous à «MODE STANDARD DE RECONNAISSANCE VOCALE NISSAN» plus loin dans ce chapitre pour plus de détails.)

Pour les opérations plus détaillées, vous pouvez utiliser le mode de commande alternatif. (Reportez-vous à «MODE DE COMMANDE ALTERNATIF DE RECONNAISSANCE VOCALE NISSAN» plus loin dans ce chapitre pour plus de détails.) Lorsque ce mode est activé, une longue liste de commandes peut être énoncée après avoir appuyé sur le bouton TALK , et les instructions du menu de commande vocale sont désactivées. Consultez la liste de commandes, disponible lorsque ce mode est activé. Notez que dans ce mode la reconnaissance des commandes par le système peut être affectée, car le nombre de commandes disponibles et la manière de les énoncer sont plus importants.

Pour passer d'un mode à l'autre, reportez-vous à la description de chaque mode, plus loin dans cette section.

Pour améliorer la reconnaissance des commandes par le système lorsque le mode de commande alternatif est activé, utilisez la fonction d'apprentissage commandes vocales, disponible dans ce mode. Dans le cas contraire, il est recommandé de désactiver le mode de commande alternatif et d'utiliser le mode standard pour les meilleures performances en matière de reconnaissance.

Pour les commandes vocales du système de navigation, reportez-vous au Mode d'emploi du système de navigation de votre véhicule.

Pour les modèles Roadster :

Le système de reconnaissance vocale ne fonctionne pas lorsque la capote n'est pas fermée.

MODE STANDARD DE RECONNAISSANCE VOCALE NISSAN

La section suivante s'applique lorsque le mode standard est activé.

Le mode standard vous permet d'effectuer l'opération souhaitée en suivant les instructions qui apparaissent sur l'écran et qui sont annoncées par le système.

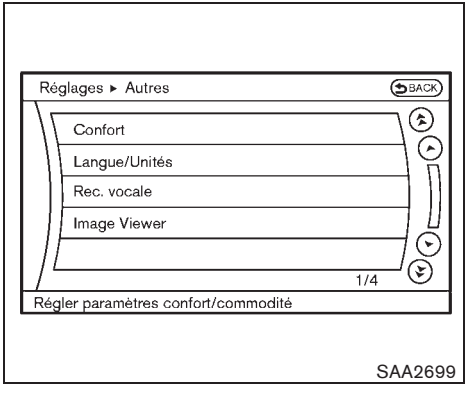

Activation du mode standard

Lorsque le mode de commande alternatif est activé, effectuez les étapes suivantes pour passer au mode standard.

1. Appuyez sur le bouton SETTING du panneau de commande.
2. Sélectionnez la touche «Autres».
3. Sélectionnez la touche «Rec. vocale».

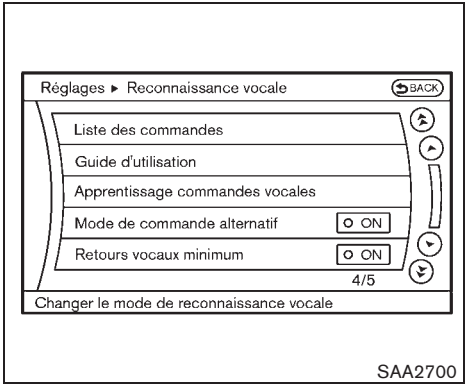

SAA2700

4. Sélectionnez la touche «Mode de commande alternatif».
5. L'indicateur s'éteint et le mode standard s'active.

Affichage du guide d'utilisation

Si vous utilisez le système de reconnaissance vocale NISSAN pour la première fois ou que vous ne savez pas comment le faire fonctionner, vous pouvez afficher le Guide d'utilisation pour confirmer la procédure.

Vous pouvez vous assurer que la procédure d'utilisation des commandes vocales est correcte en consultant un Guide d'utilisation simplifié, qui contient des instructions et aides de base, pour plusieurs commandes vocales.

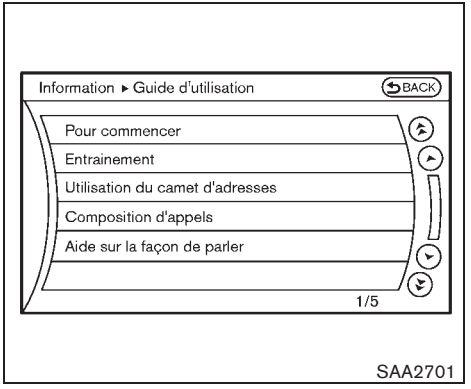

SAA2701

1. Appuyez sur le bouton INFO du panneau de commande.
2. Sélectionnez la touche «Autres».
3. Sélectionnez la touche «Rec. vocale».
4. Sélectionnez la touche «Guide d'utilisation».
5. Sélectionnez l'élément souhaité.

Il est possible de sauter les étapes 1 et 3 ci-dessus en énonçant «Aide».

Éléments disponibles :

- Pour commencer

  Décrit les bases du fonctionnement du système de reconnaissance vocale NISSAN.

- Entraînement

  Ce mode vous permet de vous entraîner en suivant les instructions vocales données par le système.

- Utilisation du carnet d'adresses

  Comment entrer une destination en utilisant le carnet d'adresses.

- Trouver une adresse (si le véhicule en est équipé)

  Comment entrer une destination grâce à la rue.

- Composition d'appels

  Comment effectuer un appel en utilisant la commande vocale.

- Aide sur la façon de parler

  Affiche des conseils utiles afin que les commandes soient correctement énoncées et puissent être reconnues par le système.

Notez que la fonction de Liste des commandes est disponible uniquement lorsque le mode de commande alternatif est activé.

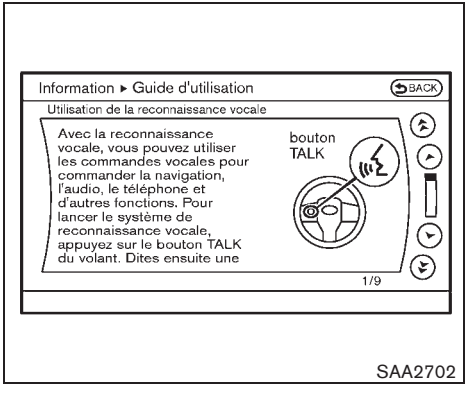

Pour commencer

Avant la première utilisation du système de reconnaissance vocale NISSAN, vous pouvez vous assurer de la bonne utilisation des commandes en consultant la section de Guide d'utilisation.

1. Sélectionnez la touche «Guide d'utilisation».
2. Vous pouvez confirmer la page en faisant défiler l'écran à l'aide de la manette multi-fonction.

Explications relatives au fonctionnement du système de reconnaissance vocale NISSAN

En choisissant «Utilisation du carnet d'adres-

ses», ou «Effectuer des appels», vous pouvez consulter des explications relatives aux opérations pouvant être effectuées à l'aide de la reconnaissance vocale NISSAN.

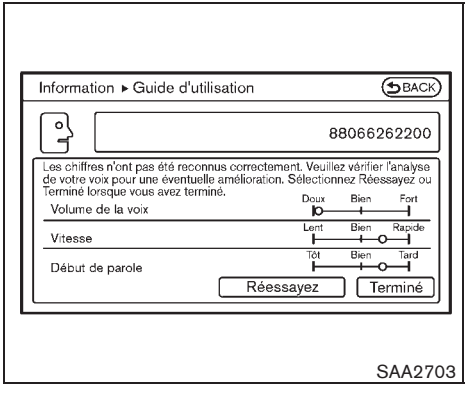

Entraînement

Ce mode vous permet d'apprendre à utiliser le système de reconnaissance vocale NISSAN.

1. Sélectionnez la touche «Entrainement».
2. Une fois que le message est apparu à l'écran, appuyez sur le bouton TALK situé sur le volant.
3. Énoncez les numéros affichés après la tonalité. L'écran d'évaluation s'affiche et le résultat peut être confirmé.

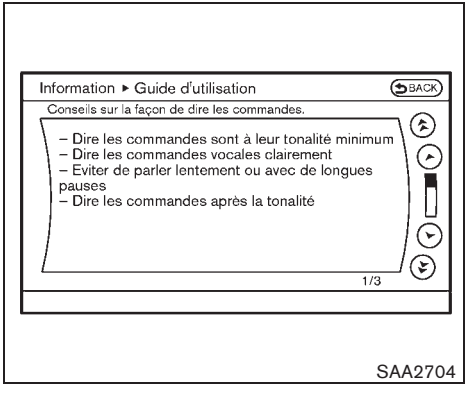

Conseils utiles pour un fonctionnement correct

Il est possible d'afficher des conseils d'énonciation utiles, afin que le système reconnaisse les commandes vocales correctement.

Sélectionnez «Aide sur la façon de parler» pour commencer l'affichage.

UTILISATION DU SYSTÈME

Initialisation

Le système de reconnaissance vocale NISSAN est initialisé dès que le contacteur d'allumage est réglé en position ON, ce qui ne prend que quelques secondes. Le système est alors prêt à recevoir des commandes vocales. Si le bouton

TALK est enfoncé avant que l'initialisation ne soit terminée, le message suivant s'affiche : «Les données phonétiques sont téléchargées. Veuillez attendre.» ou un bip retentit.

Avant de commencer

Pour que le système de reconnaissance vocale NISSAN offre les meilleures performances, respectez les consignes suivantes :

- L'habitacle du véhicule doit être aussi silencieux que possible. Fermez les fenêtres pour éliminer les bruits ambiants (bruits de circulation, vibrations de roulement, etc.) ce qui peut empêcher le système de reconnaître correctement les commandes vocales.
- Attendez jusqu'à ce qu'une tonalité se fasse entendre avant de dicter une commande.
- Parlez normalement sans faire de pause entre les mots.
- Si la climatisation est réglée en «Auto», la vitesse de la climatisation est baissée automatiquement pour que vos commandes puissent être reconnues plus facilement.

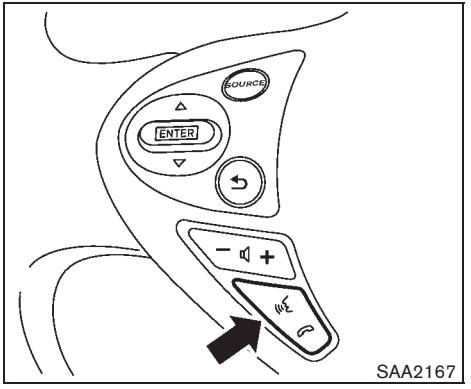

SAA2167

Dicter des commandes vocales

1. Appuyez sur le bouton TALK situé au volant.

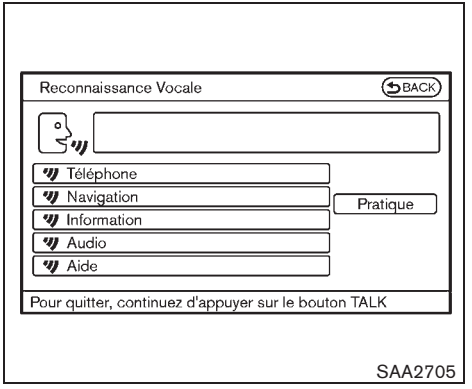

SAA2705

2. Une liste de commandes apparaît sur l'écran, et le système annonce, «Souhaitez-vous accéder à Téléphone, Navigation, Information, Audio ou Aide ?».
3. Après que la tonalité s'est fait entendre et que l'icône de l'affichage change de à , dictez la commande.

   La sélection de la touche «Pratique» permet de démarrer le mode d'entraînement. Reportez-vous à «Entraînement» plus haut dans ce chapitre.
4. Continuez à suivre les instructions du menu vocal et parlez après la tonalité jusqu'à ce que l'opération souhaitée soit effectuée.

La sélection de la touche «**Aide**» permet d'afficher des informations détaillées relatives à chaque commande.

Conseils d'utilisation :

- Dictez une commande après la tonalité.
- Les commandes disponibles sont toujours indiquées sur l'écran et énoncées par le biais des instructions du menu vocal. Les commandes qui ne sont pas affichées ne sont pas acceptées. Veuillez suivre les instructions données par le système.
- Si la commande n'est pas reconnue, le système annonce : «Veuillez répéter». Répétez la commande d'une voix claire.
- Appuyez sur le bouton BACK une fois pour retourner à l'écran précédent.
- Pour quitter le système de reconnaissance vocale, maintenez le bouton TALK enfoncé. Le message «Voix annulée» est annoncé.
- Pour passer la fonction de guidage vocal et donner une commande immédiatement, appuyez sur le bouton TALK pour interrompre le système. Rappelez-vous de parler après la tonalité.
- Si vous désirez ajuster le volume de retour du système, appuyez sur les boutons de réglage du volume [+] or [−] situés sur le volant ou utilisez la molette de réglage du volume du système audio pendant que le système fait une annonce.

Comment dire les chiffres :

Le système de reconnaissance vocale NISSAN nécessite une énonciation particulière des chiffres lorsque vous effectuez des commandes vocales. Reportez-vous aux exemples suivants.

Règle générale

Seuls les chiffres de 0 (zéro) à 9 peuvent être utilisés. (Par exemple, pour 500, il est possible d'énoncer «cinq zéro zéro» mais pas «cinq cent».)

Exemples

- 1-800-662-6200
  - — «Un huit zéro zéro six six deux six deux zéro zéro»

Amélioration de la reconnaissance des numéros de téléphone

Il est possible d'améliorer la reconnaissance des numéros de téléphone en les énonçant en trois groupes de chiffres. Par exemple, lorsque vous souhaitez appeler le 800-662-6200, dictez d'abord «huit zéro zéro», puis le système vous demande les trois chiffres suivants. Dictez ensuite «six six deux». Une fois la reconnaissance effectuée, le système demande enfin les quatre derniers chiffres. Dictez «six deux zéro zéro». L'utilisation de cette méthode d'entrée des chiffres permet d'améliorer les performances de reconnaissance.

Liste des commandes

Commande de catégorie :

Commande	Action
Téléphone	Active la fonction de téléphone
Navigation	Active la fonction de navigation
Information	Permet d'afficher la fonction d'informations relatives au véhicule
Audio	Active la fonction audio.
Aide	Permet d'afficher le Guide d'utilisation

- Commande téléphone :

Commande		Action
Compos. num.		Permet d'appeler un numéro de téléphone énoncé, comportant jusqu'à 10 chiffres.
Appel (rép tél)		Permet d'appeler un contact enregistré dans le numéros favoris.
Répertoire téléphonique téléchargé		Permet d'appeler un contact enregistré dans le téléphone mobile.
Historique des appels	Appels reçus	Permet de composer le numéro d'un correspondant vous ayant déjà appelé.
	Appels émis	Permet d'appeler un numéro déjà composé.
	Appels manqués	Permet de composer le numéro d'un correspondant dont vous avez manqué l'appel.
Appel international		Permet d'effectuer un appel international en énonçant plus de 10 chiffres.
Changer le numéro		Permet de corriger le numéro de téléphone reconnu (disponible pendant l'entrée du numéro de téléphone).

- Commande navigation :

Commande	Action
Domicile	Programme un itinéraire vers votre domicile, dont l'adresse est enregistrée dans le carnet d'adresses.
Adresse	Permet de rechercher un lieu en spécifiant la rue, et de programmer un itinéraire vers cette destination.
Emplacements	Permet de programmer un itinéraire vers un point d'intérêt à proximité de l'emplacement actuel du véhicule.
Carnet d'adresses	Permet de rechercher des informations enregistrées dans le carnet d'adresses.
Destinations précédentes	Permet de programmer un itinéraire vers une destination précédente.

- Commande informations :

Commande	Action
Consommation de carburant	Permet d'afficher les informations relatives à la consommation de carburant.
Maintenance	Permet d'afficher les informations relatives à l'entretien.
Infos sur la circulation	Permet d'activer/de désactiver le système d'informations relatives à la circulation routière.
Où suis-je ?	Permet d'afficher votre position actuelle.

- Commande audio :

Commande	Action
AM	Met en marche la bande AM, en sélectionnant la dernière station écoutée.
FM	Met en marche la bande FM, en sélectionnant la dernière station écoutée.
XM	Permet de passer sur la bande satellite XM, en sélectionnant le dernier canal actif.
Music Box	Active le système audio du lecteur de disque dur de la «Music Box».
CD	Lance la lecture d'un CD.

- Commandes générales

Commande	Action
Retour	Permet de corriger le résultat de la dernière reconnaissance pour revenir à l'écran précédent
Sortie	Permet de désactiver la reconnaissance vocale

Exemples de commandes vocales

Pour utiliser la fonction de reconnaissance vocale NISSAN, énoncer une seule commande peut être suffisant, mais il peut parfois être nécessaire d'en énoncer deux ou plus. Certaines opérations supplémentaires de base effectuées grâce aux commandes vocales sont décrites ici, sous forme d'exemples.

Reportez-vous au Mode d'emploi du système de navigation fourni séparément pour plus de détails sur les commandes du système de navigation.

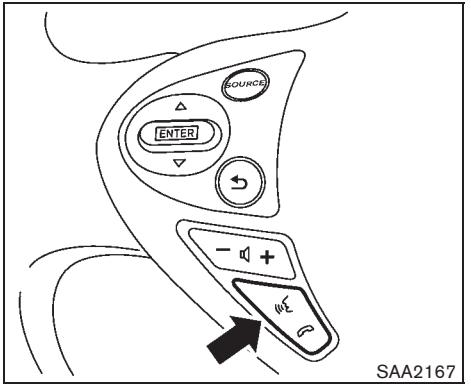

Exemple 1 - Appeler le numéro 800-662-6200 :

1. Appuyez sur le bouton TALK situé au volant.

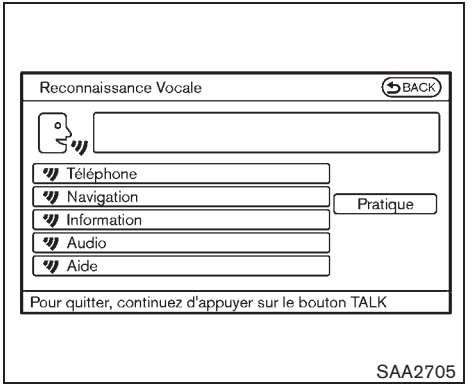

2. Le système annonce «Souhaitez-vous accéder à Téléphone, Navigation, Information, Audio ou Aide ?»
3. Énoncez «Téléphone».

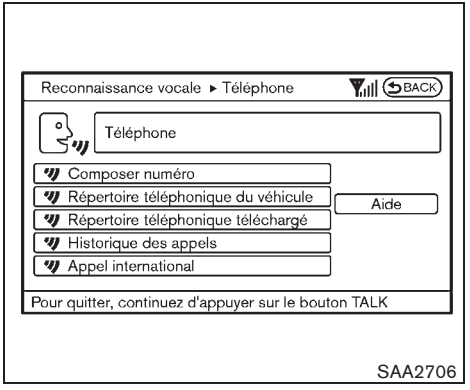

4. Dictez «Composer numéro».

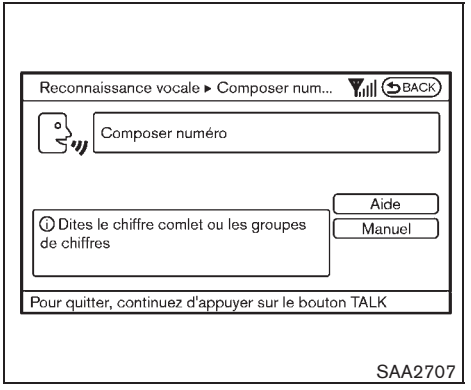

5. Énoncez «8 0 0».

   La sélection de la touche «Manuel» permet d'afficher le clavier à l'écran, afin d'entrer le numéro de téléphone manuellement.

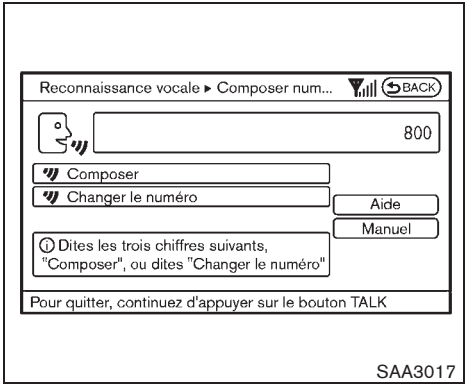

6. Le système annonce «Veuillez dire les trois chiffres suivants, composer ou dites Changer le numéro.»
7. Énoncez «6 6 2».

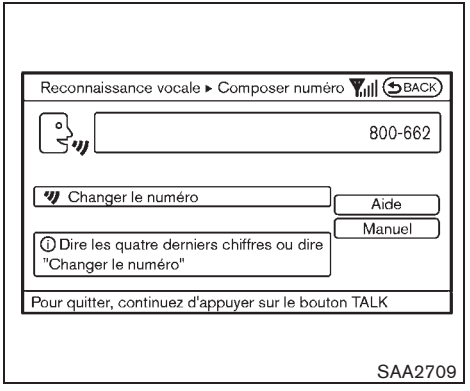

8. Le système annonce «Veuillez dire les quatre dernier chiffres», ou dites Changer le numéro.
9. Dictez «6 2 0 0».

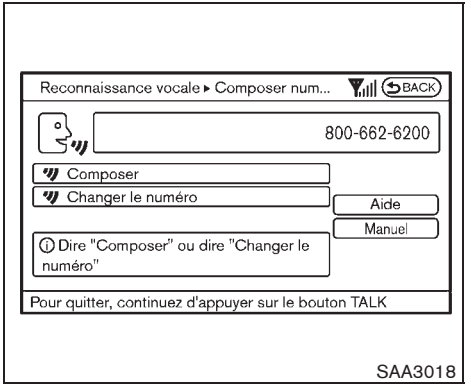

10. Le système annonce «Composer ou Changer le numéro ?»
11. Énoncez «Composer».
12. Le système appelle le numéro 800-662-6200.

Remarque :

- Vous pouvez également énoncer «800-662-6200» (10 chiffres à la suite) ou «662-6200» (7 chiffres à la suite), si le code de zone n'est pas nécessaire. Toutefois, le regroupement des chiffres selon le schéma 3-3-4 est recommandé pour améliorer la reconnaissance. (Reportez-vous à «Comment dire les chiffres» précédemment dans cette section.)
- Avec cette commande, vous pouvez uniquement énoncer un numéro de téléphone à l'aide du schéma 3-3-4, ou en énonçant 7 ou 10 chiffres. Veuillez utiliser la commande «Appel international» pour tous les autres formats.
- Si vous énoncez «Changer le numéro» pendant l'entrée du numéro de téléphone, le système demande automatiquement que le numéro soit répété dans le format 3-3-4. Dans ce cas, veuillez d'abord énoncer le code de zone puis suivre les instructions.
- N'ajoutez pas de «1» devant le code de zone lorsque vous énoncez des numéros de téléphone.
- Si le système ne reconnaît pas votre commande, veuillez la répéter en parlant normalement. Parler trop lentement ou trop fort risque de diminuer davantage les performances de reconnaissance du système.

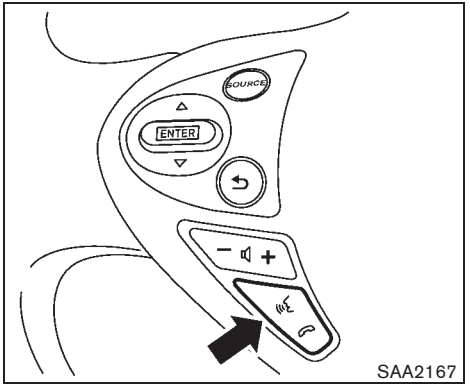

Exemple 2 - Composez l’appel international 011-81-111-222-3333 :

1. Appuyez sur le bouton TALK situé au volant.

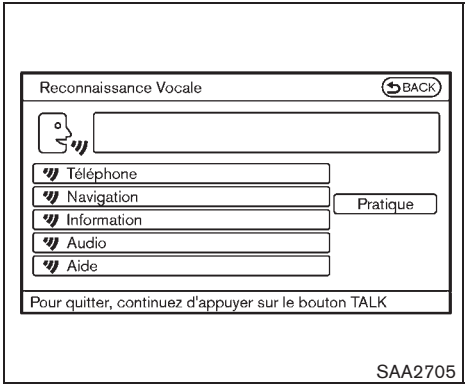

2. Le système annonce «Souhaitez-vous accéder à Téléphone, Navigation, Information, Audio ou Aide ?»
3. Énoncez «Téléphone».

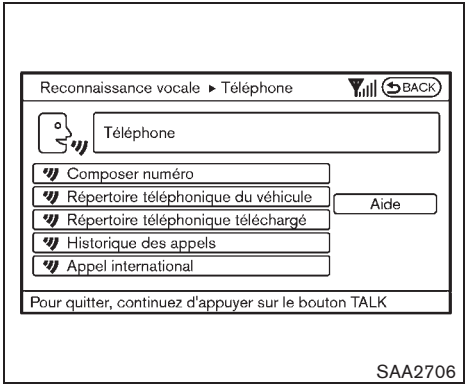

4. Énoncez «Appel international».

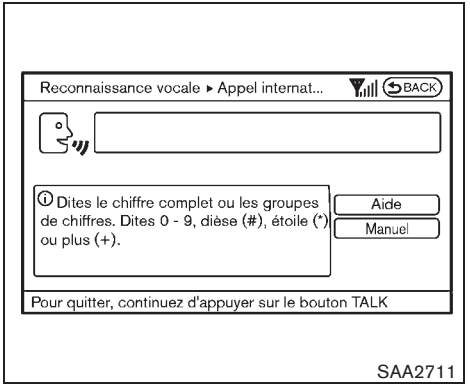

5. Énoncez «011811112223333».

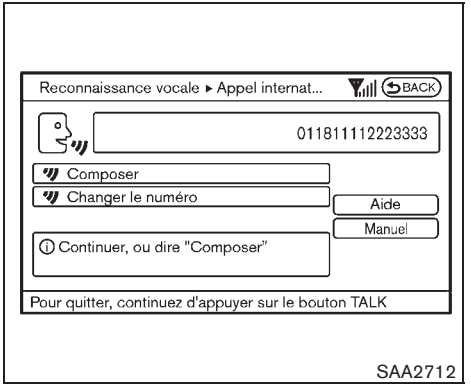

6. Énoncez «Composer».
7. Le système appelle le numéro 011-81-111-222-3333.

Remarque :

Tous les formats d'entrée des chiffres peuvent être utilisés dans la procédure d'entrée de Numéro international.

MODE DE COMMANDE ALTERNATIF DE RECONNAISSANCE VOCALE NISSAN

La section suivante s'applique lorsque le mode de commande alternatif est activé.

Lorsque le mode de commande alternatif est activé, une liste de commandes peut être utilisée après avoir appuyé sur le bouton TALK . Dans ce mode, les commandes disponibles ne sont pas annoncées ou indiquées entièrement sur l'affichage. Consultez la liste de commandes lorsque ce mode est activé. Reportez-vous aux exemples d'écrans de mode de commande alternatif.

Veuillez noter que dans ce mode la reconnaissance des commandes par le système peut être affectée, car le nombre de commandes disponibles et la manière de les énoncer sont plus importants. Pour améliorer les performances de reconnaissance du système, utilisez la fonction Apprentissage commandes vocales, disponible dans ce mode. (Reportez-vous à «Fonction d'apprentissage commandes vocales (pour le mode de commande alternatif)» plus loin dans ce chapitre.) Dans le cas contraire, il est recommandé de désactiver le mode de commande alternatif et d'utiliser le mode standard pour les meilleures performances en matière de reconnaissance.

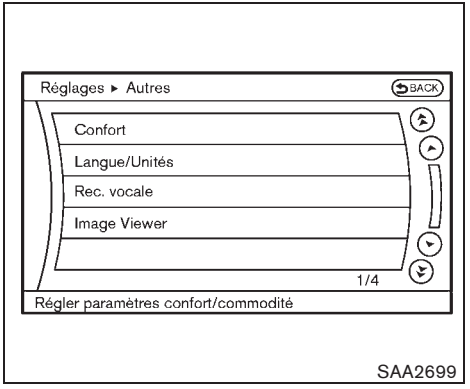

SAA2699

Activation du mode de commande alternatif

Lorsque le mode standard est activé, effectuez les étapes suivantes pour passer au mode de commande alternatif.

1. Appuyez sur le bouton SETTING du panneau de commande.
2. Placez la touche «Autres» en surbrillance.
3. Placez la touche «Rec. vocale» en surbrillance.

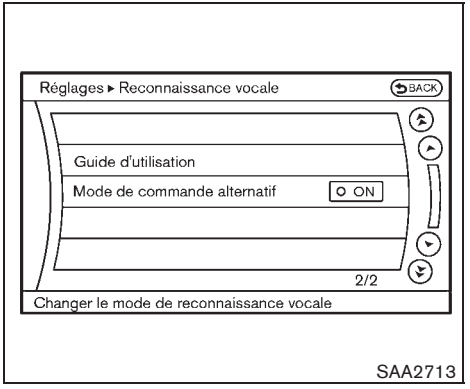

SAA2713

4. Placez la touche «Mode de commande alternatif» en surbrillance.
5. Un message de confirmation s'affiche sur l'écran. Appuyez sur la touche «OK» pour activer le mode de commande alternatif.

Afficher la liste des commandes

Si vous contrôlez le système par commandes vocales pour la première fois ou que vous ne connaissez pas la commande vocale appropriée, suivez la procédure suivante pour afficher la liste des commandes vocales (disponible uniquement dans le mode de commande alternatif).

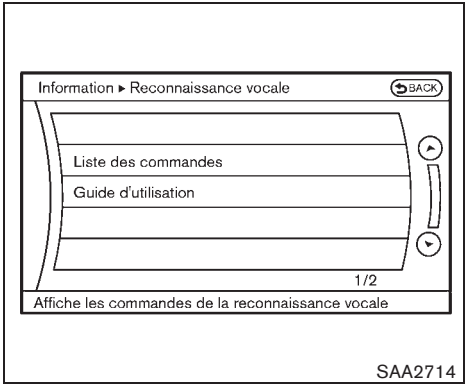

SAA2714

1. Appuyez sur le bouton INFO du panneau de commande.
2. Sélectionnez la touche «Autres».
3. Sélectionnez la touche «Rec. vocale».
4. Sélectionnez la touche «Liste des commandes».

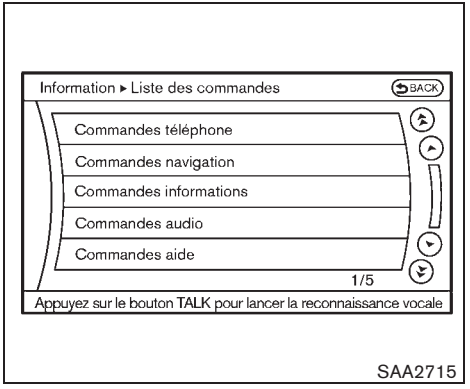

SAA2715

5. Sélectionnez une catégorie dans la liste.

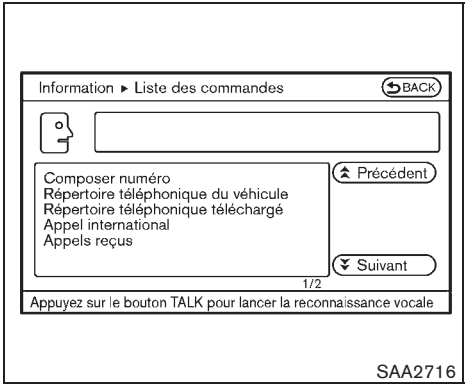

SAA2716

6. Sélectionnez un élément.
7. Au besoin, faites défiler l'écran à l'aide de la manette multifonction pour visualiser toute la liste.
8. Appuyez sur le bouton BACK et retournez à l'écran précédent.

Liste des commandes d’aide

Commandes téléphone :

Commande		Action
Compos. num.		Permet d’effectuer un appel vers un numéro de téléphone énoncé.
Appel (rép tél)		Permet d’appeler un contact enregistré dans le numéros favoris.
Répertoire téléphonique téléchargé		Permet d’appeler un contact enregistré dans le téléphone mobile.
Appel (hist.)	Appels reçus	Permet de composer le numéro d’un correspondant vous ayant déjà appelé.
	Appels émis	Permet d’appeler un numéro déjà composé.
	Appels manqués	Permet de composer le numéro d’un correspondant dont vous avez manqué l’appel.
Appel international		Permet d’effectuer un appel international en énonçant plus de 10 chiffres.

Commandes navigation :

Commande	Action
Domicile	Programme un itinéraire vers votre domicile, dont l’adresse est enregistrée dans le carnet d’adresses.
Adresse	Permet de rechercher un lieu en spécifiant la rue, et de programmer un itinéraire vers cette destination.
Emplacements	Permet de programmer un itinéraire vers un point d’intérêt à proximité de l’emplacement actuel du véhicule.
Carnet d’adresses	Permet de rechercher des informations enregistrées dans le carnet d’adresses.
Destinations précédentes	Permet de programmer un itinéraire vers une destination précédente.
Point de départ précédent	Permet de programmer un itinéraire vers un point de départ précédent.
Supprimer destination	Permet d’effacer une destination.

Commandes informations :

Commande	Action
Consommation de carburant	Permet d'afficher les informations relatives à la consommation de carburant.
Maintenance	Permet d'afficher les informations relatives à l'entretien.
Où suis-je ?	Permet d'afficher votre position actuelle.
Infos sur la circulation	Permet d'activer/de désactiver le système d'informations relatives à la circulation routière.
Informations météo	Permet d'afficher les informations météorologiques.
Carte météo	Permet d'afficher une carte météorologique.

Commandes audio :

Commande	Action
Music Box	Active le système audio du lecteur de disque dur de la «Music Box».
CD	Lance la lecture d'un CD.
FM	Met en marche la bande FM, en sélectionnant la dernière station écoutée.
AM	Met en marche la bande AM, en sélectionnant la dernière station écoutée.
XM	Permet de passer sur la bande radio satellite XM, en sélectionnant le dernier canal actif.
USB	Permet d'activer la clé USB.
Audio Bluetooth	Permet d'activer le lecteur audio Bluetooth[MD].
AUX	Permet d'activer l'option AUX.

Commandes aide :

Commande		Action
Liste des commandes	Commandes navigation	Permet d'afficher la liste des commandes de navigation.
	Commandes téléphone	Permet d'afficher la liste des commandes de téléphone.
	Commandes audio	Permet d'afficher la liste des commandes audio.
	Commandes informations	Permet d'afficher la liste des commandes d'informations.
	Commandes aide	Permet d'afficher la liste des commandes d'aide.
Guide d'utilisation		Permet d'afficher le Guide d'utilisation.
Apprentissage commandes vocales		Le système peut mémoriser jusqu'à 3 voix différentes.

Commandes générales :

Commande	Action
Retour	Permet de corriger le résultat de la dernière reconnaissance pour revenir à l'écran précédent
Sortie	Permet de désactiver la reconnaissance vocale

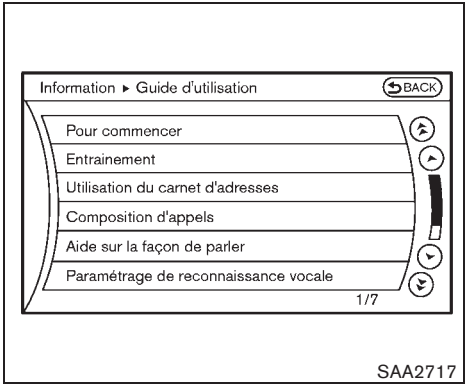

Affichage du guide d'utilisation

Vous pouvez vous assurer que la procédure d'utilisation des commandes vocales est correcte en consultant un Guide d'utilisation simplifié, qui contient des instructions et aides de base, pour plusieurs commandes vocales.

1. Appuyez sur le bouton INFO du panneau de commande.
2. Sélectionnez l'option «Autres» à l'aide de la manette multifonction et appuyez sur le bouton ENTER.
3. Sélectionnez l'option «Reconnaissance vocale» à l'aide de la manette multifonction et appuyez sur le bouton ENTER.
4. Sélectionnez l'option «Guide d'utilisation» à l'aide de la manette multifonction et appuyez sur le bouton ENTER.
5. Sélectionnez un élément à l'aide de la manette multifonction et appuyez sur le bouton ENTER.

Éléments disponibles :

- Pour commencer

  Décrit les bases du fonctionnement du système de reconnaissance vocale NISSAN.

- Entrainement

  Ce mode vous permet de vous entraîner en suivant les instructions vocales données par le système.

- Utilisation du carnet d'adresses

  Reportez-vous au Mode d'emploi du système de navigation.

- Trouver une adresse (si le véhicule en est équipé)

  Reportez-vous au Mode d'emploi du système de navigation.

- Composition d'appels

  Comment effectuer un appel en utilisant la commande vocale.

- Aide sur la façon de parler

  Affiche des conseils utiles sur la manière de dicter correctement les commandes afin qu'elles soient reconnues par le système.

- Paramétrage de reconnaissance vocale

  Permet de décrire les réglages de reconnaissance vocale disponibles.

- Adaptation du système à votre voix

  Comment adapter le système à votre voix.

UTILISATION DU SYSTÈME

Initialisation

Le système de reconnaissance vocale NISSAN est initialisé dès que le contacteur d'allumage est réglé en position ON, ce qui ne prend que quelques secondes. Le système est alors prêt à recevoir des commandes vocales. Si le bouton TALK est enfoncé avant que l'initialisation ne soit terminée, le message suivant s'affiche : «Les données phonétiques sont téléchargées. Veuillez attendre.» ou un bip retentit.

Avant de commencer

Pour que le système de reconnaissance vocale NISSAN offre les meilleures performances, respectez les consignes suivantes.

- Gardez l'habitacle du véhicule aussi silencieux que possible. Fermez les fenêtres pour

éliminer les bruits ambiants (bruits de circulation, vibrations de roulement, etc.) ce qui peut empêcher le système de reconnaître correctement les commandes vocales.

- Lorsque la commande de climatisation est en mode AUTO, la vitesse du ventilateur diminue automatiquement pour faciliter la reconnaissance.
- Attendez jusqu'à ce qu'une tonalité se fasse entendre avant de dicter une commande.
- Parlez normalement sans faire de pause entre les mots.

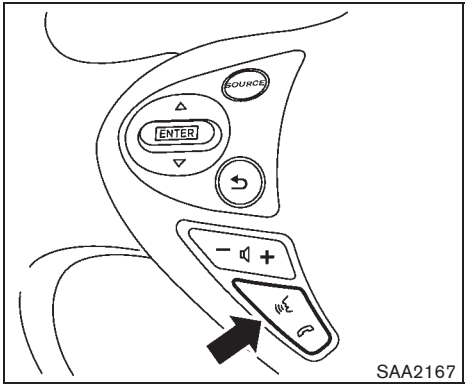

Dicter les commandes vocales

1. Appuyez et relâchez le bouton TALK situé au volant.

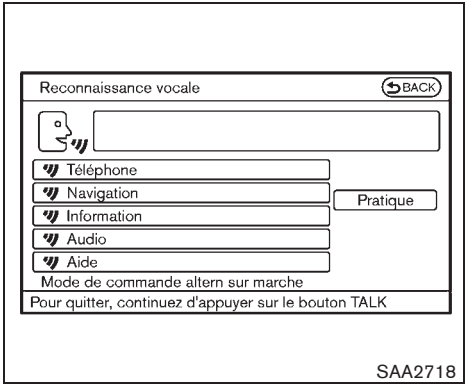

2. Une liste des commandes apparaît à l'écran et le système annonce «Veuillez dire une commande».
3. Après que la tonalité s'est fait entendre et que l'icône de l'affichage change de à , dictez la commande.

Conseils d'utilisation :

- Les commandes vocales ne peuvent être acceptées lorsque l'icône est .
- Il est possible de faire défiler la liste affichée en actionnant la commande de menu située sur le volant.
- Si la commande n'est pas reconnue, le

système annonce : «Veuillez répéter». Répétez la commande d'une voix claire.

- Appuyez sur le bouton BACK une fois pour retourner à l'écran précédent.
- Si vous désirez annuler la commande, appuyez sur le bouton TALK pendant 1 seconde. Le système annoncera «Voix annulée».
- Pour passer la fonction de guidage vocal et donner une commande immédiatement, appuyez sur le bouton TALK pour interrompre le système. Rappelez-vous de parler après la tonalité.
- Si vous désirez ajuster le volume de retour du système, appuyez sur la commande de réglage de volume (+ ou −) situés sur le volant ou utilisez la molette de réglage du volume de la radio pendant que le système fait une annonce.

Comment dire les chiffres :

Le système de reconnaissance vocale NISSAN nécessite une énonciation particulière des chiffres lorsque vous effectuez des commandes vocales. Reportez-vous aux exemples suivants.

Règle générale

Seuls les chiffres de 0 (zéro) à 9 peuvent être utilisés. (Par exemple, pour 500, il est possible d'énoncer «cinq zéro zéro» mais pas «cinq cent».)

Numéros de téléphone

Dictez les numéros de téléphone selon les exemples suivants :

- 1-800-662-6200
  — «Composez un huit zéro zéro six six deux six deux zéro zéro.»

Remarque 1 : Pour de meilleurs résultats de composition téléphonique par reconnaissance vocale, dictez les numéros de téléphone un chiffre à la fois.

Remarque 2 : Vous ne pouvez pas dire 555-6000 comme «cinq cinq cinq six mille».

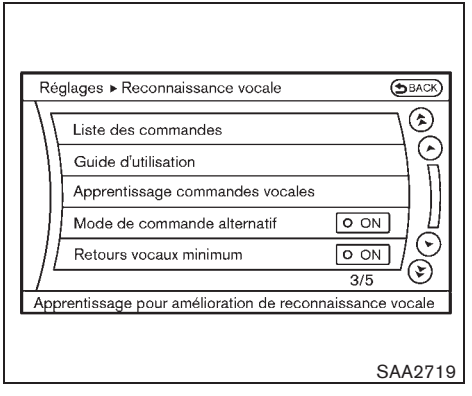

Fonction d'apprentissage commandes vocales (pour le mode de commande alternatif)

Le système de reconnaissance vocale est doté d'une fonction permettant au système d'apprendre la voix de l'utilisateur afin d'assurer de meilleures performances de reconnaissance vocale. Le système peut mémoriser jusqu'à 3 voix différentes.

Enregistrer la voix de l'utilisateur dans le système :

1. Appuyez sur le bouton SETTING sur le tableau de bord et sélectionnez la touche «Autres».

2. Sélectionnez la touche «Rec. vocale».
3. Sélectionnez la touche «Apprentissage commandes vocales».

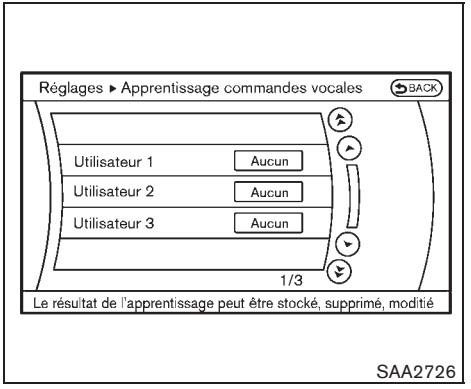

4. Sélectionnez l'utilisateur dont la voix a été mémorisée dans le système.
5. Sélectionnez la touche «Démarrer apprentissage commandes vocales».

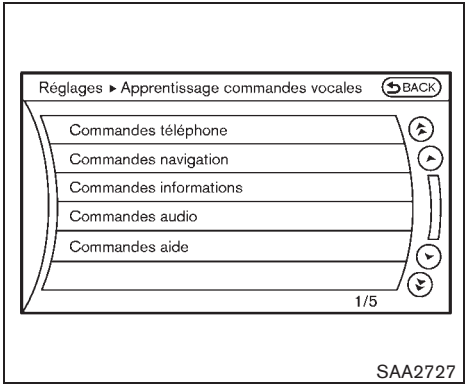

6. Sélectionnez une catégorie que vous souhaitez que le système mémorise, dans la liste suivante.
   - Commandes téléphone
   - Commandes navigation
   - Commandes informations
   - Commandes audio
   - Commandes aide

   Les commandes vocales de la catégorie sont disponibles.

7. Sélectionnez une commande vocale puis appuyez sur le bouton ENTER.

   Le système de reconnaissance vocale démarre.

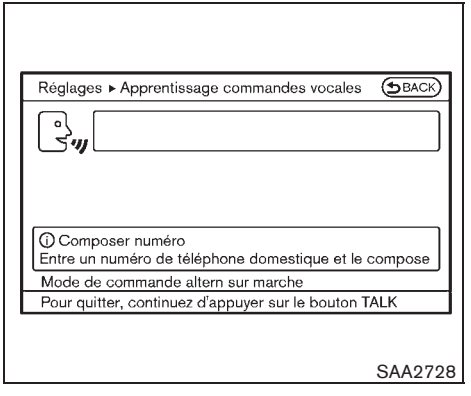

SAA2728

8. Le système vous demande de répéter la commande après la tonalité.
9. Après que la tonalité s'est fait entendre et que l'icône de l'affichage change de à , dictez la commande demandée par le système.
10. Lorsque le système a reconnu la commande vocale, la voix de l'utilisateur est apprise.

Appuyez sur la commande ou sur le bouton BACK pour revenir à l'écran précédent.

Si le système a mémorisé la commande correctement, l'état de la commande vocale sur le côté droit de la commande passe de «Aucun» à «Enregistré».

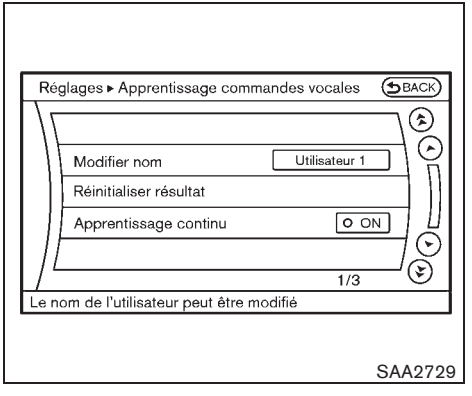

SAA2729

Réglages d'apprentissage commandes vocales :

Modifier nom

Éditez le nom de l'utilisateur à l'aide du clavier numérique affiché à l'écran.

Réinitialiser résultat

Permet de réinitialiser la voix de l'utilisateur apprise par le système de reconnaissance vocale.

Apprentissage continu

Lorsque cet élément est réglé sur ON, vous pouvez faire apprendre les commandes vocales

au système sans interruption, donc sans sélectionner les commandes une à une.

Minimisez le retour de la voix (pour le mode de commande alternatif)

Pour minimiser le retour de la voix du système, effectuez les étapes suivantes.

1. Appuyez sur le bouton SETTING du panneau de commande.
2. Sélectionnez la touche «Autres».
3. Sélectionnez la touche «Rec. vocale».
4. Sélectionnez la touche «Retours vocaux minimum».
5. Le réglage est placé sur ON et le guidage vocal sera désormais baissé lors de l'utilisation du système de reconnaissance vocale.

GUIDE DE DÉPANNAGE

En principe, le système doit répondre correctement à toutes les commandes vocales sans difficulté. En cas de problème, suivez les conseils donnés pour chaque type d'erreur possible.

Les solutions proposées sont numérotées. Essayez tour à tour chacune d'elle en commençant par la première jusqu'à ce que le problème soit résolu.

Symptôme/message d'erreur	Solution
L'affichage indique «COMMANDE NON RECONNUE» ou la commande n'est pas interprétée correctement.	1. Assurez-vous que la commande est valide. Reportez-vous à «Liste des commandes» plus haut dans ce chapitre.
	2. Parlez clairement sans pause entre les mots à un niveau adapté au niveau sonore ambiant.
	3. Vérifiez que le niveau sonore ambiant n'est pas trop fort, fenêtres ouvertes par exemple, ou dégivrage activé. **REMARQUE :** Si l'environnement est trop bruyant pour le téléphone, il est vraisemblable que les commandes vocales ne seront pas reconnues.
	4. Si vous avez omis les termes optionnels de la commande, recommencez en les insérant dans votre phrase à leur place.
Le système sélectionne sans arrêt une étiquette erronée dans le répertoire.	1. Vérifiez que l'étiquette demandée correspond à ce que vous avez enregistré au départ. (Reportez-vous à «SYSTÈME TÉLÉPHONIQUE MAINS LIBRES BLUETOOTH^{MD} (modèles avec système de navigation)» plus haut dans ce chapitre ; page 4-83.)
	2. Remplacez un des repères vocaux confondu avec un autre.
Le système ne peut pas être actionné.*	1. Assurez-vous que la capote de toit peut être utilisée. Si la capote de toit ne fonctionne pas, contactez un concessionnaire NISSAN.
	2. Fermez le toit rétractable.
	3. Ouvrez et fermez le toit rétractable avant d'actionner le système.

* : Pour les modèles Roadster.

AGENDA

5 Démarrage et conduite

Précautions à prendre lors du démarrage et de la conduite 5-2
Gaz d'échappement (monoxyde de carbone) 5-2
Catalyseur à trois voies 5-3
Système de surveillance de pression des pneus (TPMS)..... 5-3
Pour éviter une collision ou un renversement 5-6
Récupération tout terrain..... 5-6
Perte rapide de pression d'air 5-7
Consommation d'alcool/de drogues et conduite 5-8
Contacteur d'allumage à bouton-poussoir 5-8
Champ d'opération de démarrage du moteur 5-9
Foctionnement du contacteur d'allumage à bouton-poussoir..... 5-9
Positions du contacteur d'allumage à bouton-poussoir..... 5-10
Pile de la clé intelligente déchargée 5-11
Avant de démarrer le moteur..... 5-12
Démarrage du moteur 5-12
Conduite du véhicule 5-14
Boîte de vitesses automatique..... 5-14
Boîte de vitesses manuelle 5-18
Frein de stationnement 5-23
Régulateur de vitesse..... 5-24
Précautions à prendre avec le régulateur de vitesse..... 5-24
Manipullation du régulateur de vitesse..... 5-24
Période de rodage 5-26
Amélioration des économies de carburant..... 5-26
Stationnement/stationnement en côte..... 5-27
Direction assistée..... 5-28
Système de freinage 5-28
Précautions à prendre lors du freinage 5-28
Rodage du frein de stationnement..... 5-29
Assistance au freinage 5-29
Assistance au freinage 5-29
Système antiblocage des roues (ABS) 5-29
Système de contrôle de dynamique du véhicule (VDC) 5-31
Amortisseurs de performance (modèles NISMO) 5-33
Conduite par temps froid 5-34
Ouverture d'une serrure de portière gelée..... 5-34
Antigel..... 5-34
Batterie..... 5-34
Vidange du liquide de refroidissement..... 5-34
Équipement des pneus..... 5-34
Équipement spécial pour l'hiver 5-35
Conduite sur la neige ou sur la glace..... 5-35
Chauffe-bloc (si le véhicule en est équipé)..... 5-36

PRÉCAUTIONS À PRENDRE LORS DU DÉMARRAGE ET DE LA CONDUITE

⚠ ATTENTION

- **Ne laissez pas d'enfants ou d'adultes handicapés ayant habituellement besoin des autres, seuls dans le véhicule. Les animaux domestiques ne doivent pas non plus rester seuls dans le véhicule. Ils risquent se blesser ou de blesser des tiers par une opération involontaire du véhicule. De plus, si le véhicule est stationné au soleil par temps chaud, toutes vitres fermées, la température de l'habitacle augmente rapidement et constitue un danger mortel pour les personnes ou les animaux qui sont dans le véhicule.**
- **Calez bien le chargement pour qu'il ne glisse pas ou ne se déplace pas. Ne placez pas le chargement plus haut que les dossiers de siège. Un chargement mal maintenu pourrait entraîner des blessures graves en cas d'arrêt brusque ou de collision (modèles Coupé).**
- **Surveillez étroitement les jeunes enfants lorsqu'ils sont auprès des voitures pour éviter qu'ils ne s'enferment dans le coffre en jouant, car ils pourraient se blesser grièvement. Lorsque vous n'utilisez pas la voiture, fermez-la à clé, en prenant soin de bien fermer le couvercle du coffre et de veiller à ce que les jeunes enfants ne puissent prendre les clés de la voiture (modèles Roadster).**

Si la température d'huile-moteur est élevée, le mode de protection du moteur, qui aide à réduire les risques d'endommagement du moteur, pourrait s'activer et réduire automatiquement la puissance du moteur. Une conduite lorsque la température d'huile-moteur est élevée pourrait résulter à des dommages au moteur.

GAZ D'ÉCHAPPEMENT (monoxyde de carbone)

⚠ ATTENTION

- **N'inhalez pas les gaz d'échappement ; ils contiennent du monoxyde de carbone, un gaz incolore et inodore. Le monoxyde de carbone est dangereux. Il peut causer des pertes de conscience ou la mort.**
- **Si une infiltration de gaz d'échappement est soupçonnée dans l'habitacle, conduisez avec toutes les vitres ouvertes et faites vérifier le véhicule immédiatement.**
- **Ne faites pas fonctionner le moteur dans un local clos, comme un garage.**
- **N'immobilisez pas le véhicule, le moteur en marche durant une période prolongée.**
- **Conduisez toujours avec le hayon/couvercle de coffre fermé pour éviter les risques de pénétration de gaz d'échappement dans l'habitacle. Si le hayon/couvercle de coffre doit être ouvert pendant la conduite, conformez-vous aux précautions suivantes :**
  1) **Ouvrez toutes les vitres.**
  2) **Désactivez le bouton de recyclage de l'air et réglez le ventilateur sur une position élevée pour faire circuler l'air.**
- **Faites vérifier la carrosserie et le circuit d'échappement par un technicien compétent lorsque :**

— le véhicule est soulevé pour entretien.
— vous soupçonnez une pénétration de gaz d'échappement dans l'habitacle du véhicule.
— le circuit d'échappement produit un bruit inhabituel.
— un accident a endommagé le circuit d'échappement, le dessous de caisse ou l'arrière du véhicule.

CATALYSEUR À TROIS VOIES

Le catalyseur à trois voies est un dispositif antipollution intégré au circuit d'échappement. Les gaz d'échappement à l'intérieur du catalyseur à trois voies sont brûlés à haute température pour réduire au minimum les éléments polluants.

⚠ ATTENTION

- **Les gaz et le circuit d'échappement sont très chauds. N'approchez aucun matériau inflammable près des éléments du système d'échappement et ne tolérez aucun animal ni personne à proximité.**
- **Il ne faut ni arrêter ni stationner le véhicule sur des matières inflammables telles que de l'herbe sèche, des vieux papiers ou des chiffons. Ils pourraient s'enflammer et provoquer un incendie.**

⚠ PRÉCAUTION

- **N'utilisez pas d'essence à teneur en plomb. Des dépôts laissés par l'essence avec plomb réduisent considérablement l'aptitude du catalyseur à trois voies à éliminer les éléments polluants de l'échappement.**
- **Gardez toujours votre moteur bien réglé. Des anomalies de fonctionnement du circuit d'allumage, du circuit d'alimentation ou du circuit électrique peuvent provoquer la pénétration de carburant non brûlé dans le catalyseur à trois voies et le faire surchauffer. Ne continuez pas à conduire si le moteur a des ratés ou si le fonctionnement est médiocre ou inhabituel. Faites vérifier immédiatement le véhicule par un concessionnaire NISSAN.**
- **Évitez de conduire avec un niveau de carburant très bas dans le réservoir. Une panne sèche peut provoquer des ratés du moteur et endommager le catalyseur à trois voies.**
- **N'emballez pas le moteur pendant son réchauffement.**
- **Il ne faut ni pousser ni remorquer le véhicule pour le mettre en marche.**

SYSTÈME DE SURVEILLANCE DE PRESSION DES PNEUS (TPMS)

L'hiver, vérifiez mensuellement la pression de chaque pneu, y compris celui de la roue de secours (le cas échéant), et gonflez-les à la pression recommandée par le fabricant indiqué sur l'étiquette du véhicule ou sur l'étiquette de pression de gonflage des pneus. (Si votre véhicule a des pneus d'une taille différente de celle indiquée dans l'étiquette du véhicule ou sur l'étiquette de pression de gonflage des pneus, vous devriez déterminer la bonne pression de gonflage pour ces pneus.)

Votre véhicule est équipé d'un dispositif de sécurité supplémentaire, un système de contrôle de pression des pneus (TPMS), qui allume un témoin indicateur lorsqu'un ou plusieurs de vos pneus sont partiellement dégonflés. Par consé-

quent, lorsque le témoin indicateur de faible pression des pneus s'allume, arrêtez le véhicule, vérifiez la pression des pneus dès que possible et procédez au gonflage adéquat des pneus. Lors de la conduite, un pneu insuffisamment gonflé peut surchauffer et entraîner une crevaison. Un pneu insuffisamment gonflé augmente également la consommation en carburant, réduit la durée de vie du pneu, et peut affecter la conduite et la capacité de freinage du véhicule.

Veuillez noter que le TPMS ne remplace pas un entretien adéquat des pneus et le conducteur est tenu de maintenir une pression des pneus adéquate, même si les pneus ne sont pas assez dégonflés pour faire allumer le témoin indicateur de faible pression des pneus du TPMS.

Votre véhicule est également doté d'un indicateur de mauvais fonctionnement du TPMS afin d'indiquer quand le système ne fonctionne pas adéquatement. Le témoin indicateur de mauvais fonctionnement du TPMS est combiné au témoin indicateur de faible pression des pneus. Lorsque le système détecte une anomalie de fonctionnement, le témoin indicateur clignotera pendant environ une minute puis restera allumé. Le témoin continuera de s'allumer de cette façon à tous les démarrages subséquents du véhicule jusqu'à ce que l'anomalie de fonctionnement soit réglée. Lorsque le témoin indicateur de mauvais fonctionnement est allumé, le système ne pourra pas détecter ou signaler la faible pression des pneus. Les anomalies de fonctionnement du TPMS peuvent survenir pour plusieurs raisons, incluant l'installation de la roue de secours ou d'autres roues sur le véhicule qui empêcheraient le TPMS de fonctionner correctement. Vérifiez toujours l'indicateur de mauvais fonctionnement du TPMS après avoir remplacé un ou plusieurs pneus ou roues sur votre véhicule pour assurer que les pneus ou roues de secours permettent au TPMS de fonctionner correctement.

Renseignements supplémentaires

- Le TPMS ne contrôle pas la pression du pneu de la roue de secours.
- Le TPMS ne fonctionne que si le véhicule roule à plus de 25 km/h (16 mi/h). Le système n'est pas toujours capable non plus de détecter les chutes brusques de pression des pneus (par exemple un pneu dégonflé pendant la conduite).
- Le témoin lumineux de faible pression des pneus ne s'éteint pas automatiquement après le réglage de pression. Après le réglage à la pression recommandée, conduisez a plus de 25 km/h (16 mi/h) pour activer le TPMS et éteindre le témoin lumineux de faible pression. Utilisez un manomètre pour vérifier la pression des pneus.
- La pression des pneus augmente et diminue en fonction de la chaleur causée par le fonctionnement du véhicule et la température extérieure. Si la température extérieure est basse, cela peut faire baisser la température de l'air à l'intérieur du pneu, ce qui peut diminuer la pression de gonflage du pneu. Le témoin lumineux de faible pression des pneus risque alors de s'allumer. Si le témoin lumineux s'allume lorsque la température extérieure est basse, vérifiez la pression chacun des quatre pneus.

Pour plus de renseignements, reportez-vous à «Témoin lumineux de faible pression des pneus» dans le chapitre «2. Instruments et commandes» et «SYSTÈME DE SURVEILLANCE DE PRESSION DES PNEUS (TPMS)» dans le chapitre «6. En cas d'urgence».

⚠ ATTENTION

- **Si le témoin lumineux de faible pression des pneus s'illumine en cours de conduite, évitez les manœuvres ou les freinages brusques, ralentissez, garez le véhicule sur une aire de stationnement sûre et arrêtez le véhicule le plus vite possible. Le fait de conduire avec un pneu insuffisamment gonflé peut endommager les pneus de façon permanente et augmente les ris-**

ques d'une panne. Le véhicule risque d'être sérieusement endommagé et de provoquer un accident causant des blessures graves. Vérifiez la pression des quatre pneus. Réglez la pression à FROID comme indiqué sur l'étiquette des renseignements sur les pneus et le chargement pour désactiver le témoin lumineux de faible pression des pneus. Si le témoin s'illumine encore pendant la conduite juste après avoir ajusté la pression des pneus, un pneu est peut-être crevé. Si vous avez un pneu crevé, il faudra le remplacer rapidement par la roue de secours. (Reportez-vous à «CREVAISON» dans le chapitre «6. En cas d'urgence» pour savoir comment changer un pneu dégonflé.)

- **Lorsque vous montez la roue de secours ou remplacez une roue, le TPMS ne fonctionnera pas et le témoin lumineux de faible pression clignotera pendant environ 1 minute. Le témoin restera allumé pendant 1 minute. Contactez un concessionnaire NISSAN le plus vite possible pour un remplacement de pneu et/ou la réinitialisation du système.**
- **Le remplacement des pneus par des pneus autres que ceux spécifiés par NISSAN pourrait affecter le bon fonctionnement du TPMS.**
- **N'injectez pas de liquide pour pneus ou de produit d'étanchéité aérosol pour pneus dans les pneus car cela risquerait de causer un dysfonctionnement au niveau des capteurs de pression des pneus (pour les modèles non équipés de kit de réparation d'urgence en cas de crevaison).**
- **Si vous utilisez du produit d'étanchéité d'urgence pour pneus afin de réparer une crevaison mineure, votre concessionnaire NISSAN devra également remplacer le capteur TPMS en plus de la réparation ou du remplacement du pneu (pour les modèles équipés de kit de réparation d'urgence en cas de crevaison).**
- **NISSAN recommande d'utiliser uniquement le produit d'étanchéité d'urgence pour pneu d'origine NISSAN fourni avec votre véhicule. D'autres produits d'étanchéité pour pneus risquent d'endommager le joint du corps de valve et d'entraîner ainsi une perte de pression d'air (pour les modèles équipés de kit de réparation d'urgence en cas de crevaison).**

⚠ PRÉCAUTION

- **Le TPMS pourrait ne pas fonctionner correctement lorsque les roues sont équipées de chaînes ou que les roues sont recouvertes de neige.**
- **Ne posez pas de pellicule métallisée ou de pièces en métal (antennes etc.) sur les vitres. Ceci afin de ne pas entraver la réception des signaux émis par les capteurs de pression de pneus, ce qui provoquerait une défectuosité du TPMS.**

Certains appareils et transmetteurs risquent d'interférer avec le fonctionnement du TPMS et causer l'allumage du témoin lumineux de faible pression des pneus. Par exemple :

— Un établissement ou appareil électrique utilisant des fréquences radio similaires se trouve proche de votre véhicule.

— Un transmetteur réglé aux même fréquences est utilisé près de votre véhicule.

— Un ordinateur (ou équipement similaire) ou un convertisseur courant direct/courant continu est utilisé près du véhicule.

Avertissement FCC :

Tout changement ou modification qui n'est pas expressément approuvé par la partie responsable du respect des réglementations peut annuler le droit de l'utilisateur de se servir de cet appareil.

Ce dispositif est conforme à la partie 15 des réglementations FCC et à RSS-210 d'Industrie Canada.

Son utilisation est soumise aux deux conditions suivantes : (1) Ce dispositif ne doit pas causer de brouillages nuisibles et (2) ce dispositif doit pouvoir supporter toute interférence reçue et notamment les interférences susceptibles de provoquer un fonctionnement indésirable.

POUR ÉVITER UNE COLLISION OU UN RENVERSEMENT

⚠ ATTENTION

Si ce véhicule n'est pas utilisé prudemment et de manière sûre, vous risquez d'en perdre le contrôle ou de provoquer un accident.

Soyez vigilant et conduisez toujours sur la défensive. Respectez tous les codes de la route. Ne roulez pas à des vitesses excessives, ne prenez pas des virages à grande vitesse et ne braquez pas trop brusquement. De telles pratiques peuvent faire perdre le contrôle du véhicule. **Comme pour tous les véhicules, une perte de contrôle peut causer une collision avec des autres véhicules ou des obstacles, ou encore le renversement du véhicule. Ce risque est encore plus grand si la perte de contrôle fait faire une embardée au véhicule.** Il faut rester toujours attentif et ne pas conduire lorsque vous êtes fatigué. Ne conduisez jamais sous l'influence d'alcool ou de médicaments (médicaments vendus sous ordonnance ou sans ordonnance susceptibles de provoquer une somnolence). Portez toujours votre ceinture de sécurité tel qu'il est indiqué à la section «CEINTURES DE SÉCURITÉ» dans le chapitre «1. Sécurité — sièges, ceintures de sécurité et système de retenue supplémentaire» de ce manuel et demandez à vos passagers de faire de même.

Les ceintures de sécurité réduisent les risques de blessures en cas de collision et de renversements. **Lors d'une collision où le véhicule se renverse, un individu non attaché ou mal attaché est beaucoup plus susceptible d'être blessé ou tué qu'un individu dont la ceinture de sécurité est bien attachée.**

RÉCUPÉRATION TOUT TERRAIN

En cours de conduite, il peut arriver que les roues de droite ou de gauche se détache involontairement la surface de la route. Si cela arrive, conservez la maîtrise du véhicule en suivant la procédure ci-dessous. À noter que cette procédure n'est qu'un conseil d'ordre général. Vous devez conduire le véhicule de manière adaptée à son état, à l'état de la route et à la densité du trafic.

1. Restez calme et ne réagissez pas exagérément.
2. N'appuyez pas sur les freins.
3. Maintenez fermement le volant des deux mains et essayez de garder la ligne droite.
4. Lorsque c'est possible, relâchez lentement la pédale d'accélérateur pour ralentir le véhicule progressivement.

5. Si la route est libre, dirigez le véhicule pour suivre la route tout en ralentissant. N'essayez pas de ramener le véhicule sur la route tant que la vitesse n'a pas baissé.
6. Lorsque la sécurité le permet, tournez le volant graduellement jusqu'à ce que les deux roues reviennent sur la chaussée. Lorsque toutes les roues sont sur la route, dirigez le véhicule pour qu'il reste sur la voie appropriée.
    - Si vous estimez qu'il n'est pas sûr de ramener le véhicule sur la chaussée en fonction de l'état du véhicule, de la route ou du trafic, ralentissez progressivement le véhicule jusqu'à l'arrêt à un endroit sûr sur le côté de la route.

PERTE RAPIDE DE PRESSION D'AIR

Une perte rapide de pression d'air ou un «éclatement» peut se produire si le pneu est percé ou endommagé suite à un impact contre une bordure ou un nid de poule. Une perte rapide de la pression d'air peut également être provoquée en roulant avec des pneus sous-gonflés.

Une perte rapide de pression des pneus peut affecter le manœuvre et la stabilité du véhicule, notamment en vitesse autoroutière.

Évitez toute perte de pression d'air rapide en maintenant la pression de gonflage correcte et en inspectant visuellement les pneus de leurs usures et endommagements. Reportez-vous à «ROUES ET PNEUS» dans le chapitre «8. Entretien et interventions à effectuer soi-même» de ce manuel.

Si un pneu perd rapidement de la pression ou «éclate» en cours de conduite, maintenez le contrôle du véhicule en respectant la procédure suivante. À noter que cette procédure n'est qu'un conseil d'ordre général. Vous devez conduire le véhicule de manière adaptée à son état, à l'état de la route et à la densité du trafic.

⚠ ATTENTION

Les actions suivantes peuvent augmenter le risque de perdre le contrôle du véhicule s'il y a une perte de pression d'air soudaine des pneus. La perte de contrôle du véhicule peut provoquer une collision et résulter à des blessures.

- **Le véhicule se déplace généralement ou tire dans la direction du pneu plat.**
- **N'appuyez pas sur les freins rapidement.**
- **Ne relâchez pas la pédale d'accélérateur brutalement.**
- **Ne tournez pas le volant rapidement.**

1. Restez calme et ne réagissez pas exagérément.
2. Maintenez fermement le volant des deux mains et essayez de garder la ligne droite.
3. Lorsque c'est possible, relâchez lentement la pédale d'accélérateur pour ralentir le véhicule progressivement.
4. Dirigez progressivement le véhicule vers un endroit sûr sur le côté de la route et à l'écart du trafic si possible.
5. Appuyez délicatement sur la pédale de frein pour immobiliser le véhicule progressivement.
6. Allumez les feux de détresse et contactez un service de dépannage routière d'urgence pour changer le pneu ou reportez-vous à la partie «REMPLACEMENT DU PNEU CREVÉ (pour modèles avec roue de secours)» dans le chapitre «6. En cas d'urgence» de ce Manuel du conducteur.

CONSOMMATION D'ALCOOL/DE DROGUES ET CONDUITE

⚠ ATTENTION

Ne conduisez jamais sous l'influence de l'alcool ou de drogues. La présence d'alcool dans le sang réduit la coordination, retarde les réflexes et fausse le jugement. Conduire après l'absorption d'alcool augmente les risques d'accident et de blessures, subies ou infligées aux autres. À noter de plus qu'en cas d'accident l'alcool risque d'accroître la gravité des blessures subies.

NISSAN s'est engagé à promouvoir la conduite en toute sécurité. Cependant, ne conduisez jamais si vous avez bu. Chaque année, des milliers de personnes sont blessées ou tuées dans des accidents liés à l'absorption d'alcool. Bien que les règlements locaux définissent de manière différente l'état d'ivresse légal, le fait est que les effets de l'alcool varient considérablement selon les individus, et que la majorité des gens ont tendance à les sous-estimer.

N'oubliez pas que boire et conduire ne vont pas ensemble ! Ceci est également vrai pour les médicaments et les drogues (médicaments en vente libre ou sous ordonnance médicale et drogues illégales). Ne conduisez pas en état d'ivresse ou sous l'emprise d'un stupéfiant, ou si vos aptitudes sont diminuées par toute autre condition physique.

CONTACTEUR D'ALLUMAGE À BOUTON-POUSSOIR

⚠ ATTENTION

N'actionnez pas le contacteur d'allumage à bouton-poussoir en conduisant le véhicule sauf en cas d'urgence. (Le moteur s'arrêtera lorsque le contacteur d'allumage est appuyé 3 fois de suite ou lorsque le contacteur est appuyé et maintenu pendant plus de 2 secondes.) Si le moteur s'arrête pendant la conduite, cela pourrait entraîner un accident ainsi que des blessures graves.

Avant d'utiliser le contacteur d'allumage à bouton-poussoir, serrez le frein de stationnement et placez le levier sélecteur en position P (stationnement) (pour le modèle à boîte de vitesses automatique) ou le levier de vitesse en position N (point mort) (pour le modèle à boîte de vitesses manuelle).

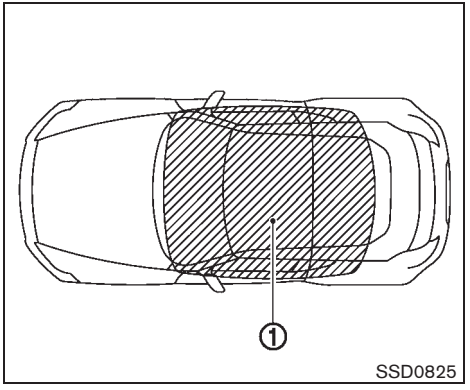

CHAMP D'OPÉRATION DE DÉMARRAGE DU MOTEUR

La clé intelligente ne peut être utilisée que pour démarrer le moteur lorsque la clé intelligente est dans son champ d'opération spécifique (1).

Lorsque la pile de la clé intelligente est presque déchargée ou lorsque de puissantes ondes radio sont présentes près de l'endroit d'utilisation, le champ d'opération du système de la clé intelligente se rétrécit, et il se peut que la clé intelligente ne fonctionne pas correctement.

Si la clé intelligente est dans son champ d'opération, il est possible pour toute personne, même à celle qui ne transporte pas la clé intelligente de pousser le contacteur d'allumage pour démarrer le moteur.

- La chambre de chargement/du coffre n'est pas inclues dans le champs d'opération mais la clé intelligente pourrait fonctionner.
- Si la clé intelligente est placée sur le tableau de bord, sur la plage arrière, à l'intérieur de la boîte à gants ou du vide-poches de portière, la clé intelligente pourrait ne pas fonctionner.
- Si la clé intelligente est placée près de la portière à l'extérieur du véhicule, la clé intelligente pourrait fonctionner.

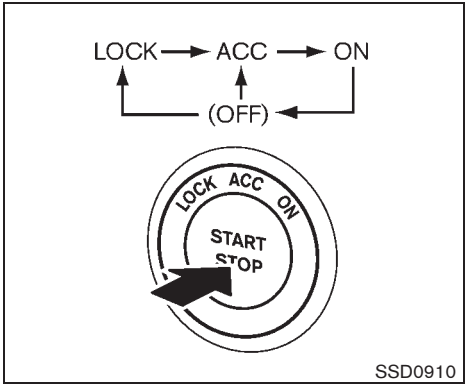

FOCTIONNEMENT DU CONTACTEUR D'ALLUMAGE À BOUTON-POUSSOIR

Lorsque le contacteur d'allumage est appuyé avec la pédale de frein (modèles à boîte de vitesses automatique) ou la pédale de débrayage (modèles à boîte de vitesses manuelle) non enfoncée, la position du contacteur d'allumage changera comme suit :

- Appuyez au centre une fois pour passer à ACC.
- Appuyez au centre deux fois pour passer à ON.
- Appuyez trois fois au centre pour passer sur OFF. (Aucune position ne s'allume.)

- Appuyez au centre quatre fois pour passer à ACC.
- Ouvrez ou fermez n'importe quelle portière pour retourner à la position LOCK lorsqu'en position OFF.

Le contacteur d'allumage est équipé d'un dispositif de verrouillage du volant antivol.

Pour verrouiller le volant, tournez-le d'environ un huitième de tour d'un virage à gauche ou à droite à partir de la position de ligne droite.

Pour bloquer le volant, tournez le contacteur d'allumage en position OFF. Pour débloquer le volant, appuyez sur le contacteur d'allumage. Si l'indicateur de mauvais fonctionnement du libération de verrouillage du volant apparaît sur l'affichage d'information sur le véhicule, appuyez de nouveau sur le contacteur d'allumage à bouton-poussoir tout en tournant légèrement le volant à droite et à gauche. (Reportez-vous à «AFFICHAGE D'INFORMATIONS SUR LE VÉHICULE» dans le chapitre «2. Instruments et commandes».)

Si la batterie du véhicule est déchargée, le contacteur d'allumage à bouton-poussoir ne peut être tourné de la position LOCK.

Certains indicateurs et avertissements pour les opérations sont affichés sur l'affichage d'informations sur le véhicule. (Reportez-vous à «AFFICHAGE D'INFORMATIONS SUR LE VÉHICULE» dans le chapitre «2. Instruments et commandes».)

Modèles à boîte de vitesses automatique

Le verrouillage de l'allumage est prévu pour que le contacteur d'allumage ne puisse pas être tourné sur LOCK avant que le levier sélecteur ne soit sur P (stationnement).

Lorsque le contacteur d'allumage ne peut être appuyé sur LOCK, procédez comme suit :

1. Placez le levier sélecteur en position P (stationnement).
2. Tournez le contacteur d'allumage en position OFF. L'indicateur de positionnement du contacteur d'allumage ne s'allumera pas.
3. Ouvrez la portière. Le contacteur d'allumage passera en position LOCK.

Il est possible de déplacer le levier sélecteur à partir de position P (stationnement) lorsque le contacteur d'allumage est sur la position ON et que la pédale de frein est enfoncée.

POSITIONS DU CONTACTEUR D'ALLUMAGE À BOUTON-POUSSOIR

LOCK (position normale de stationnement)

Le contacteur d'allumage peut être verrouillé uniquement dans cette position.

Le contacteur d'allumage à bouton-poussoir sera déverrouillé s'il est enfoncé en position ACC avec la clé intelligente ou avec la clé intelligente insérée dans le barillet de la clé intelligente.

ACC (accessoires)

Cette position permet d'utiliser les accessoires électriques tel que la radio lorsque le moteur est arrêté.

ON (position normale de conduite)

Cette position active le système d'allumage et les accessoires électriques.

OFF

Le moteur peut être arrêté sans bloquer le volant.

Modèles à boîte de vitesses automatique : Le verrouillage de l'allumage est prévu pour que le contacteur d'allumage ne puisse pas être mis sur LOCK avant que le levier sélecteur ne soit sur P (stationnement).

⚠ PRÉCAUTION

Ne laissez pas le véhicule avec le contacteur d'allumage à bouton-poussoir en position ACC ou ON lorsque le moteur ne tourne pas pendant une longue période. Cela déchargerait la batterie.

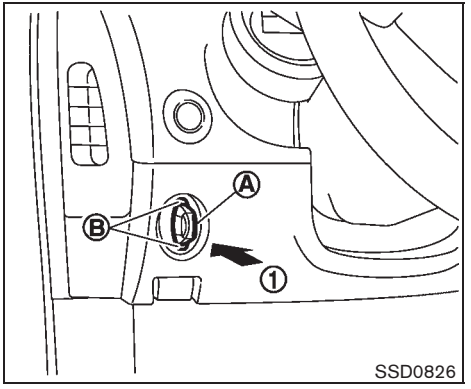

PILE DE LA CLÉ INTELLIGENTE DÉCHARGÉE

Si la pile de la clé intelligente est presque déchargée, le témoin guide Ⓑ du port de la clé intelligente Ⓐ clignote et le témoin indicateur apparaît sur l'affichage d'informations sur le véhicule. (Reportez-vous à «AFFICHAGE D'INFORMATIONS SUR LE VÉHICULE» dans le chapitre «2. Instruments et commandes».)

Dans ce cas, le fait d'insérer la clé intelligente dans le port ① vous permet de démarrer le moteur. Assurez-vous que le côté du trousseau fait face à l'arrière tel qu'illustré. Insérez la clé intelligente dans le port jusqu'à ce qu'elle soit fermement verrouillée.

Pour retirer la clé intelligente du port, mettez le contacteur d'allumage sur la position OFF et retirez la clé intelligente du port.

REMARQUE :

Le port de la clé intelligente ne recharge pas la pile de la clé intelligente. Si vous voyez le témoin indicateur de batterie faible sur l'affichage d'informations sur le véhicule, remplacez la batterie aussi tôt que possible. (Reportez-vous à «REMPLACEMENT DE LA PILE DE LA CLÉ INTELLIGENTE» dans le chapitre «8. Entretien et interventions à effectuer soi-même».)

⚠ PRÉCAUTION

- **Ne placez jamais rien sauf la clé intelligente dans le port de la clé intelligente. Vous risquez autrement de l'endommager.**
- **Assurez-vous que la clé intelligente est placée dans la bonne direction lorsque vous l'insérez dans le port de la clé intelligente. Le moteur peut ne pas démarrer si elle est dans la mauvaise direction.**
- **Retirez la clé intelligente du port de la clé intelligente après avoir mis le contacteur d'allumage en position**

OFF.

AVANT DE DÉMARRER LE MOTEUR

- Procédez à une vérification rapide tout autour du véhicule.
- Vérifiez les niveaux des liquides tels que l'huile-moteur, le liquide de refroidissement, et le liquide de frein et le liquide de lave-glace aussi souvent que possible ou au moins lorsque vous faites le plein du réservoir.
- Assurez-vous que toutes les vitres et lumières sont propres.
- Vérifiez l'aspect et l'état des pneus. Vérifiez également les pressions de gonflage.
- Verrouillez toutes les portières.
- Réglez les sièges et les appuis-tête.
- Réglez les rétroviseurs intérieurs et extérieurs.
- Bouclez les ceintures de sécurité et demandez à tous les passagers d'en faire autant.
- Vérifiez le fonctionnement des témoins lorsque le contacteur d'allumage est mis en position ON. (Reportez-vous à «TÉMOINS LUMINEUX/INDICATEURS ET RAPPELS SONORES» dans le chapitre «2. Instruments et commandes».)

DÉMARRAGE DU MOTEUR

1. Serrez le frein de stationnement.
2. **Modèles à boîte de vitesses automatique (BVA) :**

   Placez le levier sélecteur en position P (stationnement) ou N (point mort). (La position P est recommandée.)

   Le démarreur ne fonctionnera pas à moins que le levier sélecteur ne soit dans une des positions ci-dessus.

   Modèles à boîte de vitesses manuelle (B/M) :

   Placez le levier de vitesses sur la position N (point mort). Enfoncez la pédale d'embrayage complètement au plancher.

   Le démarreur ne fonctionnera que si la pédale d'embrayage est enfoncée à fond.

   La clé intelligente doit être portée lors de l'opération du contacteur d'allumage.
3. Tournez le contacteur d'allumage en position ON. Enfoncez la pédale de frein (modèles BVA) ou la pédale d'embrayage (modèles B/M) et tournez le contacteur d'allumage pour démarrer le moteur.

   Pour démarrer le moteur immédiatement, appuyez et relâchez le contacteur d'allumage tout en enfonçant la pédale de frein

avec le contacteur d'allumage dans n'importe quelle position.

- Si le moteur a du mal à partir, par temps très froid ou lors d'un redémarrage, enfoncez légèrement la pédale d'accélérateur (d'un tiers vers le plancher environ), maintenez-la à cette position et lancez le moteur. Relâchez la pédale de l'accélérateur dès que le moteur démarre.
- Si le moteur est noyé et a du mal à partir, appuyez à fond sur la pédale d'accélérateur et maintenez-la à cette position. Mettez le contacteur d'allumage en position ON pour démarrer le moteur. Après 5 ou 6 secondes, arrêtez de lancer le moteur en mettant le contacteur d'allumage sur OFF. Une fois que le moteur est lancé, relâchez la pédale d'accélérateur. Faites démarrer le moteur avec votre pied enlevé de la pédale d'accélérateur **en enfonçant la pédale de frein** et en appuyant sur le contacteur d'allumage à bouton-poussoir pour démarrer le moteur. Si le moteur s'amorce mais ne tourne pas, répétez l'opération ci-dessus.

⚠ PRÉCAUTION

N'actionnez pas le démarreur pendant plus de 15 secondes de suite. Si le moteur ne démarre pas, mettez le contacteur d'allumage sur OFF et attendez 10 secondes avant d'effectuer une nouvelle tentative afin d'éviter d'endommager le démarreur.

4. **Réchauffement**

   Laissez le moteur tourner au ralenti pendant au moins 30 secondes à la suite du démarrage. N'emballez pas le moteur pendant son réchauffement. Conduisez à vitesse modérée sur une courte distance d'abord, en particulier par temps froid. Par temps froid, laissez tourner le moteur pendant 2 à 3 minutes minimum avant de l'arrêter. Démarrer et arrêter le moteur pour de courte période peut rendre celui-ci difficile à démarrer.

   Lorsque vous faites tourner le moteur à 4.500 rpm ou plus en marche à vide, le moteur entre en mode d'arrêt d'essence.

5. Pour arrêter le moteur, déplacez le levier sélecteur en position P (stationnement) (modèles BVA) ou déplacez le levier de vitesse en position N (point mort) (modèles B/M) et mettez le contacteur d'allumage en position OFF.

BOÎTE DE VITESSES AUTOMATIQUE

Boîte de vitesses automatique à 7 vitesses

La boîte de vitesses automatique de votre véhicule est contrôlée par un module de commande électronique de la boîte de vitesses qui permet de générer une grande puissance et de passer facilement les vitesses.

Dans les pages suivantes, nous indiquons les procédés de manipulation recommandés pour votre boîte. Nous vous demandons de bien les suivre pour obtenir les meilleures performances de votre véhicule tout en profitant d'une conduite agréable.

Démarrage du véhicule

Après avoir démarré le moteur, appuyez à fond sur la pédale de frein et appuyez sur le bouton du levier sélecteur, puis amenez le levier sélecteur sur R (marche arrière), N (point mort), D (conduite), ou en mode de changement de vitesse manuel. Veillez à ce que le véhicule soit complètement arrêté avant de passer le levier sélecteur.

Avec ce modèle à boîte de vitesses automatique, lorsque le contacteur d'allumage est réglé sur ON, il faut appuyer à fond sur la pédale de frein avant de passer de P (stationnement) à tout autre vitesse.

Le levier sélecteur ne peut pas être déplacé de la position P (stationnement) à une autre position tant que le contacteur d'allumage est réglé sur la position LOCK, OFF ou ACC.

1. Maintenez la pédale de frein enfoncée et appuyez sur le bouton du levier sélecteur pour engager le levier sélecteur sur un rapport de marche avant.
2. Desserrez le frein de stationnement et relâchez la pression sur la pédale de frein pour que le véhicule commence à rouler lentement.

⚠ ATTENTION

- **N'appuyez pas sur la pédale d'accélérateur lorsque le levier sélecteur est manœuvré de la position P (stationnement) ou N (point mort), en R (marche arrière), en D (conduite), ou en mode de changement de vitesse manuel. N'enfoncez la pédale de frein que si le changement de vitesse est terminé. Vous risqueriez autrement de perdre le contrôle du véhicule et d'avoir un accident.**
- **À froid, le moteur tourne avec un ralenti assez rapide. Faites très attention lors du passage au premier rapport ou en marche arrière avant que le moteur ne soit chaud.**
- **Ne passez jamais en mode P (stationnement) ou R (marche arrière) lorsque le véhicule se déplace. Ne passez jamais en mode P (stationnement) ou D (conduite) lorsque le véhicule se déplace en arrière. Vous risqueriez autrement de perdre le contrôle du véhicule et d'avoir un accident.**

⚠ PRÉCAUTION

- **Lorsque vous arrêtez le véhicule en montée, ne maintenez pas le véhicule immobilisé en appuyant sur la pédale d'accélérateur. Utilisez toujours la pédale de frein à cet effet.**
- **Ne rétrogradez pas brusquement sur des routes glissantes. Vous risqueriez de perdre le contrôle du véhicule.**

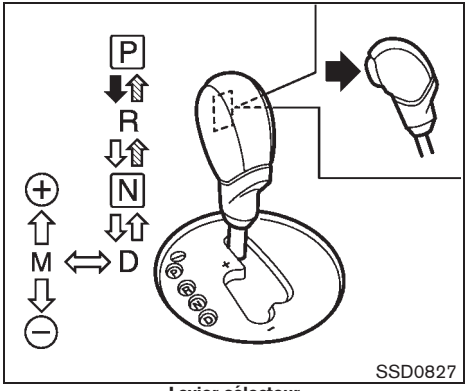

Levier sélecteur

Changement de vitesse

Pour déplacer le levier sélecteur,

➡ : Appuyez sur le bouton tout en enfonçant la pédale de frein,

▨ : Appuyez sur le bouton,

⇨ : Déplacez simplement le levier sélecteur.

Une fois que le moteur est lancé, appuyez à fond sur la pédale de frein et déplacez le levier sélecteur de P (stationnement) à R (marche arrière), N (point mort), D (conduite), ou en mode de changement de vitesse manuel.

Appuyez sur le bouton pour placer le levier sélecteur en position P (stationnement) ou R (marche arrière). Toutes les autres positions peuvent être choisies sans avoir à appuyer sur le bouton.

⚠ ATTENTION

Serrez le frein de stationnement si le levier sélecteur est dans n'importe quelle position et que le moteur est arrêté. Dans le cas contraire, le véhicule risquerait de se mettre brusquement en mouvement ou de dévaler une pente et de causer des blessures corporelles graves ou un accident.

⚠ PRÉCAUTION

Assurez-vous que le véhicule est complètement arrêté et la boîte de vitesses est en position P (stationnement).

Position P (stationnement) :

Cette position du sélecteur sera utilisée pour garer le véhicule ou faire démarrer le moteur. Assurez-vous que le véhicule est arrêté complètement. **Pour déplacer le levier sélecteur de N (point mort) ou d'une position de conduite sur P (stationnement), il faut appuyer sur la pédale de frein et appuyez sur le bouton du levier sélecteur.** Serrez le frein de stationnement. Si vous vous garez en côte, serrez d'abord le frein de stationnement et déplacez ensuite le levier sélecteur sur P (stationnement).

⚠ PRÉCAUTION

Cette position ne doit être utilisée que si le véhicule est complètement arrêté.

R (marche arrière) :

Cette position du levier sélecteur sera utilisée pour faire une marche arrière. Vérifiez toujours que le véhicule est complètement arrêté avant de sélectionner la position R (marche arrière). **Il faut appuyer sur la pédale de frein et appuyer sur le bouton du levier sélecteur pour déplacer le levier sélecteur à partir de P (stationnement), N (point mort) ou de toute autre position vers la position R (marche arrière).**

N (point mort) :

Aucun rapport de marche avant ou de marche arrière n'est engagé. Le moteur peut être démarré dans cette position. Si le moteur cale pendant le déplacement du véhicule, il est possible de le redémarrer en remettant le levier

sur N (point mort).

D (conduite) :

Placez le levier sélecteur dans cette position pour la conduite normale du véhicule.

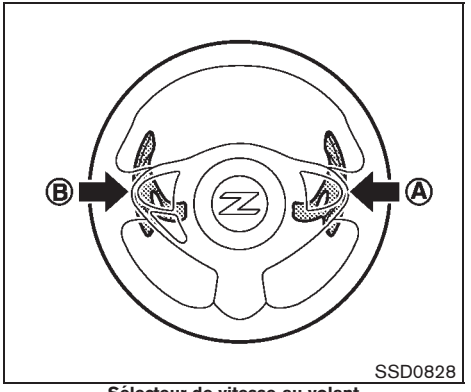

Sélecteur de vitesse au volant

Mode de changement de vitesse manuel

Lorsque le levier sélecteur est en portillon de changement de vitesse manuel, la transmission est prête pour le mode de changement de vitesses manuel. Les rapports de vitesses peuvent alors être sélectionnés manuellement en déplaçant le levier sélecteur vers le haut ou vers le bas, ou en tirant sur le côté droit ou gauche du sélecteur de vitesse au volant.

Lorsque vous passez à une vitesse supérieure, déplacez le levier sélecteur du côté du signe + (vers le haut) ou tirez sur le côté droit du sélecteur de vitesse au volant (+) Ⓐ . La boîte de vitesses passe à la vitesse supérieure.

Lorsque vous passez à une vitesse inférieure, déplacez le levier sélecteur du côté du signe – (vers le bas) ou tirez sur le côté gauche du sélecteur de vitesse au volant (–) Ⓑ . La boîte de vitesses passe à la vitesse inférieure.

Lorsque vous annulez le mode de changement de vitesse manuel, ramenez le levier sélecteur en position D (conduite). La boîte de vitesses revient en mode normal de conduite.

Lorsque vous tirez sur le sélecteur de vitesse au volant en position D (conduite), la transmission passe à la vitesse supérieure ou inférieure temporairement. La transmission reviendra automatiquement en position après une courte période de temps. Si vous voulez revenir à la position D (conduite) manuellement, tirez et tenez le sélecteur de vitesse au volant pendant environ 1,5 seconde.

En mode manuel, le rapport sélectionné s'affiche sur l'indicateur de positionnement de la boîte de vitesses du compteur.

Passez les vitesses une par une comme suit :

$1^{M} \underset{\leftarrow}{\overset{\rightarrow}{}} 2^{M} \underset{\leftarrow}{\overset{\rightarrow}{}} 3^{M} \underset{\leftarrow}{\overset{\rightarrow}{}} 4^{M} \underset{\leftarrow}{\overset{\rightarrow}{}} 5^{M} \underset{\leftarrow}{\overset{\rightarrow}{}} 6^{M} \underset{\leftarrow}{\overset{\rightarrow}{}} 7^{M}$

7^{M} (7ème) :

Placez le levier sélecteur dans cette position pour la conduite normale du véhicule en vitesse autoroutière.

6^M (6ème) et 5^M (5ème) :

Placez le levier sélecteur dans ces positions pour monter de longues pentes ou pour utiliser le frein moteur lors de longues descentes.

4^M (4ème), 3^M (3ème) et 2^M (2ème) :

Utilisez ces positions en montée ou pour bénéficier du frein moteur en descente.

1^M (1ère) :

Utilisez cette position lorsque vous conduisez doucement en pentes ascendantes ou dans de la neige profonde, ou pour bénéficier au maximum du frein moteur en descente.

- Ne conduisez jamais à grande vitesse pendant longtemps en rapport inférieur à la 7ème vitesse. Cela augmenterait la consommation de carburant.
- Pour passer plusieurs vitesses à la suite, déplacez rapidement le levier sélecteur deux fois du même côté.
- **En mode de changement de vitesse manuel, il arrive que la boîte de vitesses ne passe pas sur le rapport sélectionné. Ceci permet de préserver les performances de conduite et de réduire les risques de dommages ou de perte de contrôle du véhicule.**

  Lorsque cette situation se présente, le témoin indicateur de positionnement de la boîte de vitesses automatique (BVA) (sur l'affichage des informations relatives au véhicule) clignote et le témoin sonore retentit.
- **En mode de changement de vitesse manuel, la boîte de vitesses revient automatiquement en 1ère vitesse avant l'arrêt complet du véhicule. Lorsque vous accélérez de nouveau, il est nécessaire de passez à une vitesse supérieure appropriée.**

Rétrogradation
— En position D (conduite) —

Pour doubler ou monter une côte, appuyez à fond sur la pédale d'accélérateur. La boîte de vitesses rétrograde selon la vitesse du véhicule.

Sécurité intégrée

Lorsque le système de sécurité intégrée se met en marche, notez que la boîte de vitesses sera verrouillée dans un des engrenages supérieurs selon la condition.

Il arrive que le système de sécurité intégré se mette en marche lorsque le véhicule roule dans des conditions de conduite très difficiles, comme un patinage avec freinages consécutifs brusques par exemple. Même si par ailleurs le système électrique fonctionne parfaitement, le système de sécurité intégré se met en marche. Dans ce cas, tournez le contacteur d'allumage en position OFF et patientez 3 secondes. Puis tournez à nouveau le contacteur d'allumage en position ON. Le véhicule doit revenir aux réglages de conduite normaux. S'il ne revient pas la condition normale de fonctionnement, faites vérifier et réparer au besoin la boîte de vitesses par un concessionnaire NISSAN.

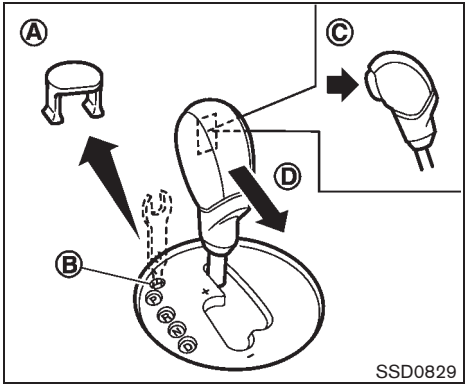

Déverrouillage du sélecteur

Lorsque la batterie est faible ou à plat, il n'est pas toujours possible de déplacer le levier sélecteur de la position P (stationnement) même en appuyant sur la pédale de frein et sur le bouton du levier sélecteur.

Pour déplacer le levier sélecteur, exécutez la procédure suivante :

1. Tournez le contacteur d'allumage en position OFF ou LOCK.
2. Serrez le frein de stationnement.
3. Enlevez le couvercle de verrouillage du sélecteur Ⓐ en vous aidant d'un outil approprié.
4. Poussez sur le verrouillage du sélecteur Ⓑ en utilisant un outil approprié tel qu'illustré.
5. Appuyez sur le bouton du levier sélecteur Ⓒ et déplacez le levier sélecteur à la position N (point mort) Ⓓ tout en tenant le verrouillage du sélecteur.

Tournez le contacteur d'allumage en position ON pour déverrouiller le volant. Vous pouvez maintenant déplacer le véhicule à l'endroit désiré.

Lorsque la batterie est complètement déchargée, le volant ne peut pas être débloqué. Ne déplacez pas le véhicule lorsque le volant est bloqué.

Si le levier ne peut pas être dégagé de la position P (stationnement), faites vérifier la boîte de vitesses automatique de votre véhicule par un concessionnaire NISSAN le plus vite possible.

BOÎTE DE VITESSES MANUELLE

⚠ ATTENTION

- **Ne rétrogradez pas brusquement sur des routes glissantes. Vous risqueriez de perdre le contrôle du véhicule.**
- **N'emballez pas le moteur lors du passage à un rapport inférieur. Ceci pourrait vous faire perdre le contrôle du véhicule ou endommager le moteur.**

⚠ PRÉCAUTION

- **Ne laissez pas le pied sur la pédale d'embrayage pendant la conduite. Vous risquez d'endommager l'embrayage.**
- **Appuyez à fond sur la pédale d'embrayage avant de déplacer le levier de vitesse afin d'éviter d'endommager la boîte de vitesses.**
- **Immobilisez le véhicule complètement avant de passer en R (marche arrière).**
- **Lors d'un arrêt du véhicule avec le moteur en marche (par exemple, à un feu rouge), passez sur N (point mort) et relâchez la pédale d'embrayage tout en maintenant la pédale de frein enfoncée.**

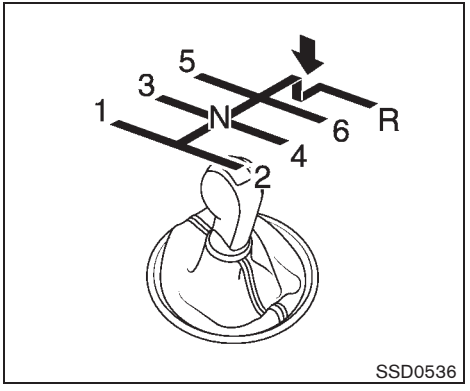

Changement de vitesse

Pour changer de vitesse ou rétrograder, appuyez à fond sur la pédale d'embrayage, puis passez à la vitesse voulue avant de relâcher lentement et doucement la pédale d'embrayage.

Ce véhicule est équipé d'un levier de boîte de vitesses manuelle à course courte. Pour changer de vitesse en douceur, assurez-vous d'appuyez à fond sur la pédale d'embrayage avant de déplacer le levier de vitesse. Si vous n'appuyez pas à fond sur la pédale, les engrenages feront du bruit. La boîte de vitesses risque d'être endommagée.

Démarrez le moteur en 1ère puis passez à la vitesse supérieure en 2ème, 3ème, 4ème, 5ème et 6ème en fonction de la vitesse du véhicule.

Pour faire marche arrière, enfoncez le bouton de vitesses puis déplacez le levier de vitesse à la position R (marche arrière) après l'arrêt complet du véhicule.

Le bouton de vitesses retourne à sa position d'origine lorsque le levier de vitesse est déplacé à la position N (point mort).

S'il est difficile de déplacer le levier de vitesse en R (marche arrière) ou en première (basse vitesse), passez à la position N (point mort), puis relâchez la pédale d'embrayage. Appuyez complètement sur la pédale de débrayage et passez en R ou en 1ère.

Mode d'ajustement de synchronisation des tours (S-MODE) (si le véhicule en est équipé pour les modèles à boîte de vitesses manuelle)

Le mode d'ajustement de synchronisation des tours (S-MODE) ajuste automatiquement la vitesse du moteur pour égaler au rapport du changement de vitesse sélectionné lors des changements de vitesse.

Précautions :

- Les manipulations du levier de vitesse et de la pédale d'embrayage ne sont pas différentes de celles d'une boîte de vitesses manuelle conventionnelle.
- Appuyez complètement sur la pédale d'embrayage. Un enfoncement insuffisant de la pédale pourrait causer une réponse lente de ce système.
- Lorsque la pédale d'embrayage est appuyée avec le rapport resté engagé, la vitesse du moteur est maintenue à un niveau approprié au rapport engagé. Ainsi, la vitesse du moteur pourrait être maintenue élevée dépendant de la position du rapport et de la vitesse du véhicule.
- Lorsque la pédale d'embrayage est appuyée avec la boîte de vitesses au point mort, le système opère pendant approximativement 2 secondes, et alors la vitesse du moteur se réduira au ralenti.
- Lorsque la température du liquide de refroidissement du moteur est basse juste après le démarrage du moteur, la synchronisation de la vitesse du moteur sera retardée ou pourrait être insuffisante.
- Le système contrôle la vitesse du moteur jusqu'au nombre limite des tours. Notez que le S-MODE n'est pas une fonction qui empêche l'emballage du moteur résultant des erreurs de changement de vitesse.
- Le système ne fonctionne pas lorsque le véhicule recule.
- Si la vitesse du moteur est limitée inférieu-

rement à l'habitude lorsque la température d'huile-moteur est extrêmement élevée, le système contrôlera jusqu'à la limite de la vitesse du moteur.

- Si le témoin indicateur de mauvais fonctionnement s'illumine, le système pourrait ne pas fonctionner et l'indicateur S-MODE s'éteint.

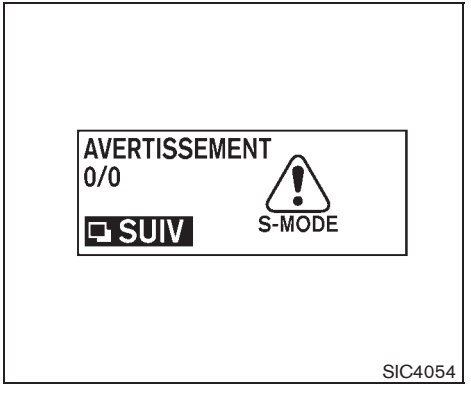

Avertissement de mode d'ajustement de synchronisation des tours (S-MODE) :

L'avertissement de mode d'ajustement de synchronisation des tours (S-MODE) apparaîtra sur l'affichage d'informations sur le véhicule et l'indicateur S-MODE s'éteindra si une défectuosité du système se produit.

Si l'avertissement apparaît, la fonction S-MODE ne fonctionne pas, mais la boîte de vitesses manuelle fonctionnera normalement et la conduite peut être poursuivie. Faites vérifier le système par un concessionnaire NISSAN.

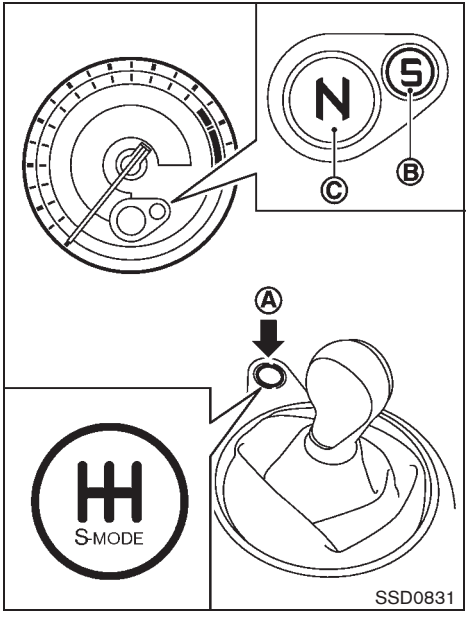

Activer le système :

Pour activer le S-MODE, poussez la commande S-MODE Ⓐ . L'indicateur S-MODE Ⓑ sur le compte-tours affichera «S». Pour désactiver, appuyez et maintenez enfoncé la commande S-MODE pendant plus d'une seconde. L'indi-

cateur S-MODE s'éteindra.

Lorsque le S-MODE est désactivé, vous pouvez conduire le véhicule en tant qu'un modèle à boîte de vitesses manuelle conventionnel.

Notez que le statut de S-MODE (activé ou désactivé) et mémorisé même après que le contacteur d'allumage a été désactivé.

L'indicateur de positionnement de la boîte de vitesses Ⓒ indique le rapport sélectionné : N (point mort), 1, 2, 3, 4, 5, 6, R (marche arrière)

Opération du mode d'ajustement de synchronisation des tours (S-MODE) :

Le mode d'ajustement de synchronisation des tours (S-MODE) ajuste automatiquement la vitesse du moteur en contrôlant le papillon des gaz du moteur. La pédale d'accélérateur ne nécessite pas d'être appuyé.

Le système détecte la pédale d'embrayage et les manipulations du levier de vitesse, et calcule la vitesse du moteur cible en utilisant la position du changement de rapport et l'information de la vitesse du véhicule.

Le système procure un contrôle de la vitesse du moteur précis qui aide à obtenir un changement de rapport rapide et à réduire les à-coups de changement de vitesse lors d'engagament d'embrayage.

- **Lors de rétrogradation :**

  La vitesse du moteur est augmentée automatiquement à la vitesse du moteur ciblée avant que l'embrayage soit engagé.

- **Lors du passage à la vitesse supérieure :**

  La vitesse du moteur est maintenue automatiquement après que le moteur rétrograde à la vitesse du moteur ciblée.

  Un engagement rapide d'embrayage avant la rétrogradation de la vitesse du moteur à la vitesse du moteur ciblée pourrait causer des à-coups de changement de vitesse.

- **Lorsque vous appuyez sur la pédale d'embrayage avec le rapport engagé :**

  La vitesse du moteur est maintenue automatiquement à une vitesse du moteur appropriée au rapport engagé.

  Cette fonction ne fonctionnera pas lorsque le rapport basse vitesse (1ère) est sélectionné.

  Il y a un délai entre l'opération de la pédale d'embrayage et l'opération S-MODE. Assurez-vous que la vitesse du moteur est ajustée avant d'engager à nouveau l'embrayage.

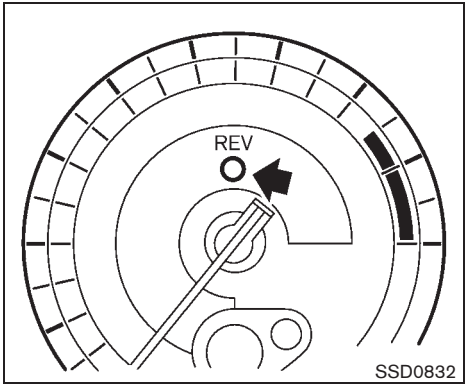

Indicateur de passage à la vitesse supérieure (si le véhicule en est équipé pour les modèles à boîte de vitesses manuelle)

L'indicateur de passage à la vitesse supérieure est situé sur le compte-tours et indique au conducteur le moment de passer à la vitesse supérieure en s'illuminant. L'indicateur de passage à la vitesse supérieure vous sera utile pour passer à une vitesse supérieure à un régime moteur constant à partir de toutes les vitesses.

L'indicateur de passage à la vitesse supérieure commencera à clignoter lorsque le régime du moteur s'approchera d'environ 500 rpm du point d'embrayage idéal lors de la conduite, et

s'allumera lorsque le régime atteindra ce point d'embrayage idéal.

Vous pouvez régler le régime du moteur que vous souhaitez atteindre en passant à la vitesse supérieure sur l'affichage d'informations sur le véhicule. Reportez-vous à «Réglage» dans le chapitre «2. Instruments et commandes».

Il pourrait y avoir une légère différence entre la synchronisation de l'indicateur de passage à la vitesse supérieure et l'indication du compte-tours.

Vitesses suggérées de passage à la vitesse supérieure

Ci-dessous sont indiquées les vitesses recommandées pour passer à la vitesse supérieure. Ces recommandations vous permettent d'économiser du carburant et d'utiliser votre véhicule au mieux de ses performances. Dans la réalité, les vitesses de passage à la vitesse supérieure seront conditionnées par les conditions de la route, le climat et les habitudes de conduite de chacun.

Pour une accélération normale dans des zones de basse altitude (moins de 1.219 m [4.000 pi]) :

Changement de rapport	km/h (mi/h)
1ère en 2ème	13 (8)
2ème en 3ème	26 (16)
3ème en 4ème	40 (25)
4ème en 5ème	45 (28)
5ème en 6ème	53 (33)

Pour une accélération rapide dans des zones de basse ou de haute altitude (plus de 1.219 m [4.000 pi]) :

Changement de rapport	km/h (mi/h)
1ère en 2ème	24 (15)
2ème en 3ème	40 (25)
3ème en 4ème	64 (40)
4ème en 5ème	72 (45)
5ème en 6ème	80 (50)

Vitesse maximale suggérée pour chaque rapport

Rétrogradez si le moteur ne tourne pas régulièrement ou s'il vous faut accélérer.

Ne dépassez pas la vitesse maximale suggérée (ci-dessous) dans aucun des rapports. Lorsque vous conduisez sur une route plane, utilisez le rapport le plus élevé pour la vitesse donnée. Respectez toujours les limites de vitesse imposées et conduisez en fonction des conditions de la route afin que la sécurité soit toujours assurée. N'emballez pas le moteur quand vous rétrogradez, car vous risqueriez d'endommager le moteur ou de perdre le contrôle du véhicule.

Rapport	km/h (mi/h)
1ère	62 (38)
2ème	102 (63)
3ème	146 (91)
4ème	—
5ème	—
6ème	—

⚠ ATTENTION

- **Avant de commencer à rouler, assurez-vous que le frein de stationnement est complètement desserré. Vous risqueriez autrement une défaillance du frein et un accident.**
- **Ne desserrez pas le frein de stationnement depuis l'extérieur du véhicule.**
- **N'utilisez pas le levier de changement de vitesse comme frein de stationnement. Au stationnement, assurez-vous que le frein de stationnement est serré à fond.**
- **Ne laissez pas des enfants sans surveillance dans le véhicule. Ils pourraient desserrer le frein de stationnement et causer un accident.**

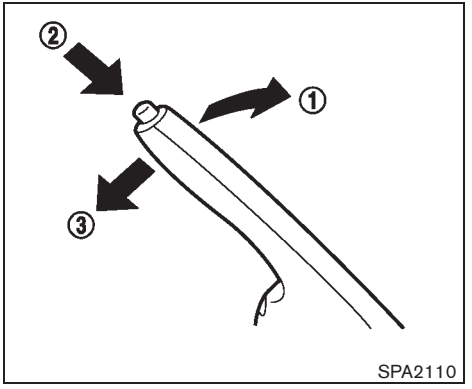

SPA2110

Pour serrer le frein : Tirez le levier de frein de stationnement vers le haut ①.

Pour desserrer le frein :

1. Appuyez fermement sur la pédale de frein.
2. En tirant légèrement le levier de frein de stationnement vers le haut, appuyez sur le bouton ② et abaissez-le complètement ③.
3. Avant de commencer à rouler, assurez-vous que le témoin lumineux du frein s'éteint.

PRÉCAUTIONS À PRENDRE AVEC LE RÉGULATEUR DE VITESSE

- Si le régulateur de vitesse ne fonctionne pas normalement, il s'annule automatiquement. Le témoin indicateur CRUISE sur le panneau du compteur clignotera alors pour avertir le conducteur.
- Le régulateur de vitesse s'annule automatiquement lorsque la température du liquide de refroidissement du moteur est trop élevée.
- Lorsque le témoin indicateur CRUISE clignote, coupez la commande principale du régulateur de vitesse et faites vérifier le système par un concessionnaire NISSAN.
- Le témoin indicateur CRUISE pourrait clignoter lorsque la commande principale du régulateur de vitesse est sur ON lorsque la commande RESUME/ACCELERATE ou la commande SET/COAST ou encore la commande CANCEL est enfoncée. Pour régler correctement le système du régulateur de vitesse, effectuez les procédures suivants.

⚠ ATTENTION

N'utilisez pas le régulateur de vitesse dans les conditions suivantes :

- **lorsqu'il est impossible de maintenir la vitesse du véhicule constante**
- **en circulation dense ou dont la vitesse varie**
- **sur des routes sinueuses ou vallonnées**
- **sur routes glissantes (pluie, neige, verglas, etc.)**
- **par grand vent**

Ceci pourrait vous faire perdre le contrôle du véhicule et causer un accident.

⚠ PRÉCAUTION

Sur les modèles à boîte de vitesses manuelle, ne passez pas sur N (point mort) sans appuyer sur la pédale d'embrayage lorsque le régulateur de vitesse fonctionne. Dans ce cas, appuyez sur la pédale d'embrayage et tournez immédiatement l'interrupteur principal sur arrêt. Vous risqueriez autrement d'endommager le moteur.

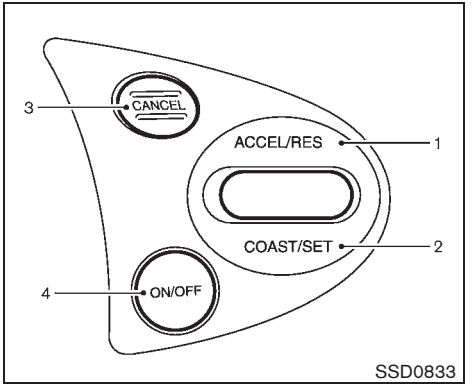

1. Commande RESUME/ACCELERATE
2. Commande SET/COAST
3. Commande CANCEL
4. Commande PRINCIPALE (ON·OFF)

MANIPULLATION DU RÉGULATEUR DE VITESSE

Le régulateur de vitesse permet de maintenir une vitesse variant entre 40 et 144 km/h (25 à 89 mi/h) sans avoir à appuyer sur la pédale d'accélérateur.

Pour utiliser le régulateur de vitesse, appuyez sur la commande PRINCIPALE. Le témoin indicateur CRUISE s'allumera.

Pour régler une vitesse de croisière, accé-

lérez le véhicule jusqu'à la vitesse voulue, appuyez sur la commande SET/COAST et relâchez-la. Enlevez votre pied de la pédale d'accélérateur. Le véhicule est maintenu à la vitesse mémorisée.

- **Pour dépasser un autre véhicule,** appuyez sur la pédale d'accélérateur. Lorsque la pédale est relâchée, le véhicule reviendra à la vitesse précédemment réglée.
- Il est possible que le véhicule ne maintienne pas la vitesse réglée lors de la montée et de la descente de côtes abruptes. Dans un tel cas, conduisez sans le régulateur de vitesse.

Pour annuler la vitesse mémorisée, utilisez une des méthodes suivantes :

a) Appuyez sur la commande CANCEL.

b) Appuyez sur la pédale de frein.

c) Placez la commande PRINCIPALE à l'arrêt. Le témoin CRUISE s'éteindra.

- Si vous appuyez sur la pédale de frein tout en appuyant sur la commande RESUME/ ACCELERATE ou SET/COAST et réglez de nouveau la vitesse, le régulateur de vitesse ne fonctionne pas. Éteignez la commande PRINCIPALE puis rallumez-la.
- Le fonctionnement du régulateur de vitesse est automatiquement arrêté si le véhicule ralentit à environ 13 km/h (8 mi/h) en dessous de la vitesse programmée.
- Si vous déplacez le levier sélecteur à la position N (point mort) (modèles à boîte de vitesses automatique) ou appuyez sur la pédale d'embrayage (modèles à boîte de vitesses manuelle), et le régulateur de vitesse sera désactivé.

Pour régler une vitesse de croisière supérieure, procédez selon l'une des méthodes suivantes :

- Appuyez sur la pédale d'accélérateur. Lorsque le véhicule atteint la vitesse choisie, appuyez sur la commande SET/COAST et relâchez-la.
- Appuyez et maintenez la commande RESUME/ACCELERATE. Relâchez la commande lorsque le véhicule atteint la vitesse choisie.
- Appuyez brièvement sur la commande RESUME/ACCELERATE. Chaque fois que vous faites cela, la vitesse programmée augmente d'environ 1,6 km/h (1 mi/h).

Pour régler une vitesse de croisière inférieure, procédez selon l'une des méthodes suivantes :

- Appuyez légèrement sur la pédale de frein. Lorsque le véhicule atteint la vitesse choisie, appuyez sur la commande SET/COAST puis relâchez-la.
- Appuyez et maintenez la commande SET/ COAST. Relâchez la commande lorsque le véhicule a atteint la vitesse choisie.
- Exercez une courte pression sur la commande SET/COAST. Chaque pression réduit la vitesse programmée d'environ 1,6 km/h (1 mi/h).

Pour reprendre la vitesse précédemment réglée, appuyez et relâchez la commande RESUME/ACCELERATE. Lorsque le véhicule atteint une vitesse supérieure à 40 km/h (25 mi/ h), le véhicule reprendra la vitesse précédemment réglée.

PÉRIODE DE RODAGE

⚠ PRÉCAUTION

Respectez les recommandations suivantes au cours des premiers 2.000 km (1.200 mi) pour obtenir les meilleures performances du moteur et pour assurer la fiabilité et l'économie de votre véhicule neuf.

Ne pas observer ces recommandations pourrait entraîner un raccourcissement de la durée de service du moteur et une diminution des performances du moteur.

- Évitez de conduire à vitesse constante rapide ou lente pendant trop longtemps. Ne faites pas tourner le moteur à plus de 4.000 rpm.
- N'accélérez pas à plein gaz, quelle que soit la vitesse.
- Évitez les démarrages rapides.
- Évitez les freinages brusques dans la mesure du possible.

AMÉLIORATION DES ÉCONOMIES DE CARBURANT

- Accélérez lentement et doucement. Maintenez la vitesse de croisière par l'exercice d'une pression constante sur l'accélérateur.
- Conduisez à vitesse modérée.
- Évitez les arrêts et les freinages inutiles. Conduisez à distance prudente derrière les autres véhicules.
- Utilisez les rapports de la boîte de vitesses en fonction des conditions de conduite.
- Évitez de laisser tourner le moteur au ralenti inutilement.
- Gardez toujours votre moteur bien réglé.
- Respectez les intervalles d'entretien périodique recommandés.
- Maintenez les pneus gonflés selon la pression appropriée. Une pression insuffisante des pneus augmente l'usure des pneus et la consommation de carburant.
- Assurez-vous que les roues avant sont correctement alignées. Un mauvais réglage augmente l'usure prématurée des pneus et la consommation de carburant.
- La fonction de la climatisation réduit l'économie de carburant. N'utilisez la climatisation qu'au besoin.
- À vitesse de croisière sur route, il est plus économique d'utiliser la climatisation et de fermer les vitres pour réduire la résistance à l'air imposée au véhicule.

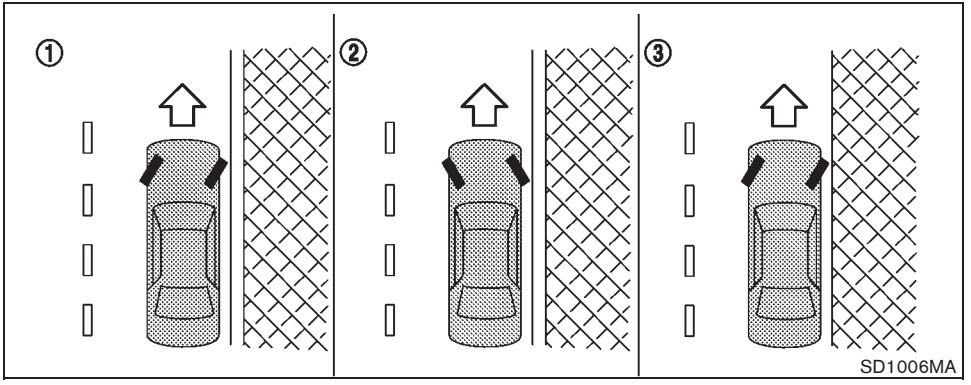

⚠ ATTENTION

- **Il ne faut ni arrêter ni stationner le véhicule sur des matières inflammables telles que de l'herbe sèche, des vieux papiers ou des chiffons. Ils pourraient s'enflammer et provoquer un incendie.**
- **Ne laissez jamais tourner le moteur lorsque le véhicule est sans surveillance.**
- **Ne laissez pas d'enfants sans surveillance à l'intérieur du véhicule. Ils pourraient actionner des commutateurs ou commandes. Des enfants sans surveillance courent des risques d'accidents graves.**
- **Pour assurer la sécurité au stationnement, serrez toujours le frein de stationnement et placez la boîte de vitesses sur P (stationnement) dans le cas d'une boîte de vitesses automatique (BVA) ou sur le rapport approprié dans le cas d'une boîte de vitesses manuelle (B/M). Dans le cas contraire, le véhicule risquerait de se mettre brusquement en mouvement ou de dévaler une pente et de causer un accident.**
- **Assurez-vous que le levier sélecteur de la boîte de vitesses automatique a été repoussé le plus loin possible en avant et qu'il ne peut être déplacé sans appuyer sur la pédale de frein.**

1. Serrez fermement le frein de stationnement.
2. **Modèles à boîte de vitesses automatique :**

   Placez le levier sélecteur en position P (stationnement).

   Modèles à boîte de vitesses manuelle :

   Placez le levier de vitesse en position R (marche arrière). Pour stationner en montée, placez le levier de vitesse en première.
3. Pour éviter le déplacement inopiné du véhicule garé en côte, il est bon de tourner les roues comme illustré.

   - EN DESCENTE AVEC TROTTOIR : ①

   Tournez les roues vers le trottoir et faites avancer le véhicule jusqu'à ce que la roue touche le trottoir.

   - EN MONTÉE AVEC TROTTOIR : ②

   Tournez les roues à l'opposé du trottoir et

faites reculer le véhicule lentement jusqu'à ce que la roue touche le trottoir.

- EN MONTÉE OU EN DESCENTE SANS TROTTOIR : ③

Tournez les roues vers le côté de la route de sorte que le véhicule s'éloigne du centre de la chaussée, en cas de déplacement accidentel.

4. Tournez le contacteur d'allumage en position OFF.

⚠ ATTENTION

Si le moteur ne tourne pas ou s'il s'arrête pendant la conduite, le dispositif d'assistance de la direction ne fonctionne pas. Le volant est alors plus difficile à manœuvrer.

La direction assistée utilise une pompe hydraulique entraînée par le moteur, ce qui réduit l'effort au volant.

Si le moteur s'arrête ou si la courroie d'entraînement se casse, vous garderez le contrôle du véhicule. Toutefois, un plus grand effort est nécessaire pour tourner le volant, en particulier à basse vitesse et dans les virages serrés.

PRÉCAUTIONS À PRENDRE LORS DU FREINAGE

Le système de freinage comporte deux circuits hydrauliques séparés. Si l'un des deux circuits ne fonctionne pas correctement, l'autre circuit assure un freinage sur deux roues.

Freins assistés à dépression

Les freins assistés facilitent le freinage en faisant appel à la dépression du moteur. Si le moteur s'arrête, vous pouvez arrêter le véhicule en appuyant sur la pédale de frein. Cependant, il vous faudra appuyer davantage sur la pédale de frein pour arrêter le véhicule et la distance d'arrêt sera plus longue.

Quand la pédale de frein est enfoncée lentement et fermement, vous risquez d'entendre des cliquetis et sentir une légère pulsation dans la pédale. Ceci est normal et indique que l'assistance au freinage fonctionne correctement.

Freins humides

Lorsque le véhicule est lavé ou traverse une flaque d'eau, les freins risquent d'être mouillés. Les distances de freinage seront plus longues et le véhicule risque de tirer d'un côté ou de l'autre pendant le freinage.

Pour sécher les freins, conduisez le véhicule à vitesse raisonnable tout en appuyant légèrement sur la pédale de frein pour faire chauffer les

garnitures. Procédez de cette manière jusqu'à ce que le freinage redevienne normal. Évitez de conduire à haute vitesse tant que les freins ne serrent pas correctement.

RODAGE DU FREIN DE STATIONNEMENT

Rodez les patins de frein de stationnement à chaque fois que l'immobilisation effectuée par le frein de stationnement est affaiblie ou à chaque fois que les patins et/ou les tambours du frein de stationnement doivent être remplacés, afin de vous assurer un meilleur freinage.

Cette procédure est décrite dans le manuel de réparation du véhicule et peut être effectuée par un concessionnaire NISSAN.

Utilisation des freins

Ne gardez pas le pied sur la pédale de frein pendant la conduite. Une telle pratique provoquerait la surchauffe des freins, l'usure excessive des freins et des patins, et un gaspillage de carburant.

Pour prolonger la durée de vie des freins et éviter leur surchauffe, réduisez la vitesse du véhicule et rétrogradez en rapport inférieur avant d'entreprendre une longue descente. Le freinage est amoindri si les freins chauffent trop, ce qui risque d'entraîner la perte du contrôle du véhicule.

⚠ ATTENTION

- **En cas de conduite sur chaussée glissante, faites attention avant de freiner, d'accélérer ou de rétrograder. Un freinage brusque ou une accélération soudaine peut causer un patinage des roues et causer un accident.**
- **Si le moteur ne tourne pas ou s'il s'arrête pendant la conduite, le dispositif d'assistance des freins ne fonctionne pas. Le freinage est alors plus dur.**

ASSISTANCE AU FREINAGE

Lorsque la force appliquée sur la pédale de frein dépasse un certain niveau, l'assistance au freinage entre en service et engendre une force de freinage supérieure à celle d'un servofrein classique, même sur une légère pression sur la pédale.

⚠ ATTENTION

L'assistance au freinage est uniquement destinée à intensifier le freinage ; ce n'est pas un système de prévention des collisions. Le conducteur est tenu de rester vigilant, de conduire prudemment et de garder le contrôle de son véhicule en toutes circonstances.

SYSTÈME ANTIBLOCAGE DES ROUES (ABS)

⚠ ATTENTION

- **Le système antiblocage des roues (ABS) est un dispositif de pointe extrêmement élaboré, mais il ne peut en aucune manière prévenir les accidents dus à la négligence ou à l'imprudence du conducteur. Il**

peut aider à conserver le contrôle du véhicule pendant le freinage sur une surface glissante. Il ne faut pas oublier que la distance d'arrêt sur une route glissante est plus grande que sur une surface normale et ce, même avec le système ABS. La distance d'arrêt est supérieure quand vous roulez sur des routes accidentés, du gravier ou des routes enneigées ou en cas d'utilisation des chaînes. Maintenez toujours une distance raisonnable avec le véhicule qui se trouve devant. En fin de compte, c'est le conducteur qui est responsable de la sécurité.

- **Le type et l'état des pneus influencent la capacité de freinage réel.**
  - **— En cas de remplacement des pneus, posez toujours la taille de pneu spécifiée sur les quatre roues.**
  - **— En cas de pose d'une roue de secours, assurez-vous que le pneu est de taille et type appropriés comme spécifié sur l'étiquette de pneu et information de chargement. Reportez-vous à «ÉTIQUETTE DES RENSEIGNEMENTS SUR LES PNEUS ET LE CHARGEMENT» dans le chapitre «9. Données techniques et informations au consommateur» de ce manuel.**
  - **— Pour de plus amples informations, reportez-vous à «ROUES ET PNEUS» dans le chapitre «8. Entretien et interventions à effectuer soi-même» de ce manuel.**

Le système antiblocage des roues (ABS) assure le contrôle des freins afin d'empêcher le blocage des roues lors d'un freinage brusque ou lors d'un freinage sur une route glissante. Le système détecte la vitesse de rotation de chaque roue et fait varier la pression du liquide de frein en conséquence afin d'empêcher que les roues ne se bloquent ou ne patinent. En empêchant le blocage des roues, ce système permet au conducteur de mieux contrôler la direction et de réduire les embardées ou le patinage du véhicule sur route glissante.

Utilisation du système

Appuyez sur la pédale de frein et maintenez-la enfoncée. Appuyez avec une pression ferme et constante, mais ne «pompez» pas les freins. L'ABS se mettra en route pour empêcher les roues de se bloquer. Dirigez le véhicule de manière à éviter les obstacles.

⚠ ATTENTION

Ne pompez pas la pédale de frein. Cette action aurait pour effet d'augmenter la distance de freinage.

Fonction d'essai automatique

L'ABS comprend des capteurs électroniques, des pompes électriques et des électrovalves hydrauliques, le tout contrôlé par un ordinateur. Cet ordinateur comprend une fonction d'essai automatique intégrée qui teste le système chaque fois que le moteur est mis en route et que le véhicule avance ou recule à basse vitesse. Pendant l'essai automatique, la pédale de frein risque de faire du «bruit» et/ou provoquer une sensation de pulsation. C'est un phénomène tout à fait normal qui n'indique en rien un défaut de fonctionnement. Si l'ordinateur détecte une anomalie de fonctionnement, il désactivera l'ABS et le témoin lumineux ABS le témoin lumineux ABS s'allumera sur le tableau de bord. Le système des freins fonctionnera ensuite normalement, mais sans assistance antiblocage.

Si le témoin lumineux ABS s'allume durant l'essai automatique ou lors de la conduite, faites vérifier le véhicule par un concessionnaire NISSAN.

Fonctionnement normal

L'ABS fonctionne à des vitesses supérieures à 5 à 10 km/h (3 à 6 mi/h).

Lorsque l'ABS détecte qu'une ou plusieurs roues sont prêtes à se bloquer, le vérin applique et libère rapidement une pression hydraulique. Cette action est similaire à pomper les freins très rapidement. Pendant que le vérin fonctionne, une sensation de pulsation de la pédale de frein peut être ressentie et le vérin sous le capot peut produire un bruit ou des vibrations. Ceci est un phénomène normal qui indique que le système ABS fonctionne correctement. Les pulsations peuvent indiquer, cependant, que les conditions de la route sont dangereuses et il est alors conseillé de conduire avec la plus grande prudence.

Le système de contrôle de dynamique du véhicule (VDC) utilise des capteurs variés pour surveiller les saisies du conducteur et le mouvement du véhicule. Sous certaines conditions de conduite, le système VDC aide à effectuer les fonctionnements suivants.

- Il contrôle la pression de freinage afin de réduire le patinage des roues sur une roue motrice qui patine afin de transférer la puissance sur une roue motrice qui ne patine pas sur le même essieu.
- Il contrôle la pression de freinage et la puissance du moteur afin de réduire le patinage des roues motrices en fonction de la vitesse du véhicule (fonction de commande de traction).
- Il contrôle la pression de freinage au niveau de chaque roue et la puissance du moteur afin de permettre au conducteur de garder le contrôle du véhicule dans les conditions suivantes :
  - — sous-virage (le véhicule a tendance à ne pas suivre la trajectoire malgré des consignes de direction accrues)
  - — survirage (le véhicule a tendance à patiner sur certaines routes ou dans certaines conditions de conduite).

Le système VDC peut aider le conducteur à garder le contrôle du véhicule, mais il ne peut pas empêcher une perte de contrôle du véhicule dans toutes les situations de conduite.

Lorsque le système VDC fonctionne, l'indicateur situé sur le tableau de bord clignote. Veuillez noter ce qui suit :

- La route peut être glissante ou le système peut déterminer qu'une action est nécessaire afin d'aider à maintenir le véhicule sur la trajectoire.
- Vous risques de ressentir une pulsation au niveau de la pédale de frein et d'entendre un bruit ou des vibrations provenant du dessous de capot. Ceci est un phénomène normal qui indique que le système VDC fonctionne correctement.
- Ajustez votre vitesse et votre conduite en fonction de l'état de la route.

Reportez-vous à «Témoin indicateur de glissement» dans le chapitre «2. Instruments et commandes» et «Témoin indicateur de désactivation du contrôle de dynamique du véhicule (VDC)» dans le chapitre «2. Instruments et commandes».

En cas de dysfonctionnement au niveau du système, les témoins indicateurs et VDC OFF s'allument sur le tableau de bord. Le système VDC se désactive automatiquement lorsque ces témoins sont allumés.

L'interrupteur VDC OFF est utilisé pour désactiver le système VDC. L'indicateur d'arrêt du VDC s'allume pour indiquer que le système VDC est désactivé. Lorsque le commutateur VDC est utilisé pour désactiver le système, le système VDC continue de fonctionner afin d'empêcher une roue motrice de patiner en transférant la puissance sur une roue motrice qui ne patine pas. L'indicateur clignote si cela se produit. Toutes les fonctions du VDC sont désactivées et le témoin indicateur ne clignote pas. Le système VDC est réinitialisé automatiquement lorsque le contacteur d'allumage est positionné sur la position OFF puis à nouveau sur ON.

Cet ordinateur comprend une fonction d'essai automatique intégrée qui teste le système chaque fois que le moteur est mis en route et que le véhicule avance ou recule à basse vitesse. Pendant l'essai automatique, la pédale de frein risque de faire du «bruit» et/ou provoquer une sensation de pulsation. Ceci est un phénomène normal et n'indique pas une anomalie.

⚠ ATTENTION

- **Le système VDC est conçu pour aider le conducteur à maintenir la stabilité de conduite, mais il n'empêche pas les accidents causés par une manœuvre brutale du volant à grande vitesse ou par des techniques de conduite imprudentes ou dangereuses. Avant de négocier un virage ou de passer sur une route glissante, réduisez la vitesse et faites très attention lorsque vous roulez et prenez des virages sur des surfaces glissantes ; conduisez toujours prudemment.**
- **Ne modifiez pas la suspension du véhicule. Si des pièces de la suspension comme les amortisseurs, les jambes de force, les ressorts, les barres stabilisatrices, les bagues et les roues ne sont pas recommandées par NISSAN pour votre véhicule ou si elles sont extrêmement endommagées, le système VDC pourrait ne pas fonctionner correctement. Ceci pourrait affecter la conduite du véhicule et l'indicateur pourrait clignoter ou les deux témoins indicateurs et VDC OFF pourraient s'allumer.**
- **Si les pièces relatives aux freins, comme les plaquettes de freins, les disques et les patins, ne sont pas recommandées par NISSAN ou qu'elles sont très abîmées, le système VDC et les deux indicateurs ou VDC OFF pourrait s'allumer.**
- **Si les pièces liées à la gestion du moteur ne sont pas recommandées par NISSAN ou sont extrêmement détériorées, les deux témoins indicateurs et VDC OFF peuvent s'allumer.**
- **Lorsque vous conduisez sur des routes en pente très raide, dans des virages surélevés par exemple, le système VDC peut ne pas fonctionner correctement et l'indicateur peut clignoter ou les deux témoins indicateurs et VDC OFF peuvent s'allumer. Évitez ce type de routes.**
- **Lorsque vous conduisez sur des surfaces instables, comme une plaque tournante, un ferry, un monte-charge ou une rampe, l'indicateur peut clignoter ou les deux témoins indicateurs et VDC OFF peuvent s'allumer. Ceci ne constitue pas une anomalie. Redémarrez le moteur lorsque vous revenez sur une surface stable.**
- **Si vous utilisez des roues ou pneus**

AMORTISSEURS DE PERFORMANCE (modèles NISMO)

autres que ceux recommandés par NISSAN, le système VDC risque de ne pas fonctionner correctement et l'indicateur peut clignoter ou les deux témoins indicateurs et VDC OFF peuvent s'allumer.

- **Le système VDC ne dispense pas de mettre les pneus d'hiver ou les chaînes sur les routes enneigées.**

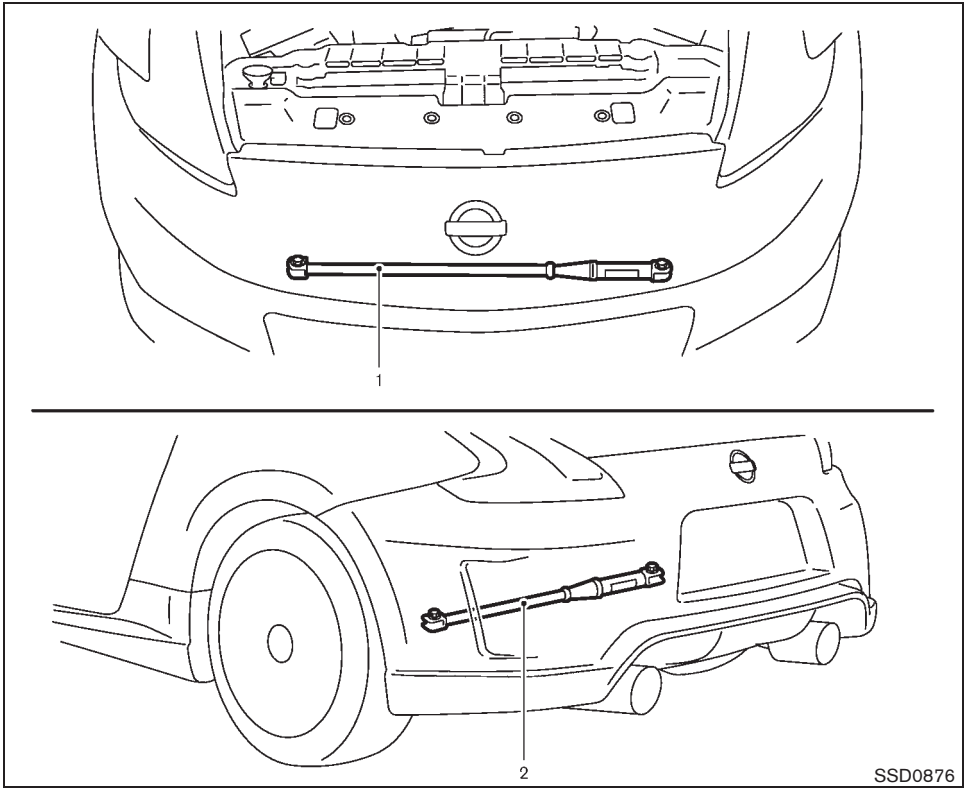

1. Amortisseur de performance avant
2. Amortisseur de performance arrière

Les amortisseurs de performance sont montés sur les parties avant et arrière des modèles NISMO la manœuvrabilité et la conduite.

⚠ ATTENTION

- **De l'azote sous haute pression est contenu de façon hermétique dans les amortisseurs de performance. N'essayez pas de les modifier ou de les démonter.**
- **Pour la mise au rebut des amortisseurs de performance ou du véhicule, contactez un concessionnaire NISSAN. Ne brûlez ou ne percez jamais les amortisseurs de performance. Un manquement à ces précautions pourrait provoquer des blessures corporelles graves.**

OUVERTURE D'UNE SERRURE DE PORTIÈRE GELÉE

Pour éviter le gel des serrures de portière, introduisez un liquide dégivrant dans le trou de la serrure. Si la serrure gèle, chauffez la clé avant de l'introduire dans le trou de la serrure ou utilisez la clé intelligente.

ANTIGEL

En hiver, lorsque la température extérieure descend au-dessous de 0°C (32°F), vérifiez la concentration de l'antigel pour assurer la protection appropriée du moteur. Pour plus de renseignements, reportez-vous à «SYSTÈME DE REFROIDISSEMENT DU MOTEUR» dans le chapitre «8. Entretien et interventions à effectuer soi-même» plus loin dans ce chapitre.

BATTERIE

Si la batterie n'est pas suffisamment chargée par temps très froid, l'électrolyte risque de geler et d'endommager la batterie. Vérifiez régulièrement la batterie pour en obtenir le rendement maximum. Pour plus de renseignements, reportez-vous à «BATTERIE» dans le chapitre «8. Entretien et interventions à effectuer soi-même» plus loin dans ce chapitre.

VIDANGE DU LIQUIDE DE REFROIDISSEMENT

Si le véhicule doit être garé à l'extérieur sans antigel, vidangez le liquide de refroidissement incluant le bloc moteur. N'oubliez pas de remplir le circuit à nouveau avant de remettre le véhicule en service. Pour de plus amples détails, reportez-vous à «SYSTÈME DE REFROIDISSEMENT DU MOTEUR» dans le chapitre «8. Entretien et interventions à effectuer soi-même».

ÉQUIPEMENT DES PNEUS

Les pneus SUMMER (été) ont des sculptures qui augmentent la performance de roulement sur pavé sec. Cependant la performance de ces pneus est amoindrie sur les surfaces enneigées ou gelées. Si vous faites fonctionner votre véhicule sur les routes enneigées ou verglacées, NISSAN vous recommande alors de chausser les quatre roues de pneus MUD & SNOW (boue et neige) ou ALL SEASON (toutes saisons). Concernant les informations sur le type, la taille, le code de vitesse et la disponibilité, consultez un concessionnaire NISSAN.

Pour obtenir une adhérence supplémentaire sur routes glacées, des pneus à crampons peuvent être utilisés. Néanmoins, certains provinces ou territoires du Canada et les états des États-Unis interdisent leur utilisation. Avant de poser des pneus à crampons, vérifiez les réglementations locales et provinciales.

Sur chaussées sèches ou mouillées, les pneus hiver à crampons ne donneront qu'une adhérence médiocre et risquent de faciliter le dérapage des roues comparé aux pneus hiver sans crampons.

Des chaînes antidérapantes peuvent être utilisées sur les pneus. Pour de plus amples détails, reportez-vous à «CHAÎNES ANTIDÉRAPANTES» dans le chapitre «8. Entretien et interventions à effectuer soi-même» de ce manuel.

ÉQUIPEMENT SPÉCIAL POUR L'HIVER

Il est recommandé de garder les équipements suivants dans le véhicule pendant l'hiver :

- Un grattoir ou une brosse dure pour enlever la glace et la neige du pare-brise, des vitres et des essuie-glaces.
- Un morceau de carton épais à placer sous le cric pour le supporter fermement, si le véhicule devait être levé.
- Une pelle pour dégager le véhicule en cas d'embourbement dans la neige.
- Liquide de lave-glace en réserve pour pouvoir remplir le réservoir.

CONDUITE SUR LA NEIGE OU SUR LA GLACE

⚠ ATTENTION

- **La glace fondue (0°C, 32°F et pluie gelée), la neige très froide et la glace peuvent être particulièrement glissantes et difficiles à rouler. Dans ces conditions, la traction ou la tenue de route du véhicule sera beaucoup diminuée. N'empruntez pas les routes recouvertes de glace fondue avant qu'elles ne soient revêtues de sel ou de sable.**
- **Roulez toujours prudemment quelles que soient les conditions. Accélérez et ralentissez avec précaution. Si vous accélérez ou vous rétrogradez trop vite, les roues motrices perdent de leur traction.**
- **Gardez une plus grande distance de freinage dans ces conditions. Il faut entamer le freinage plus tôt que sur une route sèche.**
- **Augmentez la distance entre votre véhicule et les véhicules qui précèdent.**
- **Faites attention aux plaques de glace (verglas). Cela risque d'apparaître dans les parties ombragées de la route. Freinez avant d'atteindre la plaque mais n'essayez pas de freiner sur la plaque et évitez les manœuvres trop brusques. Ne freinez pas lorsque vos pneus sont directement en contact avec des chaussées glacées et évitez toute manœuvre brusque.**
- **N'utilisez pas le régulateur de vitesse de croisière sur des routes glissantes.**
- **La neige peut emprisonner des gaz d'échappement dangereux sous le véhicule. Veillez à ce qu'il n'y ait pas de neige près du tuyau d'échappement ni autour du véhicule.**

CHAUFFE-BLOC (si le véhicule en est équipé)

Des chauffe-bloc sont utilisés pour faciliter le démarrage en cas de température basse.

Utilisez un chauffe-bloc quand la température est de −7°C (20°F) ou moins.

Pour utiliser le chauffe-bloc

1. Arrêtez le moteur.
2. Ouvrez le capot et déroulez le câble du chauffe-bloc.
3. Branchez le câble dans une rallonge à triple câble avec prise à trois broches, reliée à la masse.
4. Branchez la rallonge dans une prise 110 volts alternatif (VAC) mise à la masse et protégée par un disjoncteur de fuite à la terre (GFI).
5. Le chauffe-bloc doit être branché pendant au moins 2 à 4 heures, selon la température extérieure, afin de chauffer le liquide de refroidissement du moteur correctement. Utilisez un minuteur pour démarrer le chauffe-bloc.
6. Avant de démarrer le moteur, débranchez et rangez soigneusement le câble pour le tenir à l'écart des pièces en mouvement.

⚠ ATTENTION

- **N'utilisez pas le chauffe-bloc avec des adaptateurs à deux broches ou sans avoir mis le circuit électrique à la masse. Les connexions sans mise à la masse risquent de provoquer des blessures sérieuses par choc électrique.**
- **Débranchez et rangez soigneusement le câble du chauffe-bloc avant de démarrer le véhicule. Un câble endommagé pourrait créer un choc électrique et entraîner de sérieuses blessures.**
- **Utilisez une rallonge à triple câble et trois broches renforcé fait pour supporter au moins 10 A. Branchez la rallonge dans une prise 110 VAC mise à la masse et protégée par un disjoncteur de fuite à la terre (GFI). Le non respect de ces consignes peut entraîner un début d'incendie ou un choc électrique et créer un risque de blessures graves.**

AGENDA

AGENDA

6 En cas d’urgence

Crevaison..... 6-2
Système de surveillance de pression des pneus (TPMS)..... 6-2
Remplacement du pneu crevé (pour modèles avec roue de secours)..... 6-3
Réparation d’un pneu crevé (pour les modèles avec kit de réparation d’urgence en cas de crevaison)..... 6-7
Démarrage à l’aide d’une batterie de secours 6-17
Démarrage par poussée..... 6-19
Si le moteur surchauffe..... 6-20
Remorquage du véhicule..... 6-21
Remorquage recommandé par NISSAN (sauf pour les modèles NISMO)..... 6-22
Remorquage recommandé par NISSAN (pour les modèles NISMO)..... 6-23
Récupération du véhicule (libérer un véhicule coincé)..... 6-24

SYSTÈME DE SURVEILLANCE DE PRESSION DES PNEUS (TPMS)

Ce véhicule est équipé d'un système de surveillance de pression des pneus (TPMS). Il permet de contrôler tous les pneus à l'exception de celui de la roue de secours. Lorsque le témoin lumineux de faible pression des pneus s'allume, cela signale le gonflage insuffisant d'un ou de plusieurs pneus. Si le véhicule roule avec un pneu presque crevé, le TPMS fonctionne et vous le signale en allumant le témoin lumineux de faible pression des pneus. Le système ne fonctionne que si le véhicule roule à plus de 25 km/h (16 mi/h). Pour de plus amples détails, reportez-vous à «TÉMOINS LUMINEUX/INDICATEURS ET RAPPELS SONORES» dans le chapitre «2. Instruments et commandes» et «SYSTÈME DE SURVEILLANCE DE PRESSION DES PNEUS (TPMS)» dans le chapitre «5. Démarrage et conduite».

⚠ ATTENTION

- **Si le témoin lumineux de faible pression des pneus s'illumine en cours de conduite, évitez les manœuvres ou les freinages brusques, ralentissez, garez le véhicule sur une aire de stationnement sûre et arrêtez le véhicule le plus vite possible. Le fait de conduire avec un pneu insuffisamment gonflé peut endommager les pneus de façon permanente et augmente les risques d'une panne. Le véhicule risque d'être sérieusement endommagé et de provoquer un accident causant des blessures graves. Vérifiez la pression des quatre pneus. Réglez la pression à FROID comme indiqué sur l'étiquette des renseignements sur les pneus et le chargement pour désactiver le témoin lumineux de faible pression des pneus. Si le témoin s'illumine encore pendant la conduite juste après avoir ajusté la pression des pneus, un pneu est peut-être crevé. Si vous avez un pneu crevé, il faudra le remplacer rapidement par la roue de secours.**
- **Lorsque vous montez la roue de secours ou remplacez une roue, le TPMS ne fonctionnera pas et le témoin lumineux de faible pression clignotera pendant environ 1 minute. Le témoin restera allumé pendant 1 minute. Contactez un concessionnaire NISSAN le plus vite possible pour un remplacement de pneu et/ou la réinitialisation du système.**
- **Le remplacement des pneus par des pneus autres que ceux spécifiés par NISSAN pourrait affecter le bon fonctionnement du TPMS.**
- **N'injectez pas de liquide pour pneus ou de produit d'étanchéité aérosol pour pneus dans les pneus car cela risquerait de causer un dysfonctionnement au niveau des capteurs de pression des pneus (pour les modèles non équipés de kit de réparation d'urgence en cas de crevaison).**
- **Si vous utilisez du produit d'étanchéité d'urgence pour pneus afin de réparer une crevaison mineure, votre concessionnaire NISSAN devra également remplacer le capteur TPMS en plus de la réparation ou du remplacement du pneu (pour les modèles équipés de kit de réparation d'urgence en cas de crevaison).**
- **NISSAN recommande d'utiliser uniquement le produit d'étanchéité d'urgence pour pneu d'origine NISSAN fourni avec votre véhicule. D'autres produits d'étanchéité pour**

pneus risquent d'endommager le joint du corps de valve et d'entraîner ainsi une perte de pression d'air (pour les modèles équipés de kit de réparation d'urgence en cas de crevaison).

REMPLACEMENT DU PNEU CREVÉ (pour modèles avec roue de secours)

Procédez comme suit en cas de crevaison.

Arrêt du véhicule

1. Amenez le véhicule hors de la route, dans un endroit sûr et dégagé de la circulation.
2. Allumez les feux de détresse.
3. Stationnez sur une surface de niveau et serrez le frein de stationnement. Déplacez le levier sélecteur à la position P (stationnement) (modèles à boîte de vitesses automatique). Déplacez le levier sélecteur en position R (marche arrière) (modèles à boîte de vitesses manuelle).
4. Arrêtez le moteur.
5. Levez le capot pour prévenir les autres automobilistes et pour signaler que vous avez besoin d'aide.
6. Demandez à tous les passagers de descendre du véhicule et de se tenir prudemment à l'écart de la circulation et du véhicule.

⚠ ATTENTION

- **Vérifiez que le frein de stationnement est bien serré et que la boîte de vitesses manuelle est sur R (marche arrière) ou que la boîte de vitesses automatique est sur P (stationnement).**
- **Ne changez jamais de roue lorsque le véhicule est arrêté en pente, sur de la glace ou sur un terrain glissant. Ceci est dangereux.**
- **Ne changez jamais de roue si le véhicule n'est pas suffisamment éloigné de la circulation. Attendez l'assistance routière professionnelle.**

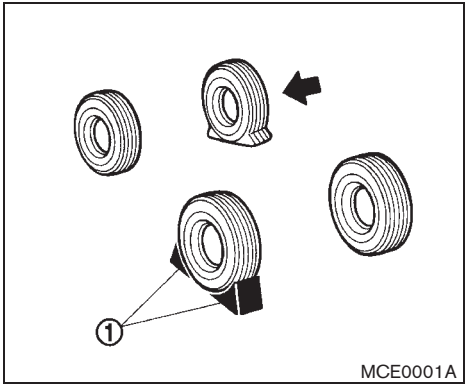

Calage des roues

Placez des cales (1) à l'avant et à l'arrière de la roue diamétralement opposée au pneu à plat afin d'empêcher le véhicule de rouler lorsque vous le mettez sur le cric.

⚠ ATTENTION

Veillez bien à caler la roue, sinon le véhicule risque de se déplacer et de causer des blessures personnelle.

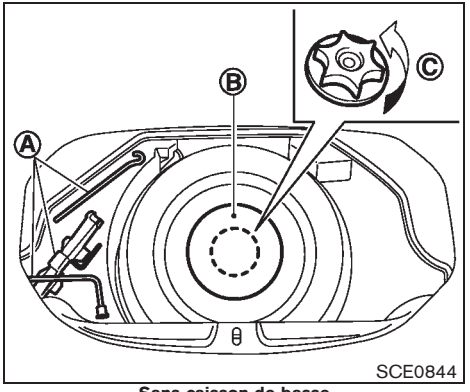

Sans caisson de basse

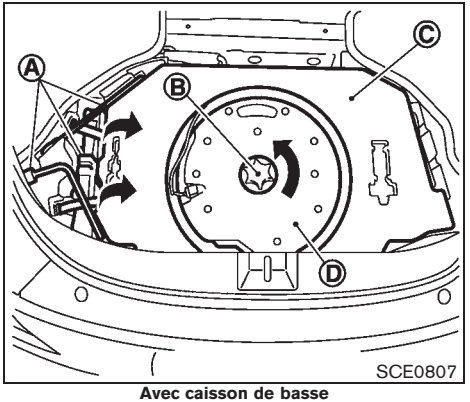

Avec caisson de basse

Sortir la roue de secours et les outils

Retirez les outils de levage Ⓐ situés sous la chambre de chargement/coffre tel qu'illustré.

Pour les modèles Coupé, desserez les bandes et soulevez le cric pour le retirer.

Modèles sans caisson de basse :

Enlevez l'entretoise Ⓑ, tournez l'arrêtoir Ⓒ dans le sens inverse des aiguilles d'une montre, puis retirez la roue de secours.

Modèles avec caisson de basse :

Enlevez le cache de la roue de secours Ⓒ. Tournez l'arrêtoir Ⓑ dans le sens inverse des aiguilles d'une montre, retirez le caisson de basse Ⓓ, placez-le du côté de la chambre de chargement (avec le côté plat orienté en bas) et retirez prudemment la roue de secours.

Lever le véhicule et enlever le pneu endommagé

⚠ ATTENTION

- **Il ne faut jamais vous placer sous le véhicule lorsqu'il n'est supporté que par le cric. Pour tout travail sous le véhicule, supportez la carrosserie avec des chandelles de soutien.**
- **Utilisez uniquement le cric qui est fourni avec ce véhicule pour le soulever. N'utilisez pas le cric de ce véhicule sur un autre véhicule. Le cric est uniquement conçu pour soulever ce véhicule lors d'un changement de pneu.**
- **Utilisez les points de levage appropriés. Ne soulevez jamais le véhicule à d'autres endroits qu'aux points de levage prévus.**
- **Ne soulevez le véhicule qu'en cas de besoin.**
- **Ne posez jamais de cale sur ou sous le cric.**
- **Ne faites jamais démarrer ou tourner le moteur lorsque le véhicule est sur cric. Le véhicule risque de se déplacer, surtout quand il s'agit d'un modèle avec différentiel à glissement limité.**
- **Ne laissez pas de passager dans le véhicule pendant le levage.**

Lisez attentivement l'étiquette de précaution qui se trouve sur le cric et suivez les instructions suivantes.

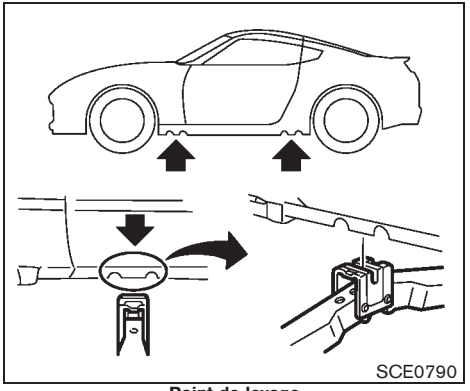

Point de levage

1. Placez le cric directement sur le point de levage comme illustré de manière à ce que le haut du cric touche le point de levage du véhicule. Alignez la tête de cric entre les deux encoches à l'avant et à l'arrière comme illustré. Placez également la gorge de la tête du cric entre les deux encoches comme illustré.

   Posez le cric sur un sol plat et dur.

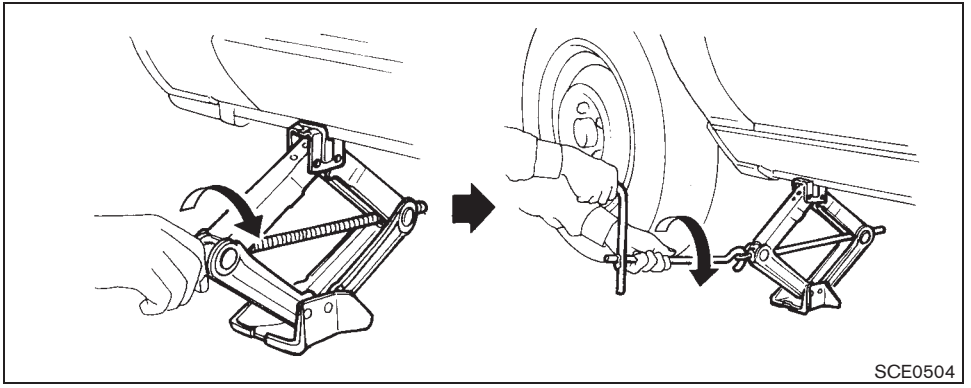

2. Desserrez tous les écrous de roues, d'un ou deux tours, dans le sens inverse des aiguilles d'une montre avec la clé du cric. **Ne retirez pas les écrous de roues tant que le pneu n'est pas dégagé du sol.**
3. Maintenez fermement des deux mains le levier et la tige du cric puis levez le véhicule, comme indiqué sur le schéma. Levez le véhicule avec prudence, jusqu'à ce que le pneu ne touche plus le sol. Retirez les écrous de roues puis retirez la roue.

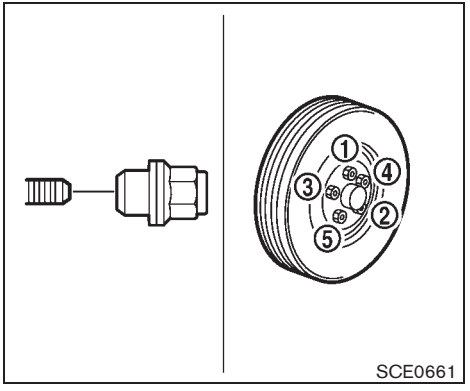

Installation de la roue de secours

La roue de secours de type-T est conçue comme dépannage uniquement. (Reportez-vous aux instructions détaillées de la rubrique «ROUES ET PNEUS» dans le chapitre «8. Entretien et interventions à effectuer soi-même».)

1. Enlevez la boue et les corps étrangers des surfaces de contact entre la roue et le moyeu.
2. Mettez soigneusement la roue de secours en place, serrez les écrous de roues à la main et vérifiez le serrage. Vérifiez que tous les écrous de roues entrent bien en contact horizontal avec la surface de la roue.

Modèles équipés de pneus de tailles différentes pour l'avant et l'arrière :

Quand vous remplacez un pneu avant, veillez à ce que l'orifice de la roue de secours soit aligné sur la tige du rotor de frein.

3. Serrez les écrous alternativement et uniformément avec la clé à écrous de roues jusqu'au serrage complet et dans l'ordre illustré (①, ②, ③, ④, ⑤).
4. Abaissez lentement le véhicule jusqu'à ce que le pneu touche le sol. Serrez ensuite les écrous de roues fermement avec la clé du cric et dans l'ordre illustré à la figure ci-contre. Abaissez complètement le véhicule.

⚠ ATTENTION

- **Des écrous de roues non adaptés ou mal serrés risquent de se desserrer ou de laisser la roue s'échapper. Ceci peut causer un accident.**
- **N'utilisez pas d'huile ou de graisse sur les goujons de roue ou sur les écrous. Ceci pourrait provoquer un desserrage des écrous.**
- **Resserrez les écrous de roues après les 1.000 km (600 mi) suivant le montage d'une roue (également après le remplacement d'une roue par suite d'une crevaison, etc.).**
- **Dès que possible, serrez les écrous de roues au couple spécifié à l'aide d'une clé dynamométrique.**

Couple de serrage des écrous de roues :
108 N·m (80 ft-lb)

Les écrous de roues doivent rester serrés au couple en permanence. Il est recommandé de resserrer chaque écrou en fonctions des spécifications à chaque vidange.

- **Réglez la pression de gonflage des pneus à FROID.**

Pression à FROID :

Après que le véhicule est resté au moins 3 heures à l'arrêt ou s'il a roulé pendant moins de 1,6 km (1 mi).

Les pressions à FROID sont inscrites sur l'étiquette des renseignements sur les pneus et le chargement, collée sur le montant central du côté conducteur.

Rangement de la roue endommagée et des outils

Modèles Coupé :

1. Rangez correctement le pneu endommagé et les outils de levage dans l'espace de rangement.
2. Placez le couvercle de la roue de secours et le tapis de la chambre de chargement sur le pneu abîmé.
3. Fermez le hayon.

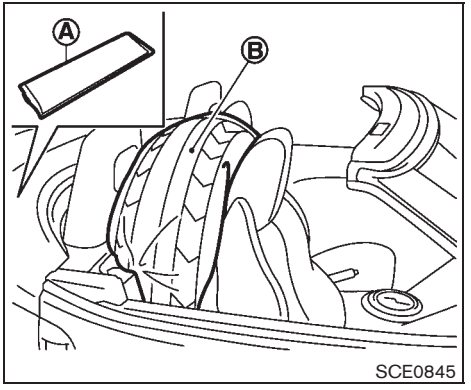

Modèles Roadster :

Rangez correctement les outils de levage dans l'espace de rangement.

Reposez le cache de la roue de secours et le tapis de coffre, puis fermez le couvercle de coffre.

Rangez correctement le pneu endommagé conformément à la procédure suivante tel qu'illustré.

1. Placez le pneu endommagé dans le sac en plastique (A) se trouvant dans le coffre.
2. Déplacez le siège passager vers l'avant, puis placez le pneu endommagé (B) enveloppé dans le sac plastique derrière le siège.
3. Déplacez le siège passager vers l'arrière afin de bloquer le pneu endommagé.

⚠ ATTENTION

- **Après utilisation, il faut toujours bien ranger la roue de secours et le cric dans le véhicule. S'ils sont mal rangés, ces objets risquent de constituer des projectiles dangereux en cas d'accident ou d'arrêt brusque.**
- **La roue de secours est conçue pour des cas d'urgence. Reportez-vous aux instructions détaillées de la rubrique «ROUES ET PNEUS» dans le chapitre «8. Entretien et interventions à effectuer soi-même».**

RÉPARATION D'UN PNEU CREVÉ (pour les modèles avec kit de réparation d'urgence en cas de crevaison)

⚠ ATTENTION

- **Après avoir utilisé du produit d'étanchéité d'urgence pour pneu pour réparer une crevaison mineure,**

ne conduisez pas le véhicule à des vitesses supérieures à 80 km/h (50 mi/h).

- **Juste après avoir utilisé du produit d'étanchéité d'urgence pour pneus afin de réparer une crevaison mineure, amenez votre véhicule chez un concessionnaire NISSAN pour faire vérifier, réparer ou remplacer le pneu. Le produit d'étanchéité d'urgence pour pneu ne peut rendre étanche un pneu crevé de manière permanente. Le fait de continuer à conduire le véhicule sans avoir réparé le pneu de manière définitive peut engendrer un accident.**
- **Si vous utilisez du produit d'étanchéité d'urgence pour pneus afin de réparer une crevaison mineure, votre concessionnaire NISSAN devra également remplacer le capteur TPMS en plus de la réparation ou du remplacement du pneu.**
- **NISSAN recommande d'utiliser uniquement le produit d'étanchéité d'urgence pour pneu d'origine NISSAN fourni avec votre véhicule. D'autres produits d'étanchéité pour pneu peuvent endommager le corps de valve et entraîner une perte de pression d'air au niveau du pneu.**

Ce véhicule n'est pas équipé d'une roue de secours. Le kit de réparation d'urgence en cas de crevaison (produit d'étanchéité d'urgence) est fourni avec le véhicule au lieu d'une roue de secours. Il peut être utilisé pour réparer de manière temporaire des crevaisons mineures.

Si possible, faites remorquer le véhicule jusqu'à un établissement pouvant réparer ou remplacer le pneu crevé. L'utilisation du kit de réparation d'urgence en cas de crevaison peut entraîner un dysfonctionnement du capteur de pression de pneu ainsi que l'activation du témoin d'avertissement de pression des pneus.

Procédez comme suit en cas de crevaison.

⚠ PRÉCAUTION

- **Pour éviter d'endommager le kit de réparation d'urgence en cas de crevaison pendant son rangement ou son usage :**
  - **— Utilisez le kit de réparation d'urgence en cas de crevaison uniquement à votre véhicule. Ne l'utilisez pas aux autre véhicules.**
  - **— Utilisez le kit uniquement pour gonfler les pneus de votre véhicule et vérifier la pression des pneus du véhicule.**
  - **— Connectez uniquement le compresseur aux prises 12 V CC du véhicule.**
  - **— Gardez le kit à l'abri d'eau et de saleté.**
  - **— Ne démontez et n'apportez aucune modification au kit.**
  - **— Ne faites pas tomber ou faire subir des chocs forts au kit.**
- **N'utilisez pas le kit de réparation d'urgence en cas de crevaison dans les conditions suivantes. Contactez un concessionnaire NISSAN ou un service d'assistance routière.**
  - **— lorsque le produit d'étanchéité est périmé (la date de péremption est indiquée sur l'étiquette fixée sur la bouteille)**
  - **— lorsque la coupure ou la crevaison est d'environ 4 mm (0,16 po) (type A)/6 mm (0,25 in) (type B) ou plus**
  - **— lorsque la paroi latérale du pneu est endommagée**

— lorsque le véhicule a été conduit avec une pression de pneu extrêmement basse
— lorsque le pneu est sorti de la partie interne ou externe de la roue.
— lorsque le pneu est endommagé
— lorsque deux pneus ou plus sont crevés

Arrêt du véhicule

1. Amenez le véhicule hors de la route, dans un endroit sûr et dégagé de la circulation.
2. Allumez les feux de détresse.
3. Stationnez sur une surface de niveau et serrez le frein de stationnement.
4. **Modèles à boîte de vitesses automatique :**

   Placez le levier sélecteur en position P (stationnement).

   Modèles à boîte de vitesses manuelle :

   Placez le levier de vitesses sur la position R (marche arrière).
5. Arrêtez le moteur.
6. Levez le capot pour prévenir les autres automobilistes et pour signaler que vous avez besoin d'aide.
7. Demandez à tous les passagers de descendre du véhicule et de se tenir prudemment à l'écart de la circulation et du véhicule.

⚠ ATTENTION

Vérifiez que le frein de stationnement est bien serré et que la boîte de vitesses manuelle est sur R (marche arrière) ou que la boîte de vitesses automatique est sur P (stationnement).

- **Ne réparez jamais de roue lorsque le véhicule est arrêté en pente, sur la glace ou sur un terrain glissant. Ceci est dangereux.**
- **Ne réparez jamais de roue si le véhicule n'est pas suffisamment éloigné de la circulation. Attendez l'assistance routière professionnelle.**

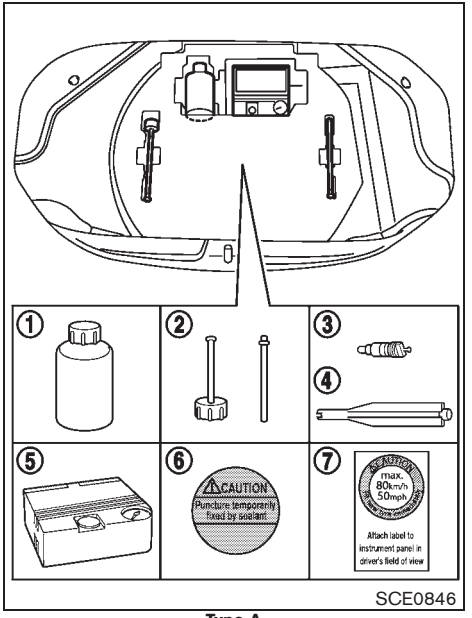

Type A

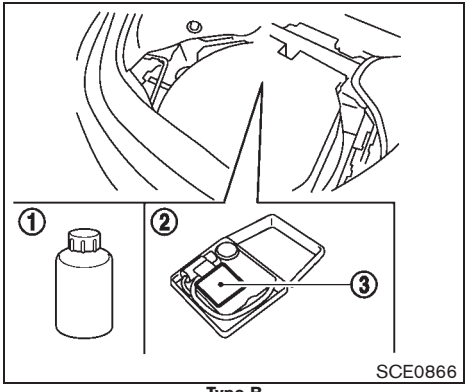

Type B

Sortir le kit de réparation d'urgence en cas de crevaison

Retirez le kit de réparation d'urgence en cas de crevaison situé sous la chambre de chargement ou dans le coffre. Le kit de réparation est composé des éléments suivants :

Type A :

① Bouteille contenant du produit d'étanchéité pour pneu
② Tubes pour produit d'étanchéité (l'un des tubes est destiné pour une intervention chez le concessionnaire NISSAN)
③ Obus de valve (pour roue de secours)
④ Outil pour obus de valve
⑤ Compresseur d'air
⑥ Étiquette indiquant que du produit d'étanchéité a été appliqué
⑦ Étiquette de restriction de vitesse

Type B :

① Bouteille contenant du produit d'étanchéité pour pneu
② Compresseur d'air
③ Étiquette de restriction de vitesse

REMARQUE :

Les modèles avec kit de réparation d'urgence en cas de crevaison ne sont pas équipés de roue de secours, de cric et de tige en série. Ces pièces sont en option chez le concessionnaire. Contactez un concessionnaire NISSAN si vous souhaitez plus d'informations concernant l'obtention de ces pièces. Reportez-vous à «REMPLACEMENT DU PNEU CREVÉ (pour modèles avec roue de secours)» plus haut dans ce chapitre pour l'utilisation des outils de levage et le remplacement de la roue.

Avant d'utiliser le kit de réparation d'urgence en cas de crevaison

- Si un corps étranger se retrouve coincé dans le pneu (par exemple une vis ou un clou), ne le retirez pas.
- Vérifiez la date de péremption du produit d'étanchéité (indiqué sur l'étiquette de la bouteille). N'utilisez jamais de produit d'étanchéité dont la date de péremption est dépassée.

Réparation d'un pneu

⚠ ATTENTION

Respectez les précautions suivantes lors de l'utilisation du composé pour réparation de pneu.

- **Il serait dangereux d'avaler ce composé. Si ce composé est ingéré, buvez immédiatement le plus d'eau possible et cherchez une assistance médicale au plus vite.**
- **Si le composé entre en contact avec la peau ou les yeux, rincez les parties correspondantes de manière abondante. Si l'irritation persiste, consultez un médecin le plus tôt possible.**
- **Tenez le composé de réparation hors de portée des enfants.**
- **L'utilisation du composé de réparation d'urgence en cas de crevaison peut entraîner un dysfonctionnement des capteurs de pression de pneu ainsi que l'activation du té-**

moin d'avertissement de pression des pneus. Faites remplacer le capteur de pression des pneus le plus tôt possible.

REMARQUE :

Lorsque des réparations sont effectuées, ne retirez pas de clous ou de vis coincés dans le pneu.

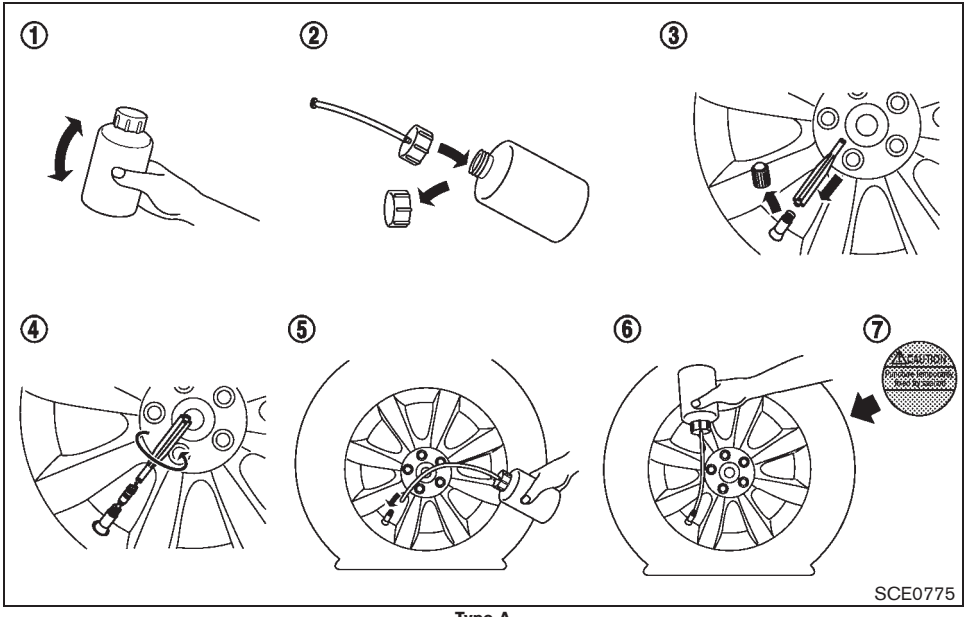

Type A

Type A :

1. Retirez le produit d'étanchéité d'urgence pour pneus NISSAN d'origine et le compresseur d'air.
2. Vérifiez la date de péremption du produit d'étanchéité (indiqué sur l'étiquette de la bouteille). N'utilisez jamais de produit d'étanchéité dont la date de péremption est dépassée.
3. Secouez la bouteille de produit d'étanchéité ①.

REMARQUE :
Assurez-vous de bien secouer la bouteille avant de fixer la durite. Le fait de secouer la bouteille après fixation pourrait faire éclabousser le composé.

4. Retirez le bouchon de la bouteille et vissez le tube de remplissage de produit d'étanchéité dans la bouteille ②.
5. Retirez le bouchon de la valve du pneu crevé et dégonflez complètement le pneu en appuyant sur l'obus de valve à l'aide de l'outil pour obus de valve ③.

⚠ ATTENTION

Retirez soigneusement l'obus de valve. Si de l'air reste dans le pneu, il risquerait de se retourner.

6. Retirez l'obus de valve à l'aide de l'outil pour obus de valve ④. Veillez à ne pas le salir.
7. Retirez le bouchon du tube de produit d'étanchéité et insérez le tube dans la valve du pneu ⑤.
8. Tenez la bouteille à l'envers et pressez-la de manière répétée jusqu'à ce que du produit d'étanchéité soit injecté dans le pneu ⑥. Une fois le produit d'étanchéité complètement injecté, retirez le tube de la valve. Installez correctement l'obus de valve du pneu dans la valve à l'aide de l'outil pour obus de valve du pneu.

Ne jetez pas la bouteille de produit d'étanchéité vide. Cette bouteille est nécessaire lorsque le pneu est réparé ou remplacé par un concessionnaire NISSAN.

9. Sur une surface plane de la roue ⑦, placez l'étiquette indiquant que du produit d'étanchéité a été appliqué.

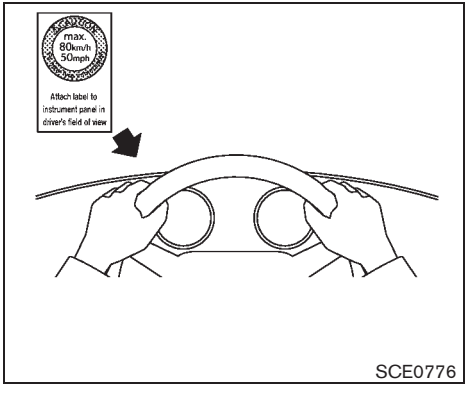

10. Placez l'étiquette de restriction de vitesse à un endroit visible pour le conducteur lors de la conduite.

⚠ ATTENTION

- **Ne posez pas l'étiquette sur la partie rembourrée centrale du volant car cela risquerait d'empêcher le fonctionnement normal du coussin gonflable et pourrait entraîner de graves blessures.**
- **Évitez de poser l'étiquette à un endroit susceptible de gêner la vue sur le compteur de vitesse et les**

indicateurs d'avertissement.

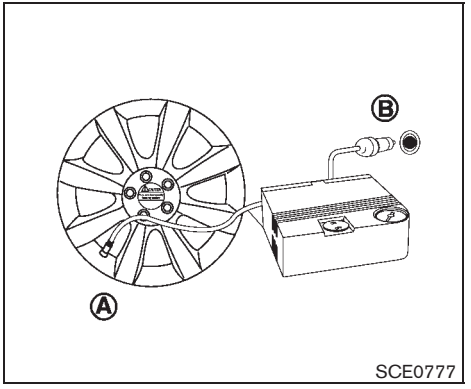

11. Vissez correctement le tube du compresseur d'air dans la valve du pneu (A) . Insérez sa prise d'alimentation dans la prise électrique (B) du véhicule. Tournez le contacteur d'allumage en position ACC. Activez ensuite le compresseur et gonflez les pneus à la pression indiquée sur l'étiquette des renseignements sur les pneus et le chargement collée sur le montant central du côté conducteur.

⚠ ATTENTION

L'anneau situé à l'extrémité de la durite du compresseur d'air risque d'être chaude après utilisation. Laissez-le refroidir afin d'éviter de vous brûler.

⚠ PRÉCAUTION

Le fait d'utiliser le compresseur d'air pendant une période prolongée peut endommager ce dernier et ne pas permettre de gonfler le pneu à la pression spécifiée. Évitez d'utiliser le compresseur de manière continue pendant plus de 10 minutes.

REMARQUE :
Si le pneu ne se gonfle pas à la pression d'air correcte dans un laps de temps de 10 minutes, le pneu est alors sérieusement endommagé en ne peut être réparé à l'aide du kit pour réparation d'urgence en cas de crevaison. Vous devez contacter un service de remorquage professionnel ou votre concessionnaire NISSAN.

12. Retirez le compresseur d'air de la valve du pneu. Rangez correctement le kit de réparation d'urgence en cas de crevaison dans le coffre. Conduisez immédiatement le véhicule à une vitesse de 80 km/h (50 mi/h) ou moins.

REMARQUE :
Le fait de conduire le véhicule à des vitesses supérieures à 80 km/h (50 mi/h) peut entraîner des vibrations.

13. Après avoir conduit 10 minutes ou sur 5 km (3 mi), vérifiez la pression du pneu. La réparation provisoire peut être considérée comme définitive si la pression du pneu ne chute pas.

    Si la pression du pneu est inférieure à la pression spécifiée, répétez les étapes de l'étape 11 à 13. Si la pression chute à nouveau ou passe en dessous de 130 kPa (19 psi), **le pneu ne peut pas être réparé avec le kit de réparation d'urgence en cas de crevaison**. Appelez un concessionnaire NISSAN.

⚠ PRÉCAUTION

Si la pression du pneu passe en dessous de 130 kPa (19 psi) et reste basse, même après avoir répété les étapes 11 à 13, le pneu n'est pas réparable à l'aide du kit de réparation d'urgence en cas de crevaison. Arrêtez le véhicule et contactez un concessionnaire NISSAN ou un service de remorquage professionnel.

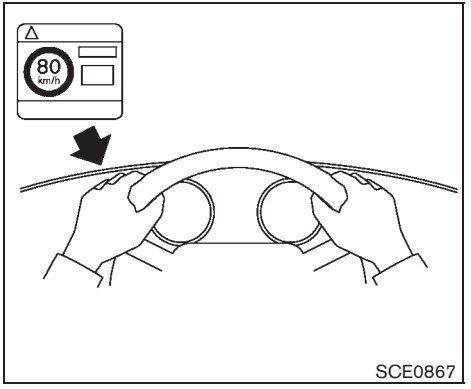

SCE0867

Type B :

1. Ouvrez le couvercle du compresseur d'air et retirez l'étiquette de restriction de vitesse et mettez-le à un endroit visible par le conducteur lors de la conduite.

⚠ PRÉCAUTION

Ne posez pas l'étiquette de restriction de vitesse sur rembourrage du volant, le compteur de vitesse ou sur les emplacements de témoin lumineux.

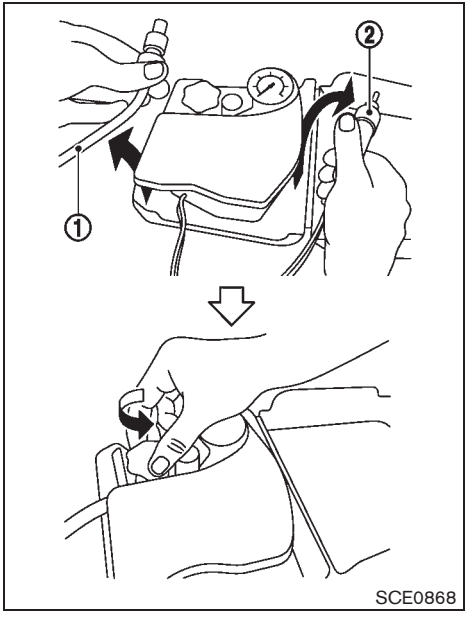

SCE0868

2. Retirez la durite ① et la prise d'alimentation ② du compresseur d'air. Retirez le bouchon du porte-bouteille du compresseur d'air.

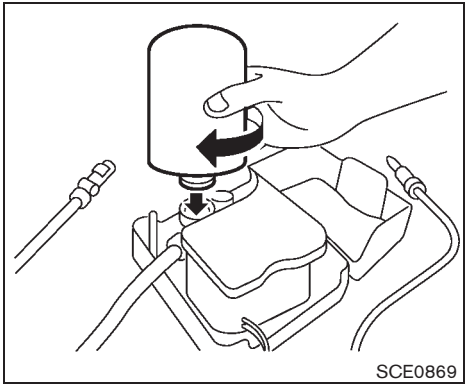

3. Retirez le bouchon de la bouteille contenant du produit d'étanchéité pour pneu et vissez la bouteille dans le sens des aiguilles d'une montre dans le porte-bouteille. (Gardez le sceau de la bouteille intact. Le fait de visser la bouteille dans le porte-bouteille percera le sceau.)
4. Retirez le bouchon de la valve du pneu crevé.

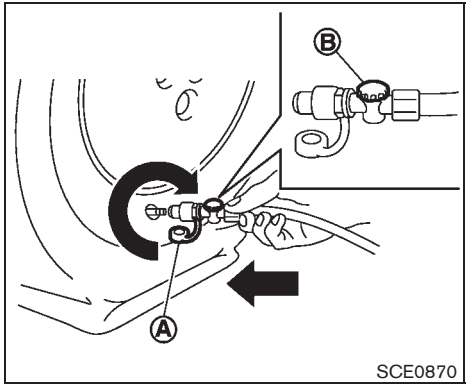

5. Retirez le bouchon de protection Ⓐ de la durite et vissez la durite fermement dans la valve du pneu. Assurez-vous que le détendeur de pression Ⓑ est fermement serré. Assurez-vous que la commande de compresseur est en position OFF (○) puis insérez sa prise d'alimentation dans la prise électrique du véhicule.

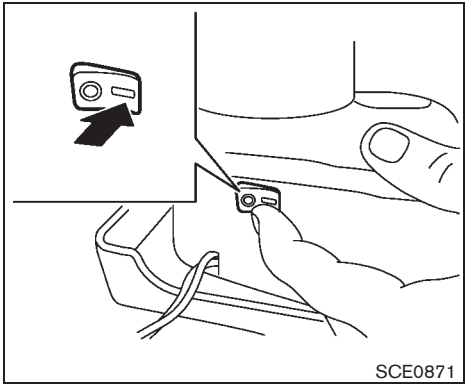

6. Tournez le contacteur d'allumage en position «ACC». Puis tournez la commande du compresseur en position ON (−) et si possible, gonflez le pneu à la pression spécifiée sur l'étiquette des renseignements sur les pneus et le chargement collée le montant central du côté conducteur ou au minimum à 180 kPa (26 psi). Éteignez le compresseur d'air brièvement pour vérifier la presssion du pneu à l'aide du manomètre.

   Si le pneu est gonflé à une pression supérieure que celle spécifiée, baissez la pression du pneu en libérant l'air à l'aide du détendeur de pression.

REMARQUE :
Le manomètre du compresseur peut indiquer une pression de 600 kPa (87 psi) pendant environ 30 secondes lors du gonflage du pneu. Le manomètre indique la pression intérieure de la bouteille du produit d'étanchéité. Lorsque le produit d'étanchéité a été injecté dans le pneu, l'indication du manomètre baisse et indiquera la pression réelle du pneu.

⚠ ATTENTION

- **Pour éviter tout risque de blessures graves lors d'utilisation du kit de réparation d'urgence en cas de crevaison :**
  - **— Serrez fermement la durite du compresseur dans la valve du pneu. Vous risqueriez autrement une éclaboussure du produit d'étanchéité dans l'air et par conséquent sur vos yeux et sur votre peau.**
- **Ne vous tenez pas directement à côté du pneu endommagé lors de son gonflage, il risque de s'éclater. S'il y a des fissures ou des bosses, éteignez immédiatement le compresseur.**

Si la pression du pneu n'augmente pas à **180 kPa (26 psi) dans les 10 minutes**, le pneu peut être endommagé sérieusement et **le pneu ne peut pas être réparé avec le kit de réparation d'urgence en cas de crevaison.** Contactez un concessionnaire NISSAN.

7. Lorsque la pression du pneu est à la valeur spécifiée, éteignez le compresseur d'air. Si la pression ne peut être amenée à la valeur spécifiée, le compresseur d'air peut être éteint à une valeur minimum de 180 kPa (26 psi). Retirez la prise d'alimentation de la prise électrique et retirez rapidement la durite de la valve du pneu. Posez le bouchon de protection et le bouchon de valve. Rangez correctement le kit de réparation d'urgence en cas de crevaison dans le coffre.

⚠ PRÉCAUTION

Pour éviter tout risque de blessures graves lors du rangement du kit de réparation d'urgence en cas de crevaison :

— Laissez la bouteille du produit d'étanchéité vissée dans le compresseur. Vous risqueriez autrement une éclaboussure du produit d'étanchéité dans l'air et par conséquent sur vos yeux et sur votre peau.

8. Conduisez immédiatement le véhicule pendant 10 minutes ou 3 km (2 mi) à une vitesse inférieure ou égale à 80 km/h (50 mi/h).
9. Après la conduite, assurez-vous que la commande du compresseur d'air est en position ON, puis vissez fermement la durite dans la valve du pneu. Vérifiez la pression du pneu à l'aide du manomètre. La réparation provisoire peut être considérée comme définitive si la pression du pneu ne chute pas.

   Avant la conduite, assurez-vous que la pression est réglée à la pression spécifiée sur l'étiquette des renseignements sur les pneus et le chargement.
10. Si la pression du pneu chute, répétez les étapes de l'étape 5 à 9. Si la pression chute à nouveau ou passe en dessous de 130 kPa (19 psi), **le pneu ne peut pas être réparé avec le kit de réparation d'urgence en cas de crevaison.** Contactez un concessionnaire NISSAN.

    La bouteille de produit d'étanchéité et la

durite ne peuvent pas être réutilisées pour la réparation d'autres pneus crevés. Contactez un concessionnaire NISSAN pour l'achat des remplacements.

Après réparation de pneu

Contactez un concessionnaire NISSAN au plus tôt pour faire réparer ou remplacer le pneu.

⚠ ATTENTION

- **Après avoir utilisé du produit d'étanchéité d'urgence pour pneu pour réparer une crevaison mineure, ne conduisez pas le véhicule à des vitesses supérieures à 80 km/h (50 mi/h).**
- **Juste après avoir utilisé du produit d'étanchéité d'urgence pour pneu afin de réparer une crevaison mineure, amenez votre véhicule chez un concessionnaire NISSAN pour faire vérifier, réparer ou remplacer le pneu. Le produit d'étanchéité d'urgence pour pneu ne peut rendre étanche un pneu crevé de manière permanente. Le fait de continuer à conduire le véhicule sans avoir réparé le pneu de manière définitive peut engendrer un accident.**
- **Si vous utilisez du produit d'étanchéité d'urgence pour pneu afin de réparer une crevaison mineure, votre concessionnaire NISSAN devra également remplacer le capteur TPMS en plus de la réparation ou du remplacement du pneu.**
- **NISSAN recommande d'utiliser uniquement le produit d'étanchéité d'urgence pour pneu d'origine NISSAN fourni avec votre véhicule. D'autres produits d'étanchéité pour pneu peuvent endommager le corps de valve et entraîner une perte de pression d'air au niveau du pneu.**

DÉMARRAGE À L'AIDE D'UNE BATTERIE DE SECOURS

Pour démarrer le moteur à l'aide d'une batterie de secours, procédez les instructions et les précautions comme suit.

⚠ ATTENTION

- **Le démarrage du moteur à l'aide d'une batterie de secours peut faire exploser la batterie et causer des blessures graves voire mortelles s'il n'est pas effectué convenablement. Ceci peut également endommager le véhicule.**
- **La batterie dégage des gaz hydrogènes explosifs. Gardez la batterie à distance de toute flamme vive ou étincelles.**
- **Évitez tout contact du liquide de batterie avec les yeux, la peau, les vêtements ou les surfaces peintes. Le liquide de batterie est un composé d'acide sulfurique corrosif qui peut engendrer des brûlures graves. En cas de contact avec le liquide de batterie, lavez immédiatement la surface affectée à grande eau.**
- **Tenez la batterie hors de portée des enfants.**

- **La tension nominale de la batterie de secours doit être de 12 volts. L'utilisation d'une batterie de tension nominale incorrecte peut endommager le véhicule.**
- **Pour travailler à proximité des batteries, portez toujours des lunettes de sécurité appropriées et retirer bagues, bracelets métalliques et autres bijoux. Il ne faut pas vous pencher sur la batterie lors du démarrage à l'aide d'une batterie de secours.**
- **N'essayez pas de tenter un démarrage à l'aide d'une batterie de secours lorsque la batterie est gelée. Celle-ci pourrait exploser et causer de graves blessures.**
- **Ce véhicule est doté d'un ventilateur de refroidissement du moteur automatique. Ce ventilateur peut se mettre en marche à tout moment. N'approchez jamais les mains ou d'autres objets du ventilateur.**

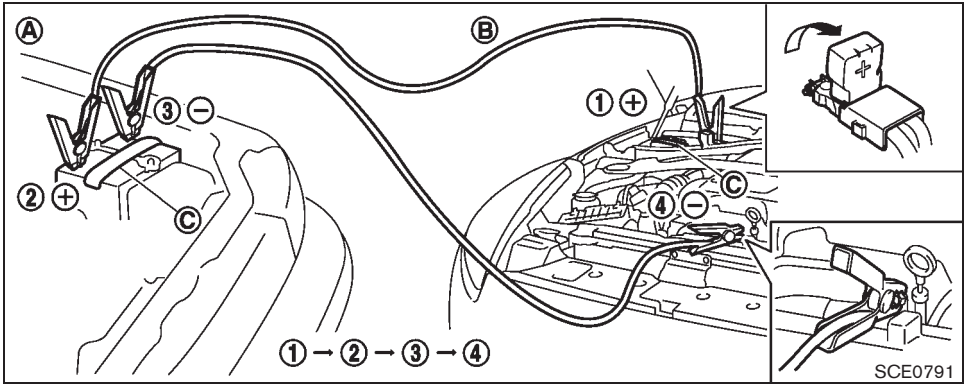

⚠ ATTENTION

Procédez toujours comme indiqué ci-dessous. Autrement, le système de charge pourrait être endommagé et causer des blessures graves.

1. Si la batterie de secours se trouve dans un autre véhicule Ⓐ , placez les deux véhicules (Ⓐ et Ⓑ) de sorte que les batteries soient aussi proches que possible l'une de l'autre.

   Les deux véhicules ne doivent pas se toucher.

2. Serrez le frein de stationnement. Déplacez le levier sélecteur à la position P (stationnement) (modèles à boîte de vitesses automatique). Déplacez le levier de vitesse en position N (point mort) (modèles à boîte de vitesses manuelle). Mettez hors fonction tous les accessoires électriques dont vous n'avez pas besoin (éclairage, chauffage, climatisation, etc.).
3. Enlevez les bouchons de la batterie (si le véhicule en est équipé). Recouvrez la batterie d'un chiffon bien essoré Ⓒ pour réduire le danger d'explosion.
4. Branchez les câbles volants tel qu'illustré (① → ② → ③ → ④).

Si la batterie est débranchée ou déchargée, le volant se bloque et il est impossible de le tourner. Alimentez la batterie avec des câbles volants avant d'appuyer sur le contacteur d'allumage et de libérer le verrouillage du volant.

⚠ PRÉCAUTION

- **Branchez toujours positif (+) à positif (+) et négatif (−) à la masse du châssis (tel qu'illustré) — non pas à la batterie.**
- **Assurez-vous que les câbles ne touchent aucune pièce mobile dans le compartiment-moteur et que leurs pinces ne touchent aucune autre pièce métallique.**

5. Mettez le moteur de l'autre véhicule Ⓐ en marche et laissez-le tourner pendant quelques minutes.
6. Maintenez le régime du moteur Ⓐ à environ 2.000 rpm et démarrez le moteur en panne Ⓑ de manière normale.

⚠ PRÉCAUTION

N'utilisez pas le démarreur pendant plus de 10 secondes. Si le moteur ne démarre pas immédiatement, poussez le contacteur d'allumage en position OFF et attendez 10 secondes avant d'effectuer une nouvelle tentative.

7. Après le démarrage du moteur, débranchez prudemment le câble négatif et puis le câble positif (④ → ③ → ② → ①).
8. Reposez les bouchons de la batterie (si le véhicule en est équipé). Jetez le chiffon utilisé pour couvrir les trous des éléments de la batterie, car il se peut qu'il soit imbibé d'acide corrosif.
9. Remettez le couvercle de la batterie.

N'essayez jamais de démarrer le moteur en le poussant.

⚠ PRÉCAUTION

- **Les modèles à boîte de vitesses automatique ne peuvent pas être démarrés par poussée ou remorquage. Une telle manœuvre pourrait endommager sérieusement la boîte de vitesses.**
- **Les véhicules équipés de catalyseur à trois voies ne doivent pas être démarrés par poussée, car le catalyseur à trois voies serait endommagé.**
- **N'essayez jamais de démarrer le véhicule en le remorquant. Lorsque le moteur démarre, le véhicule risque de bondir vers l'avant et de heurter le véhicule remorqueur.**

⚠ PRÉCAUTION

- **Ne continuez pas à rouler si le moteur surchauffe. Ceci pourrait endommager le moteur ou provoquer un incendie du véhicule.**
- **Pour éviter tout risque de brûlure, n'enlevez jamais le bouchon du radiateur lorsque le moteur est encore chaud. Au moment d'enlever le bouchon du radiateur, de l'eau chaude sous pression risque de s'en échapper brusquement et de provoquer des blessures.**
- **N'ouvrez pas le capot si de la vapeur en sort.**

Si le moteur surchauffe (l'indicateur montre une température excessive), si le moteur manque de puissance, ou si des bruits anormaux se font entendre, procédez comme suit :

1. Stationnez le véhicule à l'écart de la route en sécurité, serrez le frein de stationnement et déplacez le levier sélecteur en position P (stationnement) (modèles à boîte de vitesses automatique). Déplacez le levier de vitesse en position N (point mort) (modèles à boîte de vitesses manuelle).

   N'arrêtez pas le moteur.
2. Désactivez la climatisation. Baissez toutes les vitres, poussez le curseur de température du chauffage ou de la climatisation à fond vers la position chaude et réglez le ventilateur de l'appareil de chauffage en vitesse rapide.
3. Si la surchauffe du moteur est causée par une température ambiante très élevée ou la conduite prolongée en pente, faites tourner le moteur à environ 1.500 rpm jusqu'à ce que l'indicateur de température reprenne une valeur normale.
4. Sortez du véhicule. Avant d'ouvrir le capot, regardez et écoutez si des vapeurs ou du liquide de refroidissement ne fuient pas du radiateur. (Si de la vapeur ou du liquide de refroidissement s'échappe du véhicule, éteignez le moteur.) N'ouvrez pas le capot lorsqu'il y a de la vapeur ou du liquide de refroidissement qui s'en échappe.
5. Ouvrez le capot du moteur.

⚠ ATTENTION

Si de la vapeur ou de l'eau jaillit du moteur, tenez-vous à l'écart pour éviter tout risque de brûlure.

6. Vérifiez visuellement si le ventilateur tourne. Les durites du radiateur et le radiateur ne doivent pas fuir. Si le liquide de refroidissement fuit ou si le ventilateur du radiateur ne fonctionne pas, arrêtez le moteur.

⚠ ATTENTION

Faites attention de ne pas approcher les mains, les cheveux, les bijoux ou les vêtements des courroies du moteur ou du ventilateur du radiateur. Le ventilateur de refroidissement du moteur peut se mettre en marche à n'importe quel moment.

7. Lorsque le moteur est refroidi, vérifiez le niveau du liquide de refroidissement dans le réservoir, moteur en marche. Au besoin, ajoutez du liquide au réservoir. Faites effectuer les réparations par le concessionnaire NISSAN le plus proche.

REMORQUAGE DU VÉHICULE

En cas de remorquage de votre véhicule, toutes les réglementations fédérales (provinciales au Canada) et locales doivent être suivies. Un équipement de remorquage inapproprié peut endommager le véhicule. Des directives de remorquage peuvent être obtenues auprès d'un concessionnaire NISSAN. Les services de remorquage locaux sont tenues au courant des règlements et des méthodes à suivre. Pour assurer le remorquage approprié du véhicule et éviter tout risque de dégât, NISSAN recommande de confier tout remorquage à une entreprise de dépannage. Il est conseillé de demander au conducteur de la dépanneuse de lire les précautions suivantes.

⚠ ATTENTION

- **Ne roulez jamais dans un véhicule remorqué.**
- **Ne passez jamais sous le véhicule lorsqu'il est soulevé par une remorqueuse.**

⚠ PRÉCAUTION

- **Au remorquage, assurez-vous que la boîte de vitesses, les essieux, la direction et la transmission sont en bon état de fonctionnement. Si l'un de ces organes est endommagé, il est nécessaire d'utiliser des chariots de remorquage ou un camion à plateau.**
- **Fixez toujours des chaînes de sécurité avant le remorquage.**

Pour l'information au sujet du remorquage de votre véhicule derrière un véhicule de camping, reportez-vous à «REMORQUAGE À PLAT» dans le chapitre «9. Données techniques et informations au consommateur» dans ce manuel.

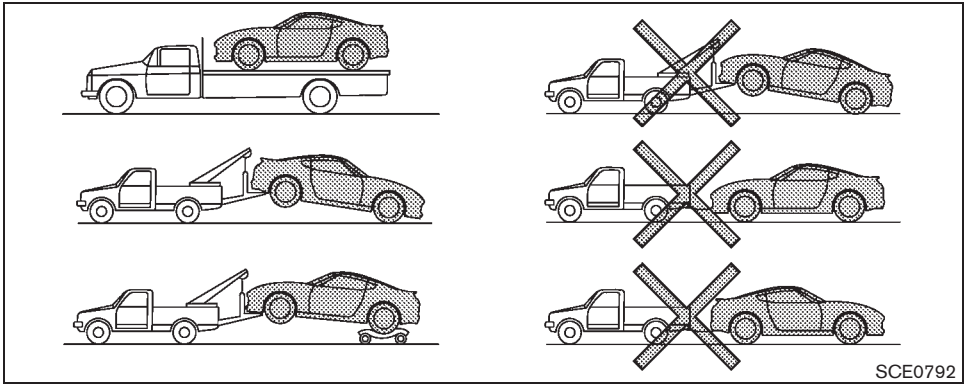

REMORQUAGE RECOMMANDÉ PAR NISSAN (sauf pour les modèles NISMO)

NISSAN recommande de remorquer le véhicule avec les roues motrices (arrière) soulevées ou de le transporter sur un camion à plateau comme il est illustré.

⚠ PRÉCAUTION

- **Ne remorquez jamais un véhicule équipé d'une boîte de vitesses automatique avec les roues arrière au sol ou avec les quatre roues au sol (en avant ou en arrière), car ceci risquerait d'endommager la transmission et d'entraîner des réparations onéreuses. Si le véhicule doit être remorqué avec les roues avant soulevées, placez toujours les roues arrière sur un chariot.**
- **Si le véhicule doit être remorqué avec les roues avant levées, placez toujours les roues arrière sur un chariot : Tournez le contacteur d'allumage en position ACC ou ON et fixez le volant en ligne droite avec une corde ou un dispositif semblable. Ne bloquez jamais le volant en sélectionnant la position LOCK. Vous risquez d'endommager le mécanisme de verrouillage du volant.**
- **S'il n'est pas possible de faire autrement que de remorquer le véhicule à boîte de vitesses manuelle avec les roues arrière au sol (si vous n'utilisez pas de chariots de remorquage) ou avec les quatre roues au sol :**
  - **— Tournez le contacteur d'allumage en position ON et éteignez tous les accessoires.**
  - **— Desserrez toujours le frein de stationnement.**
  - **— Placez le levier de vitesse de boîte de vitesses sur N (point mort).**
  - **— Respectez les distances et les vitesses indiquées ci-dessous dans le cas des véhicules à boîte de vitesses manuelle uniquement :**
    - **Roues arrière au sol :**
      Vitesse : Moins de 80 km/h (50 mi/h)
      Distance : Moins de 80 km (50 mi)
    - **Quatre roues au sol :**
      Vitesse : Moins de 112 km/h

(70 mi/h)
Distance : Moins de 800 km (500 mi)

— Si la vitesse ou la distance doivent dépasser les valeurs ci-dessus, détachez l'arbre de transmission avant le remorquage pour éviter tout dégât à la transmission.

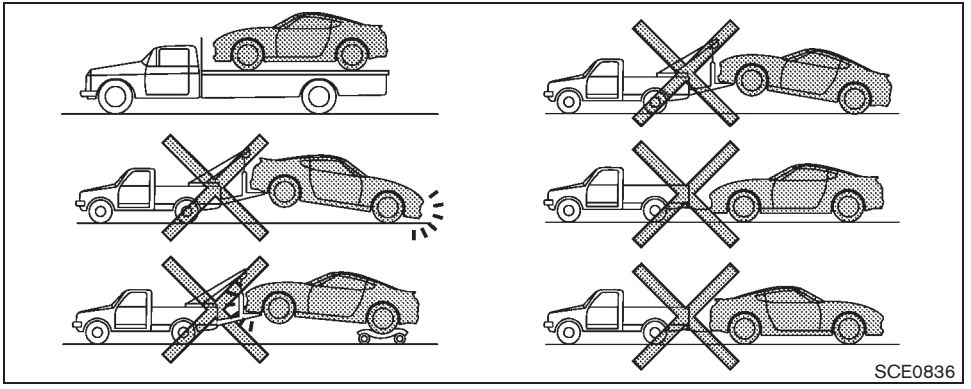
SCE0836

REMORQUAGE RECOMMANDÉ PAR NISSAN (pour les modèles NISMO)

⚠ PRÉCAUTION

Ne remorquez pas les modèles NISMO avec une des roues posée au sol ou avec les roues avant ou arrière soulevées, car ceci pourrait endommager le pare-chocs avant équipé d'un séparateur aérodynamique, le pare-chocs arrière équipé d'un diffuseur aérodynamique ou les tuyaux d'échappement.

NISSAN recommande de placer le véhicule sur un camion à plate-forme comme le montre l'illustration.

RÉCUPÉRATION DU VÉHICULE (libérer un véhicule coincé)

⚠ ATTENTION

- **Écartez-vous du véhicule lorsque vous essayez de le dégager.**
- **Ne faites pas tourner vos roues à grande vitesse. Ceci pourrait faire exploser les pneus et causer de graves blessures. Certaines pièces du véhicule pourraient également surchauffer ou être endommagées.**

Tracter un véhicule bloqué

Si votre véhicule est coincé dans le sable, dans la neige, dans la boue, etc. Utilisez une sangle de remorquage ou un autre dispositif conçu spécialement pour la récupération de véhicule. Suivez toujours les instructions du fabricant pour l'utilisation du dispositif de récupération.

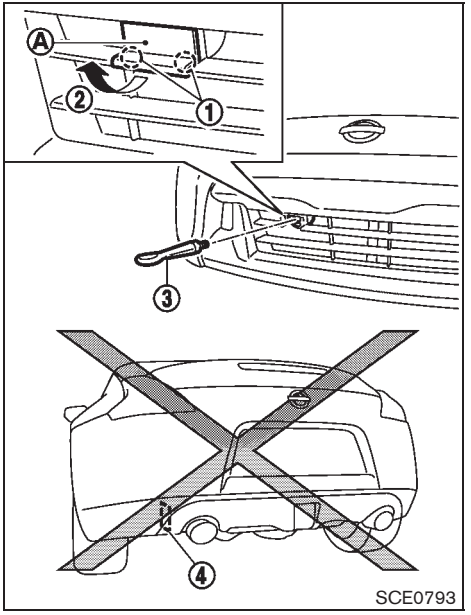

1. Accédez à l'orifice de fixation du crochet de remorquage.

   Sauf pour les modèles NISMO : Pour retirer le couvercle (A), décrochez d'abord les griffes (1) en utilisant un outil approprié recouvert d'un chiffon, et puis tirez le côté inférieur du couvercle (2).

   Pour les modèles NISMO : Si la plaque d'immatriculation et le support avant sont installés, retirez-les provisoirement. (Reportez-vous à «INSTALLATION DE LA PLAQUE D'IMMATRICULATION FRONTALE» dans le chapitre «9. Données techniques et informations au consommateur» pour plus de détails concernant les procédures d'installation.) Un tournevis est fourni avec les outils de levage pour la dépose.

2. Installez en sécurité le crochet de récupération (3) (entreposé avec les outils de levage) tel qu'illustré. Fixez la sangle de récupération au crochet de récupération.

N'utilisez pas les crochets d'arrimage (4) pour remorquer ou récupérer un véhicule.

Assurez-vous que le crochet est bien remis dans son endroit original après l'utilisation.

Replacez le cache du crochet de remorquage (sauf pour les modèles NISMO) ou la plaque d'immatriculation avant (pour les modèles NISMO).

⚠ PRÉCAUTION

- **Les chaînes ou câbles de remorquage doivent être attachés uniquement aux crochets de récupération du véhicule ou sur les poutres de**

charpente du véhicule. En cas de mauvaise procédure, la carrosserie pourrait être endommagée.

- **N'utilisez pas des crochets d'arrimage pour dégager un véhicule coincé dans le sable, la neige, la boue, etc.**
- **Ne remorquez jamais un véhicule en utilisant des crochets d'arrimage ou de récupération.**
- **Tirez toujours le câble droit en avant du véhicule. Ne tirez jamais le véhicule de côté.**
- **Les dispositifs de levage doivent être acheminés en veillant à ce qu'ils ne touchent aucun organe de la suspension, de la direction, du circuit de freinage ou du circuit de refroidissement.**
- **Il n'est pas recommandé d'utiliser des cordes ou des sangles en toile pour tirer un véhicule à remorquer ou à récupérer.**

Faire balancer un véhicule bloqué

Si votre véhicule est coincé dans le sable, la neige, la boue, etc., suivez les procédures suivantes :

1. Arrêtez le système de contrôle de dynamique du véhicule (VDC).
2. Assurez-vous que l'avant et l'arrière du véhicule ne sont pas obstrués.
3. Tournez le volant à droite et à gauche afin de libérer les pneus avant.
4. Faites basculer doucement le véhicule vers l'avant et vers l'arrière.
   - Alternez l'embrayage entre les vitesses R (marche arrière) et D (conduite) (modèles à boîte de vitesses automatique) ou 1ère (première) et R (marche arrière) (modèles à boîte de vitesses manuelle).
   - Appuyez le plus faiblement possible sur l'accélérateur afin de conserver le mouvement de bascule du véhicule.
   - Relâchez la pédale de l'accélérateur avant de changer de vitesses entre R (marche arrière) et D (conduite) (boîte de vitesses automatique) ou 1ère et R (marche arrière) (modèles à boîte de vitesses manuelle).
   - Évitez de faire tourner les roues à plus de 55 km/h (35 mi/h).
5. Si le véhicule ne peut être libéré après quelques essais, contactez un service de remorquage professionnel afin de remorquer le véhicule.

AGENDA

7 Aspect et entretien

Nettoyage de l'extérieur 7-2
- Lavage 7-2
- Cirage 7-3
- Suppression des taches 7-4
- Dessous de caisse 7-4
- Vitre 7-4
- Roues 7-4
- Parties chromées 7-5
- Revêtement de pneu 7-5

Nettoyage de l'intérieur 7-5
- Désodorisants 7-6
- Tapis de sol 7-6
- Ceintures de sécurité 7-7

Protection contre la corrosion 7-7
- Facteurs de corrosion du véhicule les plus courants 7-7
- Influence des facteurs environementaux sur le taux de corrosion 7-7
- Protection du véhicule contre la corrosion 7-7

NETTOYAGE DE L'EXTÉRIEUR

Pour que le véhicule garde un aspect agréable, il est très important de l'entretenir correctement.

Afin de protéger la surface de la peinture, lavez votre véhicule dès que possible :

- après la pluie pour éviter tout dommage éventuel par des précipitations acides
- après avoir conduit en bord de mer
- si les surfaces peintes sont salies par de la fiente d'oiseau, de la suie, de la sève d'arbre, des insectes ou des particules de métal
- lorsque de la poussière ou de la boue s'accumulent sur la carrosserie

Dans la mesure du possible, nous vous recommandons de mettre votre véhicule dans un garage ou sous un abri couvert.

Si le véhicule doit être garé à l'extérieur, mettez-le à l'ombre ou recouvrez-le d'une housse de protection.

Faites très attention de ne pas rayer la peinture lors de la pose ou du retrait de la housse.

LAVAGE

Enlevez la saleté du véhicule avec une éponge humide et beaucoup d'eau. Nettoyez le véhicule soigneusement avec du savon doux tel qu'un savon spécial pour voiture ou un produit de lavage de vaisselle mélangé à de l'eau propre et tiède (jamais chaude).

⚠ PRÉCAUTION

- **N'utilisez pas de lave-auto utilisant des détergents acides. Certains lave-auto, particulièrement ceux sans brosse, utilise de l'acide pour nettoyer le véhicule. Cet acide peut réagir avec certains composants en plastique du véhicule et causer des craquelures. Cela affecterait leur apparence ainsi éventuellement que leur bon fonctionnement. Faites toujours confirmer que votre lave-auto n'utilise pas d'acide.**
- **N'utilisez ni savon fort, ni détergents chimiques puissants, ni essence, ni solvants.**
- **Ne lavez pas le véhicule aux rayons directs du soleil ou lorsque la carrosserie est chaude pour éviter une tache par l'eau.**
- **Évitez les chiffons rugueux ou pelucheux tels que les gants de lavage. Faites attention de ne pas rayer ou abîmer les surfaces peintes en enlevant les plaques de boue ou autres corps étrangers.**
- **Pour les modèles Roadster, respectez les consignes suivantes :**
  - **N'utilisez pas de lave-auto automatique ou à haute pression. La capote risque d'être endommagée.**
  - **Évitez d'appliquer une pression d'eau directe, telle que l'eau sous pression de boyaux de maison, sur le revêtement de la capote et de la carrosserie du véhicule. Évitez d'appliquer de l'eau continuellement sur les pièces autour de la capote et des vitres. L'eau pourrait ainsi s'infiltrer à l'intérieur de votre véhicule.**

Rincez abondamment le véhicule à l'eau claire.

Les replis de la carrosserie et des portières, les serrures et le capot sont particulièrement affectés par les sels de route. Par conséquent, ces parties du véhicule doivent être lavées régulièrement. Après chaque lavage, assurez-vous que les trous d'écoulement percés à la base des portières et du hayon sont dégagés et assurent un écoulement satisfaisant de l'eau. Lavez la partie inférieure de la carrosserie et l'intérieur des ailes pour décoller les accumulations de boue et de sel.

Évitez de laisser des taches d'eau sur la peinture en utilisant un chamois mouillé pour sécher le véhicule.

Entretien et nettoyage de capote (modèles Roadster)

Un entretien et une manipulation adéquats doivent être respectés afin que la capote conserve une belle apparence. Un mauvais entretien pourrait raidir, tacher ou feutrer le tissu de la capote. Suivez les instructions montrées dans cette section.

Il n'est pas nécessaire de laver la capote toutes les fois que vous lavez la carrosserie, mais nettoyez la régulièrement avant qu'elle ne devienne très sale. Laisser la capote sale ou souillée pendant trop longtemps détériora la qualité du matériel de la capote.

Enlevez la poussière ou la saleté sur la capote à l'aide d'une brosse douce ou d'une éponge, puis rincez avec de grandes quantités d'eau. Lorsque la capote est très sale, lavez avec un détergent doux, tel qu'un nettoyant générique conçu spécialement pour les capotes en tissu ou avec un détergent à vaisselle mélangé à de l'eau propre et tiède (jamais chaude). Rincez la capote à nouveau avec beaucoup d'eau afin d'enlever toute trace de résidu de savon.

⚠ PRÉCAUTION

- **N'utilisez ni savon fort, ni détergents chimiques puissants, ni essence, ni solvants.**
- **Si du produit de nettoyage pour vitres entre en contact avec le la capote, lavez-le immédiatement avec de l'eau propre.**
- **N'appliquez pas une pression d'eau directe, telle que l'eau sous pression de boyaux de maison, sur le revêtement de la capote et de la carrosserie du véhicule, car l'eau pourrait s'infiltrer à l'intérieur de votre véhicule.**

Après le nettoyage, assurez-vous que la capote et son rangement sont complètement **secs** avant de l'ouvrir. Ouvrir la capote lorsqu'elle est mouillée ou humide pourrait causer des dégâts d'eau à l'intérieur de la voiture, des taches ou de la moisissure sur la capote.

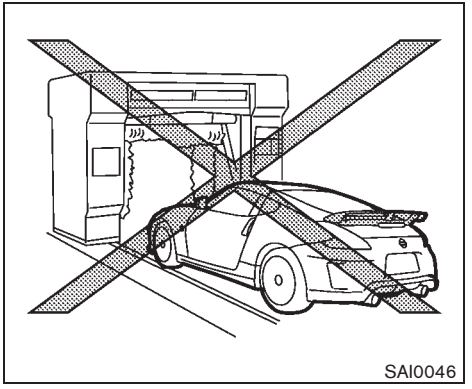
SAI0046

Modèles NISMO

⚠ PRÉCAUTION

N'utilisez pas de lave-auto pour les modèles NISMO. Le becquet arrière pourrait être endommagé.

CIRAGE

Un entretien à base de cire protégera la peinture et gardera au véhicule son apparence neuve. Il est recommandé de polir la carrosserie pour éviter les cernes et les accumulations de cire avant de faire le cirage.

Un concessionnaire NISSAN peut vous aider à

choisir un produit approprié.

- Ne cirez votre véhicule qu'après l'avoir bien lavé. Suivez les instructions fournies avec la cire.
- N'utilisez pas de cire contenant des abrasifs, des pâtes de nettoyage rugueuses ou des nettoyants qui risqueraient d'endommager le fini de votre véhicule.

L'utilisation de cire à polir abrasive ou d'une polisseuse sur une peinture vernissée risque de ternir le fini ou de laisser des traces de cercles.

SUPPRESSION DES TACHES

Éliminez le plus vite possible les taches sur les surfaces peintes pour éviter qu'elles ne s'y fixent. Des produits de nettoyage spéciaux sont en vente chez un concessionnaire NISSAN ou dans les magasins d'accessoires automobiles.

DESSOUS DE CAISSE

Dans les régions où l'on utilise du sel pour dégeler les routes en hiver, le dessous de caisse doit être régulièrement nettoyé. Ceci empêche les amoncellements de saletés et de sel qui accélèrent la corrosion du dessous de caisse et de la suspension. Avant l'hiver et au début du printemps, le dessous de la caisse doit être vérifié et le traitement antirouille refait au besoin.

VITRE

Utilisez un produit de nettoyage pour verre afin de supprimer les pellicules de fumée et de poussière sur les surfaces vitrées. Il est normal que les glaces du véhicule se recouvrent de cette pellicule lorsque le véhicule a été stationné au soleil. Un produit de nettoyage pour le verre et un chiffon humide permettent de supprimer cette pellicule.

⚠ PRÉCAUTION

- **Lorsque vous nettoyez l'intérieur des vitres, n'utilisez pas d'outil à bord coupant, de produit abrasif ni désinfectant à base de chlore. Ces produits risquent d'endommager les conducteurs électriques, les éléments de l'antenne radio ou les éléments de dégivreur de lunette arrière.**
- **Si du nettoyant pour vitre se répand sur la capote, lavez-la immédiatement avec de l'eau claire (modèles Roadster).**

ROUES

Lavez les roues lors du lavage du véhicule pour les garder propres.

- Nettoyez le côté intérieur des roues lorsque les roues sont déposées ou lors du lavage du bas de caisse du véhicule.
- Inspectez régulièrement les jantes de roue pour vérifier qu'il n'y a pas de déformation ou de corrosion. Ce genre de dommage pourrait entraîner une perte de pression des pneus ou une mauvaise étanchéité des talons.
- NISSAN recommande de cirer les flancs des roues pour les protéger des sels de route dans les régions où de tels sels sont utilisés pendant l'hiver.

⚠ PRÉCAUTION

N'utilisez pas de produits abrasifs pour nettoyer les roues.

Roues en alliage d'aluminium

Lavez les roues régulièrement avec une éponge humectée d'une solution savonneuse douce, en particulier pendant l'hiver, pour éliminer les sels de route. De tels sels peuvent provoquer la décoloration des roues.

⚠ PRÉCAUTION

Respectez les instructions suivantes pour éviter de tacher ou de décolorer

les roues :

- **N'appliquez pas de produit de nettoyage trop acide ou alcalin pour le nettoyage des roues.**
- **N'appliquez pas de détergents sur les roues lorsqu'elles sont chaudes. La température de la roue devrait être inférieure à la température extérieure.**
- **Rincez abondamment la roue afin de retirer le produit de nettoyage 15 minutes après l'application du produit.**

PARTIES CHROMÉES

Nettoyez toutes les parties chromées régulièrement avec un produit spécial pour le chrome afin d'en préserver le lustre.

REVÊTEMENT DE PNEU

NISSAN ne recommande pas l'utilisation de revêtements de pneu. Les fabricants de pneus appliquent une couche sur les pneus pour éviter la décoloration du caoutchouc. Si un revêtement est appliqué sur les pneus, une réaction peut se produire avec la couche et former un composé. Ce composé peut se détacher du pneu lors de la conduite et se fixer à la peinture du véhicule.

Si vous choisissez d'utiliser un revêtement de pneu, prenez les précautions suivantes :

- Utilisez un revêtement de pneu à base d'eau. La couche sur le pneu se dissout plus facilement avec un revêtement de pneu à base d'huile.
- Appliquez une fine couche de revêtement de pneu pour éviter qu'il ne s'insère dans les sculptures ou les rainures du pneu (ce qui serait difficile à retirer).
- Essuyez l'excès de revêtement de pneu à l'aide d'une serviette sèche. Assurez-vous que le revêtement de pneu est complètement retiré des sculptures ou des rainures.
- Laissez le revêtement de pneu sécher tel que recommandé par le fabricant de revêtement de pneu.

Nettoyez régulièrement l'intérieur du véhicule, les pièces en plastique et les sièges avec une brosse hérissée douce ou un aspirateur. Essuyez les surfaces en vinyle et en cuir avec un linge propre et doux imbibé d'une solution savonneuse douce.

Un entretien et un nettoyage réguliers sont nécessaires pour conserver l'aspect du cuir.

Respectez toujours les recommandations du fabricant lors de l'utilisation d'un produit protecteur pour tissus. Certains de ces produits contiennent des produits chimiques qui peuvent décolorer les tissus.

Utilisez un chiffon trempé dans de l'eau seulement pour nettoyer les verres de compteur et de jauge.

⚠ ATTENTION

N'utilisez pas de nettoyant à l'eau ou acides (nettoyant à vapeur chaud) sur le siège. Cela pourrait endommager le siège ou le capteur de classification d'occupant. Cela peut également affecter la bonne marche du système de coussin gonflable et causer des blessures graves.

⚠ PRÉCAUTION

- **N’utilisez jamais de benzine, de diluant à peinture ni d’autres solvants semblables.**
- **Des petites particules de saletés peuvent être très abrasives et peuvent endommager les surfaces en cuir et doivent aussitôt être enlevées. N’utilisez pas de cire pour cuir, de polis, d’huiles, de liquides nettoyants, de solvants, de carrosserie, de détergents ou de nettoyants à base d’ammoniac, car ceux-ci pourraient endommager le fini naturel du cuir.**
- **Utilisez uniquement des produits de protection des tissus approuvés par NISSAN.**
- **N’utilisez pas de nettoyant à vitres ou de nettoyant pour plastique sur les instruments et indicateurs. Ce genre de nettoyant risquent d’endommager les cadrans.**

DÉSODORISANTS

La plupart des désodorisants utilisent du solvant qui pourrait nuire à l’intérieur du véhicule. Si vous utilisez un désodorisant, prenez les précautions suivantes :

- Les désodorisants de type suspension peut causer une décoloration permanente s’ils sont en contact avec la surface de l’intérieur du véhicule. Placez le désodorisant dans un endroit qui le permet d’être suspendu sans obstacle et n’entrant pas en contact avec la surface intérieure.
- Les désodorisants de type liquide s’accroche généralement sur les fentes. Ces produits peuvent causer des endommagements directs et une décoloration lors d’un renversement sur les surfaces intérieures.

Lisez attentivement et suivez les instructions du fabricant avant l’utilisation des désodorisants.

TAPIS DE SOL

L’utilisation de tapis NISSAN peut contribuer à maintenir la moquette de votre véhicule en bon état et à faciliter le nettoyage de l’habitacle. **Quel que soit le type de tapis utilisé, assurez-vous que ceux-ci sont adaptés à votre véhicule et qu’ils sont correctement placés pour éviter qu’ils interfèrent avec le jeu des pédales.** Les tapis doivent être nettoyés régulièrement et remplacés en cas d’usure excessive.

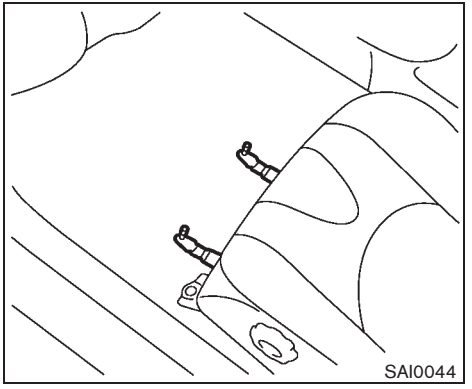

Crochet de positionnement du tapis de sol

Ce véhicule est équipé d’un crochet de fixation avant qui sert à placer le tapis. Les tapis de sol NISSAN ont été spécialement conçus pour le modèle de votre véhicule. Les tapis de sol en caoutchouc avant sont dotés d’œillets. Pour installer; placez simplement le tapis en insérant le crochet de fixation du tapis de sol dans l’œillet en le centrant dans l’espace pour les jambes.

Vérifiez régulièrement les tapis pour vous assurer qu’ils sont bien placés.

CEINTURES DE SÉCURITÉ

Les ceintures de sécurité doivent être nettoyées en les essuyant avec une éponge humectée d'une solution savonneuse douce. Laissez sécher complètement les ceintures à l'ombre avant de les utiliser.

Reportez-vous à «CEINTURES DE SÉCURITÉ» dans le chapitre «1. Sécurité — sièges, ceintures de sécurité et système de retenue supplémentaire».

⚠ ATTENTION

Ne laissez jamais des ceintures de sécurité humides s'enrouler dans les enrouleurs. N'utilisez JAMAIS de javellisant, de teinture ou de produit chimique sur les ceintures de sécurité, car de tels produits en amoindriraient la résistance.

FACTEURS DE CORROSION DU VÉHICULE LES PLUS COURANTS

- Accumulation de boue humide et de débris dans les recoins des panneaux de carrosserie.
- Dégâts à la peinture ou aux autres enduits protecteurs provoqués par les graviers ou petits accidents de la circulation.

INFLUENCE DES FACTEURS ENVIRONEMENTAUX SUR LE TAUX DE CORROSION

Humidité

L'accumulation de sable, de poussière et d'eau sous le véhicule accélère la corrosion. Les tapis humides ne sèchent jamais très bien dans le véhicule, et il est donc recommandé de les retirer et de les faire sécher afin de protéger le plancher contre la corrosion.

Humidité relative

La corrosion est accélérée dans les régions où l'humidité relative est élevée, notamment dans les régions où la température ambiante reste au dessus du point de congélation et où la pollution atmosphérique ou que l'emploi de sels de route sont très élevés.

Température

L'élévation de la température augmente la rapidité de la corrosion des pièces du véhicule qui ne sont pas suffisamment aérées pour permettre un séchage rapide.

Pollution atmosphérique

La pollution industrielle, la présence de sel dans l'air dans les régions côtières ou dans les régions où les sels de route sont utilisés pendant l'hiver, accélèrent la corrosion. Les sels de route accélèrent également la désintégration des surfaces peintes.

PROTECTION DU VÉHICULE CONTRE LA CORROSION

- Lavez le véhicule aussi souvent que possible et maintenez-le propre.
- Effectuez rapidement les retouches de peinture et les réparations des petits dégâts de carrosserie.
- Veillez à ce que les trous d'évacuation de la carrosserie des portières et du hayon ne soient pas obstrués afin d'éviter les accumulations d'eau.
- Vérifiez le dessous de caisse afin qu'il n'y ait pas d'accumulation de sable, de saletés ou de sel. Lavez à l'eau dès que possible si le dessous de caisse est sale.

⚠ PRÉCAUTION

- **N’enlevez JAMAIS la saleté, le sable et d’autres débris de l’habitacle au jet d’eau. Utilisez un aspirateur.**
- **Il ne faut surtout pas laisser de l’eau ou un autre liquide entrer en contact avec les organes et pièces électroniques internes du véhicule, car ceci pourrait les endommager.**

Les produits chimiques qui servent à dégeler les routes sont extrêmement corrosifs. Ils accélèrent la formation de rouille et la détérioration des organes qui se trouvent sous la carrosserie tels que le circuit d’échappement, les conduites d’alimentation d’essence et de freinage, les câbles de freins, la surface extérieure du plancher et les ailes.

En hiver, il est recommandé de nettoyer régulièrement le dessous du véhicule.

Pour assurer une protection supplémentaire au véhicule contre la formation de rouille ou la corrosion pouvant être nécessaire dans certaines régions, consultez un concessionnaire NISSAN.

AGENDA

8 Entretien et interventions à effectuer soi-même

Entretien nécessaire 8-2
Entretien périodique 8-2
Entretien ordinaire 8-2
Où faire réviser votre véhicule 8-2
Entretien ordinaire 8-2
Explication des pièces à maintenir 8-2
Précautions d'entretien 8-5
Points de vérification du compartiment-moteur 8-7
Modèle à moteur VQ37VHR 8-7
Système de refroidissement du moteur 8-8
Vérification du niveau du liquide de refroidissement du moteur 8-8
Vidange du liquide de refroidissement du moteur 8-9
Huile-moteur 8-9
Vérification du niveau d'huile-moteur 8-9
Remplacement d'huile-moteur et du filtre 8-10
Liquide de boîte de vitesses automatique 8-12
Liquide de direction assistée 8-12
Liquide de frein et d'embrayage 8-13
Liquide de frein 8-13
Liquide d'embrayage 8-14
Liquide de lave-glace 8-14
Batterie 8-15
Démarrage à l'aide d'une batterie de secours 8-16
Système de contrôle du voltage variable 8-17
Courroies d'entraînement 8-17
Bougies d'allumage 8-18
Remplacement des bougies d'allumage 8-18
Filtre à air 8-19
Balais d'essuie-glace de pare-brise 8-19
Nettoyage 8-19
Remplacement 8-20
Freins 8-21
Freins à auto-réglage 8-21
Avertissement d'usure des plaquettes de frein 8-21
Fusibles 8-22
Compartiment-moteur 8-22
Habitacle 8-23
Remplacement de la pile de la clé intelligente 8-23
Ampoules 8-25
Coupé 8-25
Roadster 8-26
Phares 8-27
Ampoules intérieures et extérieures 8-28
Roues et pneus 8-30
Pression des pneus 8-30
Étiquette de pneu 8-34
Types de pneus 8-36
Chaînes antidérapantes 8-37

Remplacement des roues et pneus 8-37

Kit de réparation d'urgence en cas de crevaison (si le véhicule en est équipé) 8-41

ENTRETIEN NÉCESSAIRE

Votre véhicule neuf NISSAN demande un minimum d'interventions et les intervalles d'entretien ont été prolongés pour vous épargner du temps et de l'argent. Il est cependant indispensable d'effectuer quelques vérifications au jour le jour d'une façon régulière car elles vous permettront de maintenir votre véhicule NISSAN en bon état mécanique et de conserver un bon rendement du système d'échappement et du moteur.

Le propriétaire est responsable de l'entretien périodique ainsi que de l'entretien général de son véhicule.

Vous êtes, en tant que propriétaire du véhicule, le seul à pouvoir garantir que votre véhicule a été correctement entretenu. Vous êtes un maillon essentiel de la chaîne de l'entretien.

ENTRETIEN PÉRIODIQUE

Pour vous faciliter la tâche, les volets obligatoires ou optionnels de l'entretien périodique ont été répertoriés et décrits dans le «Guide du service et de l'entretien NISSAN». Reportez-vous à ce guide pour vérifier que les volets d'entretien obligatoires sont effectués à intervalles réguliers sur votre NISSAN.

ENTRETIEN ORDINAIRE

L'entretien ordinaire englobe les vérifications journalières devant être effectuées à chaque utilisation normale. Elles sont essentielles pour un fonctionnement adéquat du véhicule. La responsabilité de procéder régulièrement aux révisions telles qu'elles sont prescrites vous incombe.

Les vérifications d'entretien ordinaire exigent des connaissances mécaniques réduites et un outillage automobile des plus courants.

Ces vérifications et inspections peuvent être effectuées vous-même, par un spécialiste, ou si vous préférez, par un concessionnaire NISSAN.

OÙ FAIRE RÉVISER VOTRE VÉHICULE

Si votre véhicule a besoin d'un entretien ou s'il présente une défectuosité, faites vérifier et réparer les systèmes par un concessionnaire NISSAN.

Les techniciens NISSAN sont des spécialistes ayant reçu une solide formation et ils sont tenus au courant des toutes dernières nouveautés par l'intermédiaire de bulletins techniques, de conseils de services et de réseaux d'information inter-concessionnaires. Ils sont tout à fait qualifiés pour s'occuper des véhicules NISSAN **avant** de commencer à travailler dessus.

Vous pouvez faire confiance au service d'entretien des concessionnaires NISSAN, car ils sauront s'occuper de votre véhicule — de la façon la plus efficace et la plus économique.

ENTRETIEN ORDINAIRE

L'entretien général doit être effectué d'une façon régulière, chaque fois que le véhicule est utilisé. Nous vous recommandons de suivre les indications qui vous sont données dans ce chapitre. Dès que vous remarquez un bruit, des vibrations ou une odeur anormale, assurez-vous de vérifier la cause ou faites rapidement vérifier votre véhicule par un concessionnaire NISSAN. Par ailleurs, vous devriez adresser à un concessionnaire NISSAN les réparations que vous estimez nécessaires.

Si vous effectuez vous-même certaines révisions et interventions, reportez-vous à «PRÉCAUTIONS D'ENTRETIEN» plus loin dans ce chapitre.

EXPLICATION DES PIÈCES À MAINTENIR

«*» indique que des renseignements supplémentaires sont donnés à ce sujet plus loin dans cette section.

Extérieur du véhicule

Sauf indication contraire, il est recommandé de procéder à l'entretien périodique des éléments répertoriés.

Portières et capot du moteur : Assurez-vous que toutes les portières et le capot-moteur fonctionnent convenablement. Assurez-vous également que toutes les serrures fonctionnent convenablement. Graissez les charnières, les

serrures, les axes de verrouillage, les rouleaux et les maillons au besoin. Assurez-vous que le loquet de sécurité du capot l'empêche de s'ouvrir lorsque le loquet principal est libéré.

Vérifiez fréquemment la lubrification lorsque le véhicule est utilisé dans des régions où les routes sont désenneigées avec du sel ou autres matériaux corrosifs.

Éclairages* : Nettoyez régulièrement les phares. Assurez-vous que tous les phares, feux d'arrêt, feux arrière, clignotants et autres dispositifs d'éclairage fonctionnent convenablement et sont fermement montés. Vérifiez également l'orientation des faisceaux des phares.

Écrous de roues de roulement* : Lors de la vérification des pneus, assurez-vous qu'aucun écrou n'est perdu et vérifiez le serrage. Resserrez au besoin.

Permutation des pneus* : Sur ce véhicule, la rotation des pneus n'est pas possible car ils sont de tailles différentes à l'avant et à l'arrière.

Pneus* : Vérifiez souvent la pression des pneus avec un manomètre et toujours avant un long trajet. Si nécessaire, réglez la pression de tous les pneus y compris celui de la roue de secours à la pression préconisée. Vérifiez les pneus pour déceler toute trace de dégât, de coupure ou d'usure excessive.

Composants émetteurs du système de surveillance de pression des pneus (TPMS) : Remplacez le joint de la rondelle, l'obus de valve et le couvercle de l'émetteur TPMS lors du remplacement des pneus dû à l'usure ou en fin de vie.

Pneu, alignement des roues et équilibre : Si le véhicule tire d'un côté ou de l'autre en ligne droite et sur une route plane, ou en cas d'usure anormale et irrégulière des pneus, il peut être nécessaire de régler l'alignement des roues.

Si le volant ou les sièges vibrent à vitesse normale de croisière, l'équilibrage des roues peut être nécessaire.

Pour de plus amples renseignements concernant les pneus, reportez-vous à «Informations sur la sécurité des pneus» (Canada) ou «Important Tire Safety Information» (États-Unis) dans le Livret de renseignements sur la garantie NISSAN.

Pare-brise : Nettoyez régulièrement le pare-brise. Vérifiez au moins une fois tous les six mois s'il n'est pas lézardé ou endommagé. Faites réparer si nécessaire par un garage confirmé.

Balais d'essuie-glace de pare-brise* : Vérifiez le fonctionnement des essuie-glace et l'état des balais.

Intérieur du véhicule

Les vérifications suivantes doivent être effectuées régulièrement au moment de l'entretien périodique ou du lavage du véhicule, etc.

Pédale d'accélérateur : Assurez-vous que la pédale fonctionne normalement, ne se coince ni ne nécessite un effort inhabituel pour la manœuvrer. Assurez-vous que les tapis sont bien dégagés de la pédale.

Fonctionnement de la position P (stationnement) de la boîte de vitesses automatique : Lorsque le véhicule se trouve dans une pente, assurez-vous que le véhicule est fermement immobilisé lorsque le levier sélecteur est en position P (stationnement), sans freiner.

Pédale de frein : Vérifiez le fonctionnement de la pédale. Si la course de la pédale s'enfonce plus loin que d'habitude, si elle semble spongieuse ou si le véhicule semble s'arrêter plus lentement que d'habitude, consultez immédiatement un concessionnaire NISSAN. Assurez-vous que les tapis sont bien dégagés de la pédale.

Freins : Assurez-vous que les freins ne tirent pas d'un côté lors du freinage.

Frein de stationnement : Vérifiez régulièrement le fonctionnement du frein de stationnement. Le véhicule devrait pouvoir être immobilisé

fermement en pente avec seulement le frein de stationnement serré. Si le frein de stationnement doit être réglé, veuillez consulter un concessionnaire NISSAN.

Ceintures de sécurité : Assurez-vous que tous les éléments des ceintures de sécurité (par exemple, les boucles, le dispositif d'ancrage, les dispositifs de réglage et les enrouleurs) fonctionnent normalement et sans difficulté, et sont fermement montés. Assurez-vous que les sangles et les ceintures ne sont pas usées, effilochées ni endommagées.

Sièges : Vérifiez le fonctionnement des commandes des sièges comme les dispositifs de réglage, les leviers d'inclinaison de dossier, etc. pour vous assurer qu'ils fonctionnent convenablement et que tous les loquets fonctionnent dans toutes les positions. Vérifiez le réglage et le blocage (si le véhicule en est équipé) des appuis-tête dans toutes les positions.

Volant : Vérifiez s'il n'y a pas de changement dans les conditions de la direction telles que jeu libre, dureté de la direction ou bruits anormaux.

Témoins lumineux et carillons : Assurez-vous que tous les témoins lumineux et les carillons fonctionnent correctement.

Dégivreur de pare-brise : Assurez-vous que l'air sort des bouches de dégivrage en quantité suffisante lorsque le chauffage ou la climatisation fonctionne.

Essuie-glaces et lave-glace de pare-brise* : Assurez-vous que les essuie-glace et que le lave-glace fonctionnent convenablement et que les essuie-glace ne laissent pas de traces sur le pare-brise.

Sous le capot et sous le véhicule

Les vérifications suivantes doivent être effectuées régulièrement (par exemple, lors de chaque vérification d'huile-moteur ou du ravitaillement en carburant).

Batterie* : Vérifiez le niveau d'électrolyte dans chaque élément. Le niveau doit se situer entre les repères MAX et MIN. Le niveau de liquide de la batterie devra être vérifié plus fréquemment dans le cas des véhicules utilisés sous un climat très chaud ou dans des conditions d'utilisation difficiles.

Niveaux du liquide de frein et d'embrayage* : Assurez-vous que le niveau du liquide de frein et d'embrayage se situe entre les repères MAX et MIN des réservoirs.

Niveau du liquide de refroidissement du moteur* : Vérifiez le niveau du liquide de refroidissement lorsque le moteur est froid.

Courroies du moteur* : Assurez-vous qu'aucune courroie n'est pas effilochée, usée, craquelée ou imbibée de graisse ou d'huile.

Niveau d'huile-moteur* : Vérifiez le niveau après avoir immobilisé le véhicule sur une surface plane et avoir arrêté le moteur. Attendez plus de 15 minutes pour que l'huile retourne dans le carter.

Système d'échappement : Assurez-vous qu'aucun dispositif de fixation n'est desserré, fêlé ou percé. Si le bruit de l'échappement semble anormal ou si des odeurs de gaz d'échappement pénètrent dans l'habitacle du véhicule, demandez immédiatement à un concessionnaire NISSAN d'inspecter le circuit d'échappement. (Reportez-vous à «PRÉCAUTIONS À PRENDRE LORS DU DÉMARRAGE ET DE LA CONDUITE» dans le chapitre «5. Démarrage et conduite» en ce qui concerne les gaz d'échappement [monoxyde de carbone].)

Fuites du liquide : Recherchez les traces de fuite de carburant, d'huile, d'eau ou d'autre liquide sous le véhicule après une période de stationnement. Il est normal que de l'eau goutte sous la climatisation. En cas de fuite ou d'odeur d'essence, faites effectuer les réparations qui s'imposent immédiatement.

Niveau* et canalisations de l'huile du circuit de direction assistée : Vérifiez le niveau avec le moteur à l'arrêt. Vérifiez que les canalisations sont correctement raccordées, ne présentent pas de fuites, de coupures ni autres

défauts.

Radiateur et durites : Vérifiez l'avant du radiateur et enlevez toutes saletés, insectes, de feuilles mortes, etc. qui auraient pu s'accumuler. Assurez-vous qu'aucun durite n'est fissuré, déformé, pourri ou desserré.

Dessous de caisse : Le dessous de caisse est souvent exposé à des produits corrosifs comme ceux qui sont utilisés sur les routes glacées ou pour contrôler la poussière. Il est très important d'éliminer ces produits pour empêcher la formation de rouille sur les tôles de plancher, le châssis, les canalisations d'alimentation et le circuit d'échappement. À la fin de l'hiver, le dessous de caisse doit être abondamment lavé à l'eau courante en nettoyant, en particulier, les zones d'accumulation rapide de boue et de corps étrangers. Pour plus de renseignements, reportez-vous à «NETTOYAGE DE L'EXTÉRIEUR» dans le chapitre «7. Aspect et entretien» plus loin dans ce chapitre.

Liquide de lave-glace de pare-brise* : Assurez-vous que le réservoir de lave-glace est suffisamment rempli dans le réservoir.

Lors de tout travail de vérification ou d'entretien sur le véhicule, prenez toujours les précautions nécessaires pour éviter le risque de blessure ou de dégât au véhicule. Les précautions suivantes doivent être respectées attentivement.

⚠ ATTENTION

- **Stationnez le véhicule sur une surface horizontale, serrez fermement le frein de stationnement et calez les roues pour éviter tout mouvement du véhicule. Dans le cas des modèles à boîte de vitesses manuelle, placez le levier de vitesse en position N (point mort). Dans le cas des modèles à boîte de vitesses automatique, placez le levier sélecteur en position P (stationnement).**
- **N'oubliez pas de placer le contacteur d'allumage en position OFF ou LOCK lors d'un remplacement ou d'une réparation.**
- **Il ne faut jamais brancher ni débrancher la batterie ou tout élément transistorisé lorsque le contacteur d'allumage est en position ON.**
- **Ne laissez jamais les connecteurs des faisceaux électriques du moteur ou des organes de la boîte de vitesses automatique débranchés lorsque le contacteur d'allumage est en position ON.**
- **Si l'intervention à effectuer exige que le moteur tourne, n'approchez pas les mains, les vêtements, les cheveux ou les outils des courroies, ventilateurs ou autres organes mobiles.**
- **Avant toute intervention sur le véhicule, nous vous conseillons d'attacher ou de retirer les vêtements amples, et de retirer les bagues, montres et autres bijoux.**
- **Portez toujours un accessoire de protection des yeux lorsque vous travaillez sur le véhicule.**
- **Si le moteur doit être démarré dans un lieu clos, comme un garage par exemple, assurez-vous que ce local est adéquatement aéré à cause des gaz d'échappement.**
- **Il ne faut jamais vous placer sous le véhicule lorsqu'il n'est supporté que par le cric. Pour tout travail sous le véhicule, supportez la carrosserie avec des chandelles de soutien.**

- **Ne portez pas une cigarette allumée, une flamme ou une source d'étincelle près du carburant et de la batterie.**
- **Votre véhicule est équipé d'un ventilateur de refroidissement automatique. Il peut se mettre en marche à tous moments sans prévenir, même si la clé de contact est en position OFF et le moteur à l'arrêt. Pour éviter des blessures éventuelles lors d'une intervention autour du ventilateur, commencez toujours par débrancher le câble négatif de la batterie.**
- **Le filtre à carburant ou les conduites de carburant doivent être révisés par un concessionnaire NISSAN, car la pression des conduites est élevée même lorsque le moteur est éteint.**

⚠ PRÉCAUTION

- **Ne travaillez pas sous le capot lorsque le moteur est chaud. Arrêtez le moteur et attendez qu'il refroidisse.**
- **Évitez tout contact avec de l'huile-moteur et du liquide de refroidissement usagés. Des fluides comme l'huile-moteur, le liquide de refroidissement, et/ou d'autre liquide du véhicule jetés sans précaution risquent de nuire à l'environnement. Les fluides de véhicule devront être jeté conformément aux réglementations locales.**

Ce chapitre «8. Entretien et interventions à effectuer soi-même» donne des directives au sujet des opérations relativement faciles à effectuer par le propriétaire du véhicule.

Un Manuel de réparation NISSAN d'origine est également disponible. (Reportez-vous à «INFORMATIONS SUR LA COMMANDE DU MANUEL DU CONDUCTEUR/DE RÉPARATION» dans le chapitre «9. Données techniques et informations au consommateur».)

N'oubliez jamais qu'un entretien incomplet ou inapproprié peut provoquer des difficultés de fonctionnement du moteur ou des dispositifs antipollution et risque d'affecter la garantie. **En cas de doutes concernant l'entretien, nous vous recommandons de faire appel à un concessionnaire NISSAN.**

POINTS DE VÉRIFICATION DU COMPARTIMENT-MOTEUR

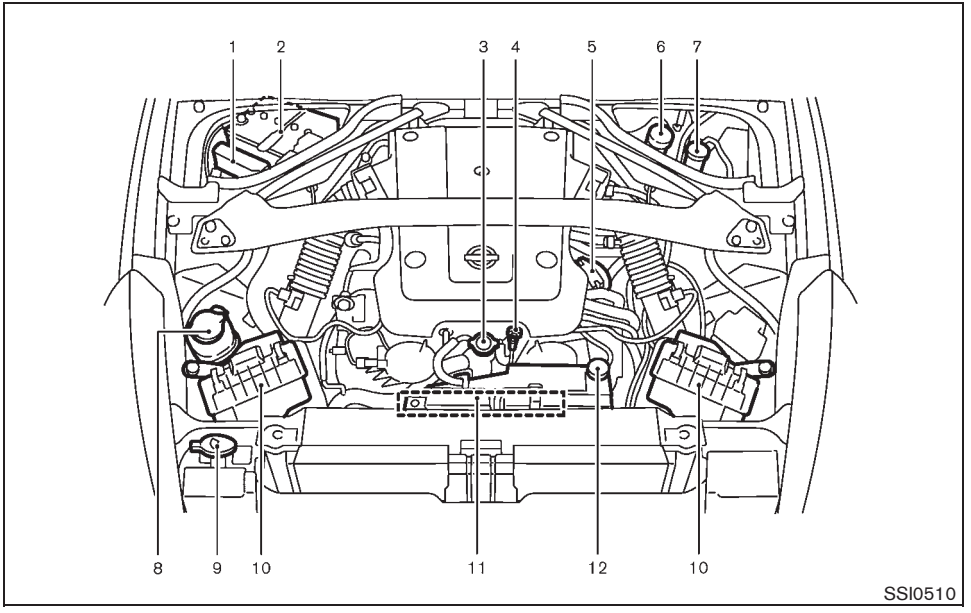

MODÈLE À MOTEUR VQ37VHR

1. Porte-fusible/fil-fusible
2. Batterie
3. Bouchon du radiateur
4. Jauge d'huile-moteur
5. Bouchon de remplissage d'huile
6. Réservoir du liquide de frein
7. Réservoir du liquide d'embrayage (modèles à boîte de vitesses manuelle)
8. Réservoir du liquide de direction assistée
9. Réservoir du liquide de lave-glace
10. Filtre à air
11. Emplacement de la courroie d'entraînement
12. Réservoir de liquide de refroidissement du moteur

SYSTÈME DE REFROIDISSEMENT DU MOTEUR

Le système de refroidissement du moteur est rempli en usine d'une solution d'antigel permanent de haute qualité. Comme la solution antigel contient des produits antirouille, il est inutile d'y ajouter d'autres additifs.

⚠ ATTENTION

- **Ne retirez jamais le bouchon du radiateur pendant que le moteur est chaud. Attendez que le moteur et le radiateur soient froids. Le liquide du radiateur est soumis à une forte pression et sa température est très élevée. Reportez-vous à «SI LE MOTEUR SURCHAUFFE» dans le chapitre «6. En cas d'urgence» de ce manuel.**
- **Le radiateur est doté d'un bouchon spécial pression. N'utilisez qu'un bouchon du radiateur d'origine NISSAN pour ne pas endommager le moteur.**

⚠ PRÉCAUTION

Lorsque vous ajoutez du liquide de refroidissement ou que vous le renouvelez, assurez-vous de n'utiliser qu'un mélange de 50 % de liquide de refroidissement antigel longue durée NISSAN d'origine ou d'un produit équivalent et de 50 % d'eau déminéralisée ou distillée. L'utilisation de liquide de refroidissement d'une autre catégorie peut être dangereuse pour le système de refroidissement.

Température extérieure jusqu'à		Antigel	Eau déminéralisée ou eau distillée
°C	°F		
−35	−30	50 %	50 %

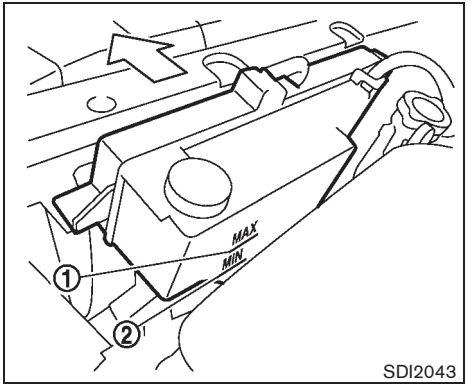

SDI2043

VÉRIFICATION DU NIVEAU DU LIQUIDE DE REFROIDISSEMENT DU MOTEUR

Vérifiez le niveau du liquide de refroidissement **dans le réservoir lorsque le moteur est froid.** Si le niveau du liquide est au-dessous du repère MIN (2), ouvrez le bouchon du réservoir et ajoutez du liquide de refroidissement jusqu'au repère MAX (1). Si le réservoir est vide, vérifiez le niveau du liquide de refroidissement dans le radiateur **lorsque le moteur est froid.** S'il n'y a pas assez de liquide de refroidissement dans le radiateur, faites l'appoint jusqu'à l'ouverture de remplissage et ajouter également du liquide de refroidissement dans le réservoir jusqu'au niveau MAX (1).

Serrez bien le bouchon après avoir ajouté le liquide de refroidissement du moteur.

Si le niveau du liquide de refroidissement doit être rétabli fréquemment, faites vérifier le circuit par un concessionnaire NISSAN.

VIDANGE DU LIQUIDE DE REFROIDISSEMENT DU MOTEUR

Les réparations importantes du circuit de refroidissement doivent être effectuées par un concessionnaire NISSAN. Les méthodes de réparation sont indiquées dans le Manuel de réparation NISSAN approprié.

Une réparation mal effectuée peut entraîner une diminution des performances du chauffage et une surchauffe du moteur.

⚠ ATTENTION

- **Pour ne pas vous brûler, ne vidangez jamais le liquide de refroidissement lorsque le moteur est chaud.**
- **Ne retirez jamais le bouchon du radiateur pendant que le moteur est chaud. Le liquide du radiateur est soumis à une forte pression et sa température est très élevée.**
- **Évitez de toucher le liquide de refroidissement usagé. En cas de contact avec la peau, lavez soigneusement avec du savon ou un produit de dégraissage pour les mains et ce, aussitôt.**
- **Ne laissez pas le liquide de refroidissement usagé à la portée des enfants et des animaux domestiques.**

Le liquide de refroidissement du moteur devra être jeté conformément aux réglementations locales. Vérifiez les règlements locaux en la matière.

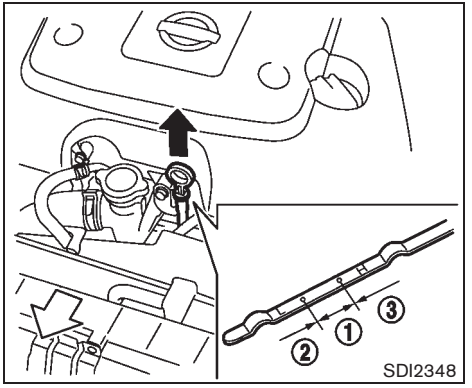

VÉRIFICATION DU NIVEAU D'HUILE-MOTEUR

1. Rangez le véhicule sur un terrain plat et serrez le frein de stationnement.
2. Laissez tourner le moteur jusqu'à ce qu'il atteigne sa température de fonctionnement normal.
3. Arrêtez le moteur. **Attendez plus de 15 minutes pour que l'huile retourne dans le carter.**
4. Retirez la jauge et essuyez-la avec un linge propre. Remettez ensuite la jauge en place.
5. Retirez la jauge à niveau et vérifiez le niveau

d'huile. Le niveau doit se situer dans la plage ①. Si le niveau d'huile est au-dessous de ②, enlevez le bouchon de remplissage d'huile et rétablissez le niveau avec l'huile recommandée. **Ne remplissez pas trop ③.**

6. Vérifiez de nouveau le niveau d'huile avec la jauge.

Il est normal de rajouter de l'huile entre les vidanges ou pendant la période de rodage. Cela dépend uniquement des conditions de conduite.

⚠ PRÉCAUTION

Le niveau d'huile doit être vérifié régulièrement. L'utilisation du véhicule avec un niveau d'huile insuffisant peut endommager le moteur, et de tels dégâts ne sont pas couverts par la garantie.

REMPLACEMENT D'HUILE-MOTEUR ET DU FILTRE

Réglage du véhicule

1. Rangez le véhicule sur un terrain plat et serrez le frein de stationnement.
2. Laissez tourner le moteur jusqu'à ce qu'il atteigne sa température de fonctionnement normal.
3. Arrêtez le moteur et attendez plus de 15 minutes.
4. Soulevez et supportez le véhicule à l'aide d'un cric et de chandelles de soutien pour cric appropriées.
   - Placez les chandelles de soutien pour cric sous les points de levage du véhicule.
   - Un adaptateur approprié devrait être fixé à la selle des chandelles de soutien pour cric.
5. Retirez le sous-couvercle en plastique du moteur.
   a. Enlevez la petite pince en plastique au centre du sous-couvercle.
   b. Puis, retirez les boulons qui tiennent le sous-couvercle en place.

⚠ PRÉCAUTION

Assurez-vous que les points de levage et de support sont bien utilisés afin de prévenir tout dommage au véhicule.

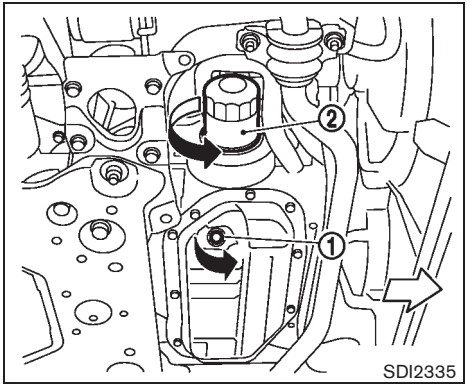

Huile-moteur et filtre

1. Placez un récipient approprié sous le bouchon de vidange.
2. Enlevez le bouchon de remplissage d'huile.
3. Enlevez le bouchon de vidange ① avec une clé et vidangez l'huile complètement.

⚠ PRÉCAUTION

Faites attention aux risques de brûlures car l'huile-moteur est très chaude.

- **L'huile usagée devra être jetée conformément aux réglementations**

locales.

- **Vérifiez les règlements locaux en la matière.**

(Exécutez les étapes 4 à 7 seulement lorsque le changement du filtre à huile-moteur est nécessaire.)

4. Desserrez le filtre à huile (2) avec une clé à démonter les filtres à huile. Enlevez ensuite le filtre en le tournant à la main.
5. Nettoyez avec un linge propre la surface de montage du filtre à huile.

⚠ PRÉCAUTION

Enlevez toute trace de joint en caoutchouc sur la surface de montage du moteur. Autrement ceci pourrait résulter à un endommagement du moteur.

6. Enduisez le joint du filtre neuf avec de l'huile-moteur propre.
7. Vissez le filtre en place dans le sens des aiguilles d'une montre jusqu'à ce qu'une légère résistance soit ressentie. Serrez ensuite de plus de 2/3 de tour.
   Couple de serrage du filtre à huile :
   14,7 à 20,5 N·m
   (11 à 15 ft-lb)
8. Nettoyez le bouchon de vidange et remettez-le en place avec une rondelle neuve. Serrez fermement le bouchon de vidange avec une clé.
   Couple de serrage du bouchon de vidange :
   29 à 39 N·m
   (22 à 29 ft-lb)

   Ne serrez pas excessivement.
9. Ajoutez de l'huile recommandée par le goulot de remplissage, et posez correctement le bouchon de réservoir d'huile.

   Reportez-vous à «CONTENANCES ET CARBURANTS/LUBRIFIANTS RECOMMANDÉS» dans le chapitre «9. Données techniques et informations au consommateur» pour de l'information sur la vidange et les contenances. La vidange et la contenance dépendent de la température de l'huile et de la durée de la vidange. N'utilisez ces spécifications qu'à titre indicatif seulement. Utilisez toujours la jauge pour déterminer s'il y a suffisamment d'huile dans le moteur.
10. Démarrez le moteur et vérifiez que le filtre à huile et le bouchon de vidange ne coulent pas. Corrigez au besoin.
11. Arrêtez le moteur et attendez plus de 15 minutes. Vérifiez le niveau d'huile avec la jauge. Ajoutez l'huile-moteur si nécessaire.

Après cette manipulation

1. Installez le sous-couvercle du moteur en place tel que l'indiquent les étapes suivantes.
   a. Tirez sur le centre de la petite pince de plastique.
   b. Tenez le sous-couvercle du moteur en position.
   c. Insérez la pince à travers le sous-couvercle dans le trou du châssis, puis appuyez sur le centre de la pince pour la verrouiller en place.
   d. Installez les boulons qui tiennent le sous-couvercle en place. Faites attention de ne pas abîmer les boulons ou de trop les serrer.
2. Abaissez soigneusement le véhicule au sol.
3. Jetez l'huile et le filtre usagés de manière appropriée.

⚠ ATTENTION

- **Un contact prolongé ou répété avec de l'huile-moteur usagée peut provoquer un cancer de la peau.**
- **Évitez autant que possible de tou-**

cher l'huile. En cas de contact avec la peau, lavez soigneusement avec du savon ou un produit de dégraissage pour les mains et ce, aussitôt.

- **Ne laissez pas l'huile-moteur usagée à la portée des enfants.**

LIQUIDE DE BOÎTE DE VITESSES AUTOMATIQUE

Lorsqu'une vérification ou un remplacement est nécessaire, nous vous recommandons de faire appel à un concessionnaire NISSAN pour entretien.

⚠ PRÉCAUTION

- **Utilisez uniquement NISSAN Matic S ATF d'origine. Ne mélangez pas avec d'autres liquides.**
- **L'utilisation du liquide de boîte de vitesses automatique autre que NISSAN Matic S ATF d'origine dégradera la tenue de route du véhicule et la durabilité de la boîte de vitesses automatique et risque d'endommager la boîte de vitesses automatique, ce qui n'est pas couvert par la garantie limitée du véhicule neuf NISSAN.**

LIQUIDE DE DIRECTION ASSISTÉE

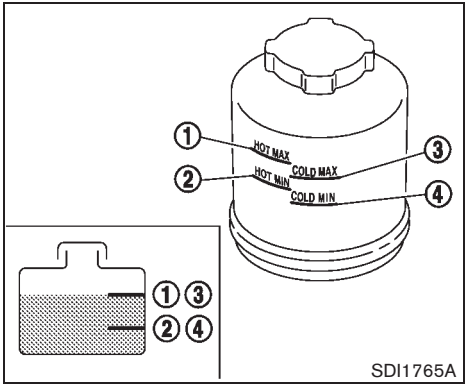

Vérifiez le niveau du liquide dans le réservoir.

Le niveau du liquide dans le réservoir doit être vérifié avec le moteur éteint à l'aide de la gamme HOT (chaleur) (① : HOT MAX. [chaleur max.], ② : HOT MIN. [chaleur min.]) à des températures de liquide de 50 à 80°C (122 à 176°F) ou à l'aide de la gamme COLD (froid) (③ : COLD MAX. [froid max.], ④ : COLD MIN. [froid min.]) à des températures de liquide de 0 à 30°C (32 à 86°F).

Si le niveau est au-dessous du repère MIN, ajoutez du liquide PSF NISSAN d'origine ou l'équivalent. Retirez le bouchon et remplissez.

LIQUIDE DE FREIN ET D'EMBRAYAGE

⚠ PRÉCAUTION

- **Ne remplissez pas trop.**
- **Utilisez NISSAN PSF d'origine ou l'équivalent.**

Pour plus d'information sur le liquide de frein et d'embrayage, reportez-vous à «CONTENANCES ET CARBURANTS/LUBRIFIANTS RECOMMANDÉS» dans le chapitre «9. Données techniques et informations au consommateur» de ce manuel.

⚠ ATTENTION

- **N'utilisez que du liquide propre provenant d'un contenant scellé. Un liquide de frein usagé, de qualité inférieure ou souillé peut endommager le frein et le circuit d'embrayage.**
- **Assurez-vous de bien nettoyer le bouchon de remplissage avant de l'enlever.**

⚠ PRÉCAUTION

Ne faites pas tomber de liquide de frein sur les surfaces peintes. Vous risquez d'endommager la peinture. Si du liquide tombe sur la peinture, lavez la surface avec de l'eau claire.

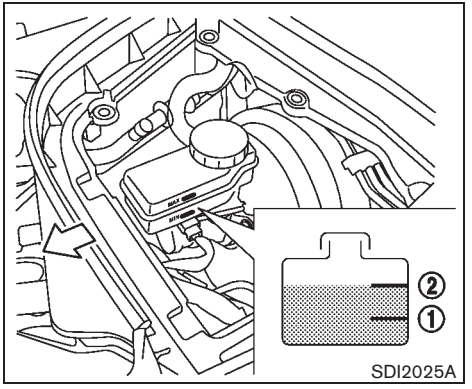

LIQUIDE DE FREIN

Vérifiez le niveau du liquide dans le réservoir. Si le niveau est au-dessous du repère MIN ① ou si le témoin lumineux des freins s'allume, ajoutez du liquide de frein de service intensif NISSAN d'origine ou équivalent **DOT 3** jusqu'au repère MAX ②. Si du liquide doit être ajouté fréquemment, faites vérifier le circuit par un concessionnaire NISSAN.

LIQUIDE DE LAVE-GLACE

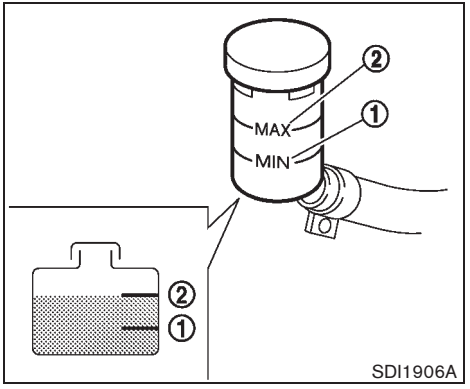

LIQUIDE D'EMBRAYAGE

Vérifiez le niveau du liquide dans le réservoir. Si le niveau du liquide est au-dessous du repère MIN ①, ajoutez du liquide de frein de service intensif NISSAN d'origine ou équivalent **DOT 3** jusqu'au repère MAX ②. Si du liquide doit être ajouté fréquemment, faites vérifier le circuit par un concessionnaire NISSAN.

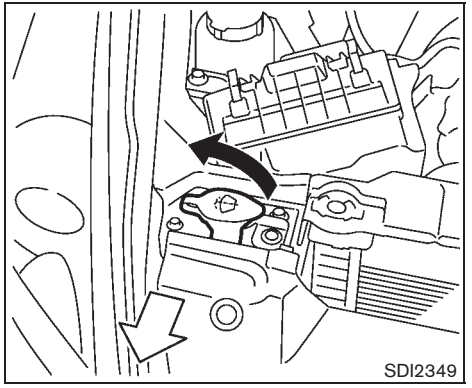

Remplissez régulièrement le réservoir du liquide de lave-glace. Lorsque le témoin du lave-glace s'allume, ajoutez du liquide lave-glace.

Pour remplir le réservoir de liquide lave-glace, retirez le bouchon du réservoir et versez le liquide lave-glace dans l'ouverture du réservoir.

Ajoutez un solvant de nettoyage à l'eau pour un meilleur nettoyage. En hiver, ajoutez un antigel de lave-glace. Reportez-vous aux recommandations du fabricant pour les rapports de mélange.

Remplissez le réservoir plus fréquemment lorsque les conditions de conduite exigent une plus grande quantité de liquide lave-glace.

Le liquide recommandé est un antigel et solvant concentré de lave-glace de pare-brise NISSAN d'origine ou équivalent.

⚠ PRÉCAUTION

- **N'utilisez pas d'antigel de circuit de refroidissement du moteur dans le lave-glace. Vous risquez d'endommager la peinture.**
- **Ne remplissez pas le réservoir du lave-glace avec un liquide concentré non dilué de lave-glace. Du concentré de liquide de lave-glace à base d'alcool méthylique peut tacher de façon permanente la calandre s'il est renversé lors du remplissage du réservoir du lave-glace.**
- **Mélangez au préalable du liquide concentré de lave-glace avec de l'eau selon les niveaux recommandés par le fabricant avant de remplir le réservoir du lave-glace. N'utilisez pas le réservoir du lave-glace pour mélanger le concentré de liquide de lave-glace et l'eau.**

- La surface de la batterie doit toujours être propre et sèche. Nettoyez-la avec une solution de bicarbonate de soude et d'eau.
- Assurez-vous que les connexions sont propres et fermement serrées.
- Si le véhicule doit rester immobilisé pendant 30 jours ou plus, débranchez le câble de la cosse négative de la batterie (−) pour éviter qu'elle ne se décharge.

⚠ PRÉCAUTION

Ne fermez aucune portière avant lorsque le câble de batterie est débranché. Le réglage automatique des vitres ne fonctionnera pas et le panneau latéral de toit risquerait d'être endommagé.

Suivez les indications dans l'ordre suivant pour débrancher la cosse négative (−) de batterie. Faute de quoi la vitre risque de toucher le panneau latéral de pavillon, voire même risque d'être endommagé.

1. Fermez les fenêtres.
2. Dès que le capot est ouvert.
3. Fermez et verrouillez toutes les portières.
4. Débranchez la cosse négative (−) de la batterie.
5. Fermez le capot solidement.

Suivez les indications dans l'ordre suivant pour brancher la cosse négative (−) de batterie. Faute de quoi la vitre risque de toucher le panneau latéral de pavillon, voire même risque d'être endommagé.

1. Déverrouillez et ouvrez la portière du conducteur. Ne fermez pas la portière.
2. Dès que le capot est ouvert.
3. Branchez la cosse négative (−) de la batterie. Fermez ensuite le capot solidement.
4. Ouvrez complètement la vitre côté conducteur.
5. Fermez la portière et la vitre côté conducteur.

⚠ ATTENTION

- **N'exposez pas la batterie à des flammes ou à des étincelles électriques. La batterie dégage des gaz hydrogènes qui risquent d'exploser. Évitez tout contact du liquide de batterie avec la peau, les yeux, les vêtements ou les surfaces peintes. Après avoir touché une batterie ou un bouchon de batterie, ne vous frottez pas les yeux. Lavez-vous bien les mains. En cas de contact de l'électrolyte avec les yeux, la peau ou les vêtements, rincez immédiatement à grande eau pendant au moins 15 minutes et veuillez consulter un médecin.**
- **Il ne faut pas mettre le moteur en marche si le liquide de la batterie est à un niveau bas. S'il n'y a pas suffisamment de liquide dans la batterie, la charge risque d'être trop élevée et ainsi créer de la chaleur, réduire la durée de vie de la batterie, voire provoquer une explosion.**
- **Lorsque vous travaillez sur la batterie ou à proximité, portez toujours une protection des yeux adéquate et enlevez vos bijoux.**
- **Les cosses et les bornes de batterie et autres accessoires de la batterie contiennent du plomb et des composés de plomb. Lavez-vous les mains après les avoir touchés.**
- **Tenez la batterie hors de portée des enfants.**

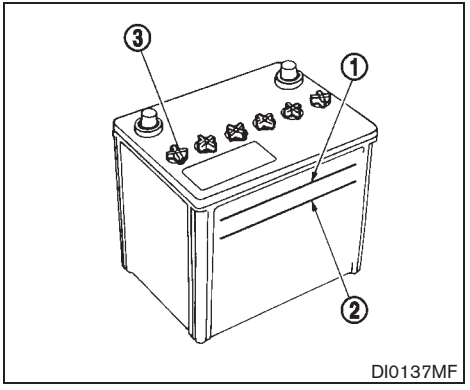

DI0137MF

Vérifiez le niveau de liquide de batterie dans chaque cellule (retirez le couvercle de la batterie si nécessaire). Le niveau doit arriver entre les repères de UPPER LEVEL (niveau supérieur) (1) et de LOWER LEVEL (niveau inférieur) (2).

Si le niveau de liquide de batterie est insuffisant, ajoutez de l'eau distillée dans les éléments jusqu'au niveau de l'indicateur. **Ne remplissez pas trop.**

1. Retirez les bouchons des éléments (3).

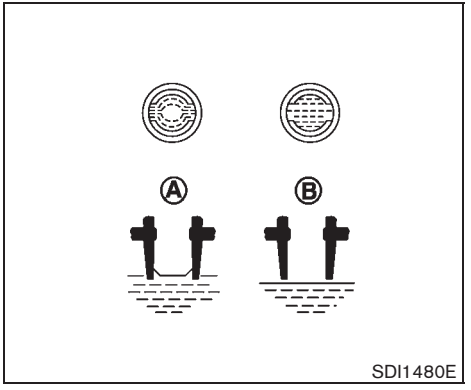

SDI1480E

2. Versez de l'eau distillée dans les éléments jusqu'au repère UPPER LEVEL (niveau supérieur) (1).

   Si le côté de la batterie n'est pas visible, vérifiez le niveau de l'eau distillée depuis le haut de l'élément tel qu'il est illustré ; la condition indique OK (A) et les conditions (B) nécessitent d'être ajoutés.

3. Remontez les bouchons (3).

Le niveau de liquide de la batterie devra être vérifié plus fréquemment dans le cas des véhicules utilisés sous un climat très chaud ou dans des conditions d'utilisation difficiles.

DÉMARRAGE À L'AIDE D'UNE BATTERIE DE SECOURS

Si le moteur doit être démarré à l'aide d'une batterie de secours, reportez-vous à «DÉMARRAGE À L'AIDE D'UNE BATTERIE DE SECOURS» dans le chapitre «6. En cas d'urgence». Si le moteur ne démarre pas de cette façon, la batterie du véhicule peut être défectueuse. Contactez un concessionnaire NISSAN.

SYSTÈME DE CONTRÔLE DU VOLTAGE VARIABLE

⚠ PRÉCAUTION

- **Ne reliez pas d'accessoires directement aux bornes de la batterie. Ceci pourrait contourner le système contrôle de voltage variable et la batterie risquerait de ne pas se recharger complètement.**
- **Utilisez des accessoires électriques seulement lorsque le moteur est en marche afin d'éviter de décharger la batterie du véhicule.**

Le système de contrôle de voltage variable mesure la quantité de décharge électrique de la batterie et contrôle le voltage généré par le générateur.

COURROIES D'ENTRAÎNEMENT

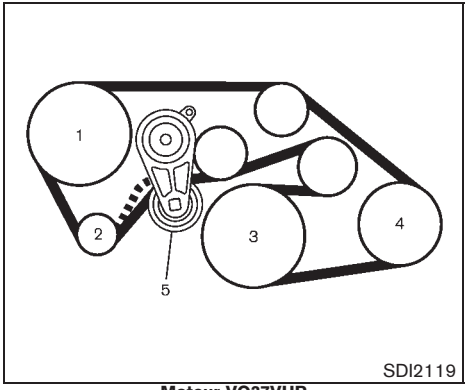

Moteur VQ37VHR

1. Pompe de liquide de direction assistée
2. Alternateur
3. Poulie de vilebrequin
4. Compresseur de la climatisation
5. Prétensionneur automatique de ceinture de sécurité

⚠ ATTENTION

Assurez-vous que le contacteur d'allumage est en position OFF ou LOCK avant d'effectuer l'entretien des courroies d'entraînement. Le moteur pourrait autrement se mettre brusquement en marche.

1. Examinez visuellement les courroies pour déceler les traces d'usure, de coupures, de détérioration, ou de desserrage. Si la courroie est en mauvais état ou desserrée, faites-la remplacer ou régler par un concessionnaire NISSAN.
2. Faites vérifier l'état des courroies régulièrement.

ATTENTION

Assurez-vous que le moteur et le contacteur d'allumage sont arrêtés et que le frein de stationnement est serré.

PRÉCAUTION

Assurez-vous d'utiliser une douille correspondant bien aux bougies d'allumage qui seront retirées. Une douille mal adaptée risque d'endommager les bougies.

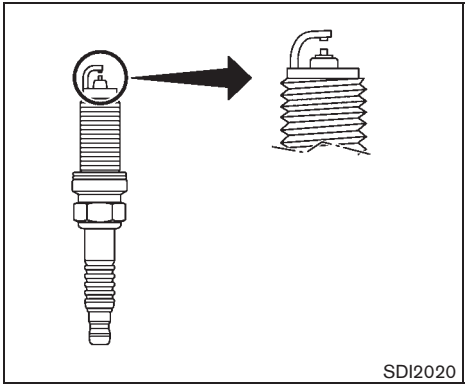

REMPLACEMENT DES BOUGIES D'ALLUMAGE

Consultez un concessionnaire NISSAN pour entretien si un remplacement est nécessaire.

Bougies d'allumage à extrémité en iridium

La longévité des bougies d'allumage à extrémité en iridium étant supérieure à celle des bougies d'allumage classiques, il est inutile de les remplacer aussi souvent. Conformez-vous aux indications du carnet dans votre «Guide du service et de l'entretien NISSAN», mais ne les réutilisez pas en les nettoyant ou en réglant l'écartement de leurs électrodes.

Remplacez toujours les bougies d'allumage par des bougies recommandées ou équivalentes.

FILTRE À AIR

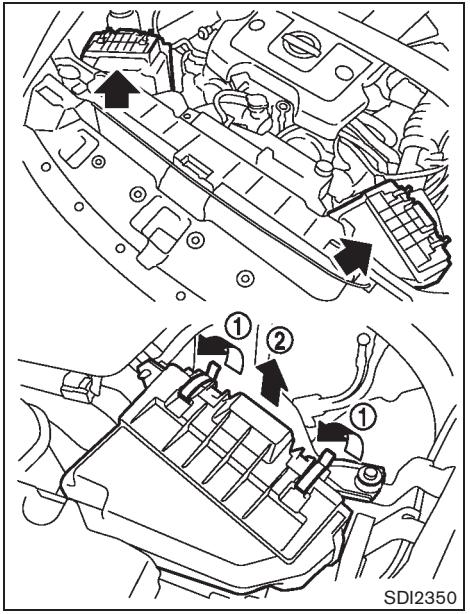

Retirez les supports ① tel qu'illustré et retirez l'élément filtre ②.

Le filtre n'est pas lavable ni réutilisable. Remplacez en fonction des intervalles d'entretien. Reportez-vous au «Guide du service et de l'entretien NISSAN» pour les périodicités d'entretien. Lors du remplacement du filtre, essuyez l'intérieur et le dessus du boîtier de filtre à air avec un chiffon.

⚠ ATTENTION

- **Vous risquez de vous brûler ou de brûler un tiers si vous mettez le moteur en marche avec le filtre à air enlevé. La fonction du filtre, outre de filtrer l'air, arrête la flamme en cas de détonation du moteur. Si le filtre n'est pas monté, vous pourriez être atteint par un retour de flamme. Ne conduisez jamais avec le filtre enlevé. Faites attention quand vous travaillez sur le moteur alors que le filtre à air est enlevé.**
- **Il ne faut jamais verser de carburant dans le boîtier de papillon ou essayer de mettre le moteur en marche avec le filtre à air retiré. Ceci pourrait causer de graves blessures.**

BALAIS D'ESSUIE-GLACE DE PARE-BRISE

NETTOYAGE

Si le pare-brise n'est toujours pas propre malgré l'utilisation du lave-glace ou qu'un balai d'essuie-glace broute, cela signifie qu'il doit y avoir de la cire ou un autre matériau sur le balai ou sur le pare-brise.

Nettoyez l'extérieur du pare-brise avec une solution de lave-glace ou un détergent doux. Votre pare-brise est propre lorsque aucune goutte ne se forme avec l'eau de rinçage.

Essuyez les balais avec un chiffon imbibé d'une solution de lavage ou d'un détergent doux. Rincez ensuite à l'eau claire. Remplacez les balais si le pare-brise n'est pas correctement nettoyé alors que les balais sont propres.

⚠ PRÉCAUTION

Les balais d'essuie-glace usés peuvent rayer le pare-brise et gêner la visibilité du conducteur.

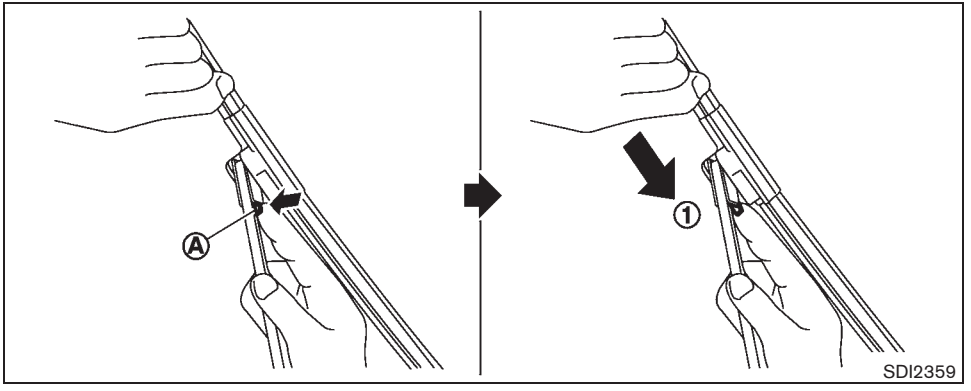

REMPLACEMENT

Remplacez les balais d'essuie-glace lorsqu'ils sont usés.

1. Assurez-vous que les bras d'essuie-glace sont bien dégagés de la pare-brise.
2. Appuyez sur la goupille d'arrêt Ⓐ, puis déplacez le balai d'essuie-glace le long du bras ① tout en poussant sur la goupille d'arrêt pour l'enlever.
3. Insérez un nouveau balai sur le bras d'essuie-glace et poussez-le jusqu'à ce que vous entendiez un déclic.
4. Permutez les balais d'essuie-glace pour que l'encoche demeure dans la rainure.

⚠ PRÉCAUTION

- **Après avoir remplacé les balais d'essuie-glace, remettez les bras d'essuie-glace dans leur position initiale ;**

  sinon ils risquent d'être endommagés en cas d'ouverture du capot.
- **Assurez-vous que le balai de l'essuie-glace touche le pare-brise ; si ce n'est pas le cas, le bras risque d'être endommagé par la pression du vent.**

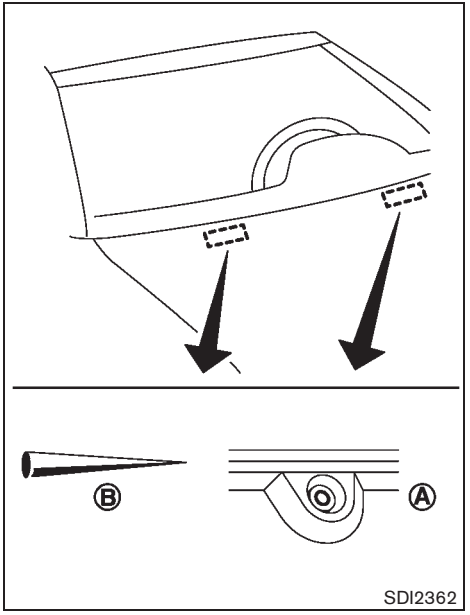

Veillez à ne pas boucher le gicleur du lave-glace Ⓐ . Ceci pourrait causer un mauvais fonctionnement de la lave-glace de pare-brise. Si le gicleur est bouché, enlevez touts objets avec une aiguille ou une petite épingle Ⓑ . Veillez à ne pas endommager le gicleur.

Si les freins ne fonctionnent pas convenablement, faites les vérifier par un concessionnaire NISSAN.

FREINS À AUTO-RÉGLAGE

Votre véhicule est équipé de freins à auto-réglage.

Les freins à disque sont auto-réglés à chaque pression sur la pédale de frein.

⚠ ATTENTION

Consultez un concessionnaire NISSAN pour une vérification du circuit de freinage au cas où la course de la pédale de frein ne redeviendrait pas à la normale.

AVERTISSEMENT D'USURE DES PLAQUETTES DE FREIN

Les plaquettes de frein sont pourvues d'avertissements sonores d'usure. Lorsqu'une plaquette de frein est usée et doit être remplacée, un bruit de grincement aigu se fera entendre pendant la conduite du véhicule. Ce grincement aigu apparaîtra d'abord uniquement lorsque la pédale de frein est appuyé. Après plus d'usure des plaquettes de frein le grincement se fera entendre en permanence même si la pédale de frein n'est pas appuyé. Si le bruit avertisseur de l'usure se produit, faites vérifier les freins le plus tôt possible.

Dans certaines conditions climatiques ou de conduite, il se peut que les freins produisent occasionnellement des bruits tels que couinement ou sifflement. Un bruit occasionnel des freins lors d'un freinage léger ou modéré est normal et n'affecte pas le fonctionnement ou les performances du circuit de freinage.

Faites effectuer les contrôles périodiques des freins aux intervalles indiqués. Pour de plus amples renseignements, reportez-vous à la section du carnet d'entretien de votre «Guide du service et de l'entretien NISSAN».

FUSIBLES

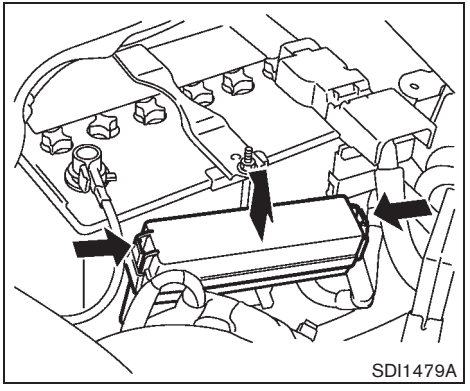
SDI1479A

COMPARTIMENT-MOTEUR

⚠ PRÉCAUTION

N'utilisez jamais un fusible d'ampérage supérieur ou inférieur à celui qui est spécifié sur le couvercle de la boîte à fusibles. Ceci pourrait endommager le système électrique ou causer un incendie.

Si un des dispositifs électriques ne fonctionne pas, vérifiez si un fusible n'a pas sauté.

1. Assurez-vous que le contacteur d'allumage est tourné en position OFF ou LOCK et que le commutateur des phares est réglé sur OFF.
2. Ouvrez le capot du moteur et enlevez le couvercle de la batterie et du porte-fusibles/fil-fusible.
3. Retirez le couvercle des porte-fusibles/fil-fusible.
4. Retirez le fusible à l'aide de l'extracteur situé sur l'habitacle de la boîte à fusibles.

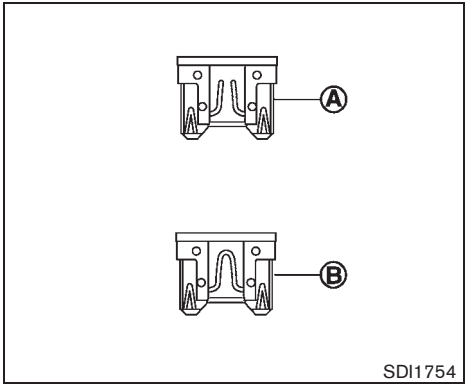

SDI1754

5. Si le fusible a sauté Ⓐ, remplacez-le par un fusible neuf Ⓑ. Les fusibles de rechange sont rangés dans la boîte à fusibles de l'habitacle.
6. Si le fusible neuf saute à nouveau, faites vérifier et réparer le circuit électrique par un concessionnaire NISSAN.

Fils-fusibles

Si un dispositif électrique ne fonctionne pas alors que les fusibles sont en bon état, vérifiez les fils-fusibles et remplacez ceux qui sont fondus. Si des fils-fusibles ont fondu, remplacez-les uniquement par des pièces NISSAN d'origine.

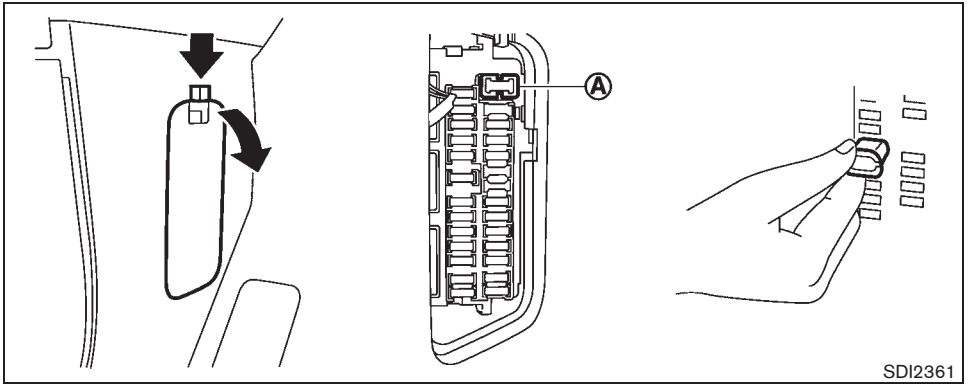

HABITACLE

PRÉCAUTION

N'utilisez jamais un fusible d'ampérage supérieur ou inférieur à celui qui est spécifié sur le couvercle de la boîte à fusibles. Ceci pourrait endommager le système électrique ou causer un incendie.

Si un des dispositifs électriques ne fonctionne pas, vérifiez si un fusible n'a pas sauté.

1. Assurez-vous que le contacteur d'allumage est tourné en position OFF ou LOCK et que le commutateur des phares est réglé sur OFF.
2. Ouvrez le couvercle de la boîte à fusibles.
3. Retirez le fusible avec l'outil d'extraction de fusible Ⓐ .
4. Si le fusible a sauté, remplacez-le par un fusible neuf. Les fusibles de rechange sont rangés dans la boîte à fusibles.
5. Si le fusible neuf saute à nouveau, faites vérifier et réparer le circuit électrique par un concessionnaire NISSAN.

REMPLACEMENT DE LA PILE DE LA CLÉ INTELLIGENTE

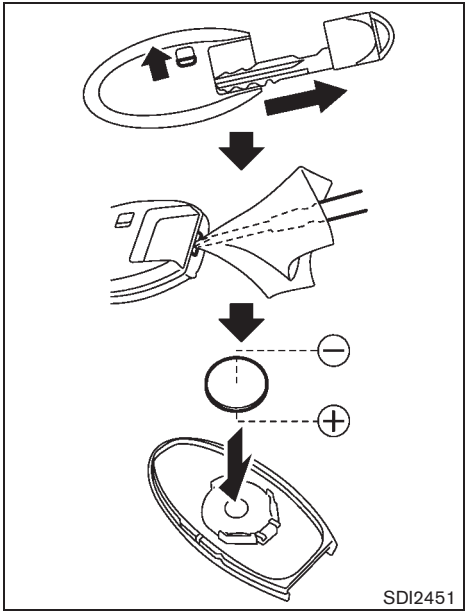

PRÉCAUTION

Ne laissez pas les enfants se mettre la pile et les petites pièces dans la bouche.

Remplacez la batterie comme suit :

1. Retirez la clé mécanique de la clé.
2. Insérez un petit tournevis dans la fente du coin et faites le pivoter afin de séparer la partie supérieure de la partie inférieure. Utilisez un chiffon afin de protéger le revêtement.
3. Remplacez la pile par une neuve.

   Pile recommandée :

   CR2032 ou équivalent.

   - Ne touchez pas au circuit interne et aux pôles électriques car ceci pourrait causer une défectuosité.
   - Tenez la batterie par les bords. Manipuler la batterie en se servant des points de contact diminue grandement sa capacité de stockage.
   - Assurez-vous que le côté ⊕ est tourné vers le boîtier du bas.

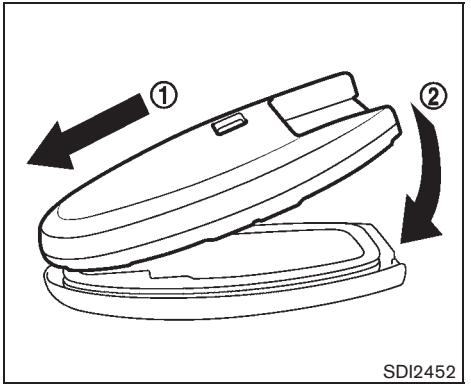

4. Alignez les extrémités des parties supérieures et inférieures ①, puis mettez-les une dans l'autre jusqu'à ce que le tout soit bien fermé ②.
5. Actionnez les boutons pour vérifier leur bon fonctionnement.

En cas de besoin d'assistance pour le remplacement, adressez-vous à un concessionnaire NISSAN.

Avertissement FCC :

Cet appareil a été testé et jugé conforme aux limites imposées pour les dispositifs numériques de la catégorie B, en vertu de la partie 15 des réglementations FCC. Ces limites ont été fixées pour des appareils utilisés dans des zones habitées afin de protéger raisonnablement l'environnement contre les brouillages préjudiciables. Cet équipement utilise, génère et est susceptible de rayonner de l'énergie en fréquence radio. Le non-respect des procédures d'installation peut entraîner un brouillage important des communications radio. Cependant, il n'est pas garanti qu'une installation particulière ne génère pas de brouillages. En cas de brouillages importants de réception radio ou télévisée, ce qui est facilement vérifiable en allumant et en éteignant l'appareil, nous vous recommandons vivement de prendre les mesures suivantes :

- **Réorientez ou déplacez l'antenne de réception.**
- **Augmentez la distance entre l'équipement et le récepteur.**
- **Branchez l'équipement dans une prise sur un circuit différent que celui dans lequel le récepteur est branché.**
- **Consultez le détaillant ou un technicien radio/TV qualifié pour de l'assistance.**

AMPOULES

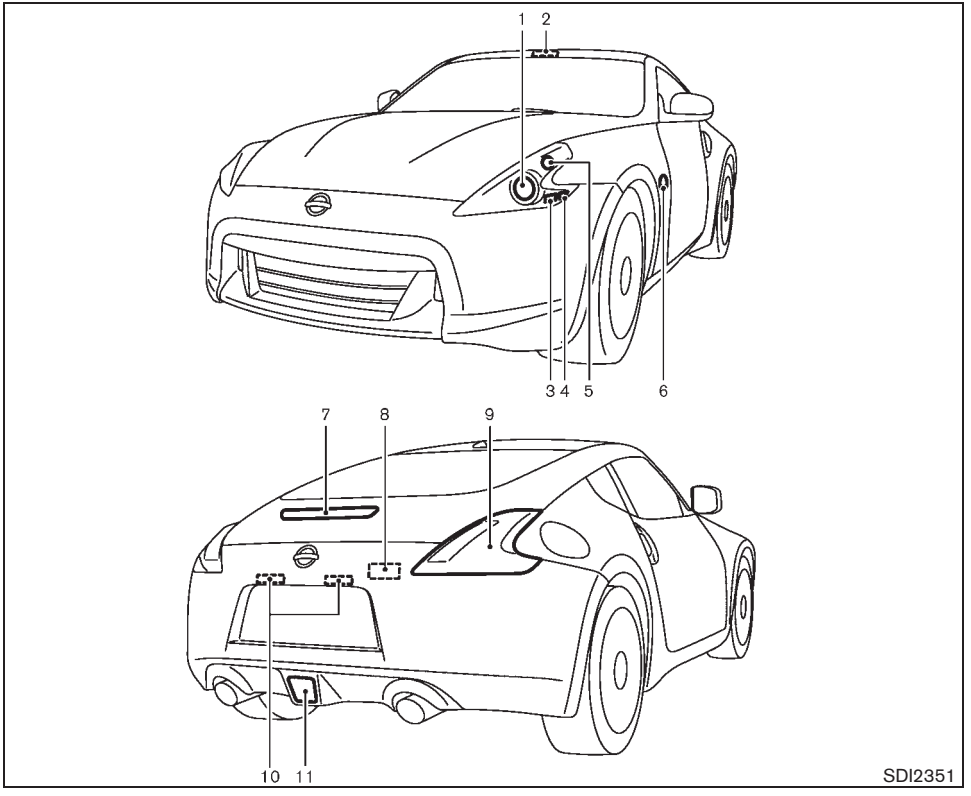

COUPÉ

1. Phare (feux de route et de croisement)
2. Lampe de lecture
3. Feu de stationnement avant
4. Feu de position avant
5. Clignotant avant
6. Clignotant latéral
7. Feu d'arrêt surélevé
8. Éclairage de coffre
9. Feu combiné arrière (clignotant/feux arrière/arrêt/position/recul)
10. Feu de la plaque d'immatriculation
11. Antibrouillard arrière (si le véhicule en est équipé)

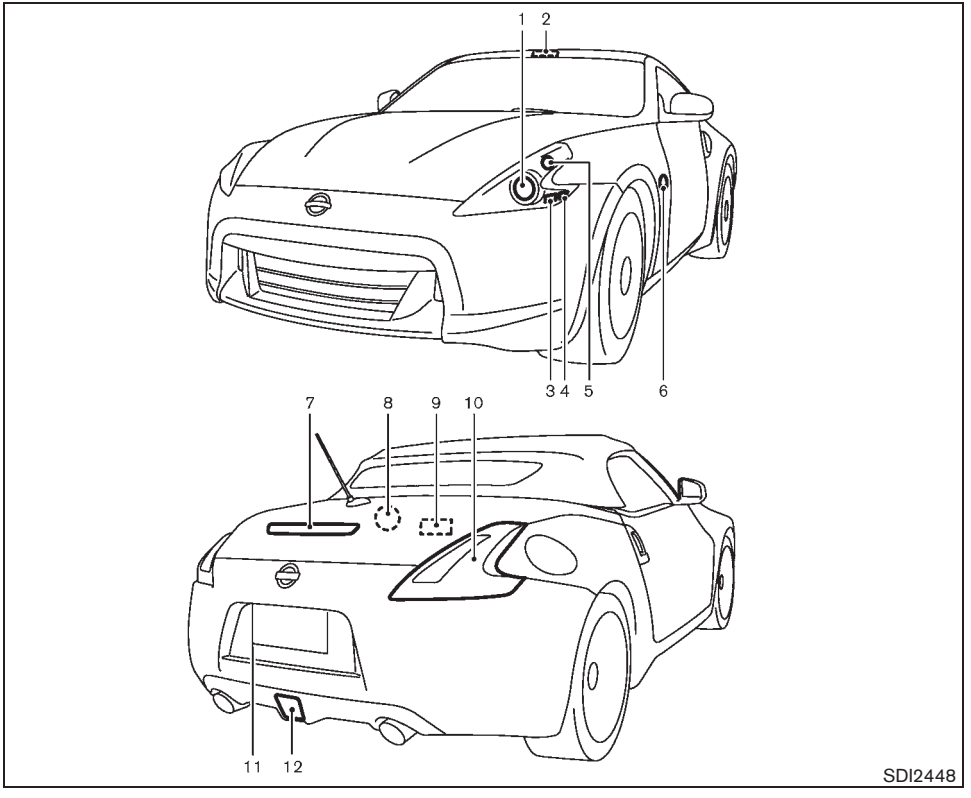

ROADSTER

1. Phare (feux de route et de croisement)
2. Lampe de lecture
3. Feu de stationnement avant
4. Feu de position avant
5. Clignotant avant
6. Clignotant latéral
7. Feu d'arrêt surélevé
8. Éclairage du coffre
9. Éclairage intérieur de compartiment à bagages
10. Feu combiné arrière (clignotant/feux arrière/arrêt/position/recul)
11. Feu de la plaque d'immatriculation
12. Antibrouillard arrière (si le véhicule en est équipé)

PHARES

De la buée risque d'apparaître dans le verre diffuseur des phares sous la pluie ou dans un lave-auto. Cette buée est due à la différence de température entre l'intérieur et l'extérieur du verre. Ceci ne constitue pas une anomalie. Si de grosses gouttes se forment à l'intérieur du verre, contactez un concessionnaire NISSAN.

Remplacement

ATTENTION

HAUTE TENSION

Lorsque les phares au xénon sont allumés, ils produisent une haute tension. Pour ne pas vous électrocuter, n'essayez jamais de modifier ou de démonter ces phares. Faites toujours remplacer vos phares au xénon par un concessionnaire NISSAN. Pour plus de renseignements, reportez-vous à «COMMANDE DE PHARE ET DE CLIGNOTANT» dans le chapitre «2. Instruments et commandes» plus loin dans ce chapitre.

Utilisez toujours le même numéro et la même puissance en watts énuméré dans le tableau suivant comme l'ampoule d'origine.

Demandez à un concessionnaire NISSAN d'effectuer le remplacement des ampoules le cas échéant.

AMPOULES INTÉRIEURES ET EXTÉRIEURES

Ampoules	Puissance (watt)	Numéro de l'ampoule
Phare*		
Feux de route/de croisement (au xénon)	35	D2S
Clignotant avant*	28/8	7444NA
Feu de stationnement avant*	5	W5W
Feu de position avant*	LED	—
Clignotant latéral*	LED	—
Feu combinés arrière*		
feu de recul	16	W16W
clignotant	21	WY21W
feux d'arrêt/arrière/position	LED	—
Antibrouillard arrière (si le véhicule en est équipé)*	21	T20
Feu de la plaque d'immatriculation*	5	T10
Lampe de lecture	8	—
Éclairage du miroir de courtoisie	2	—
Éclairage intérieur de compartiment à bagages (Roadster)*	5	—
Éclairage de coffre (Coupé)*	3,4	—
Éclairage du coffre (Roadster)*	3,4	—
Feu d'arrêt surélevé*	LED	—

* : Consultez un concessionnaire NISSAN pour remplacement.
REMARQUE : Pour obtenir des informations récentes sur les pièces, consultez le service de pièces détachées de votre concessionnaire NISSAN.

Procédures de remplacement

Toutes les autres ampoules sont de type A, B, C, D, E ou F. Pour remplacer une ampoule, enlevez d'abord l'optique et/ou le couvercle.

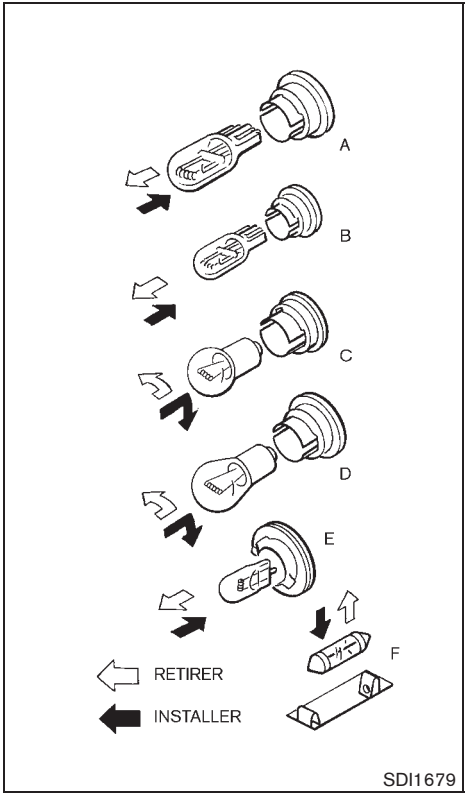

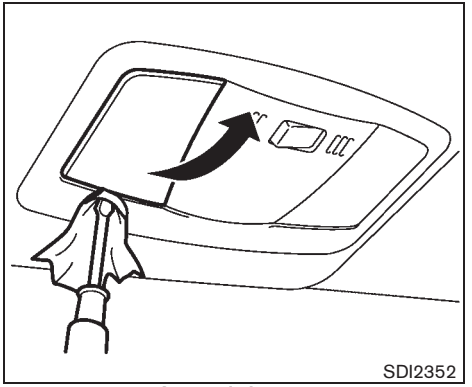

Lampe de lecture

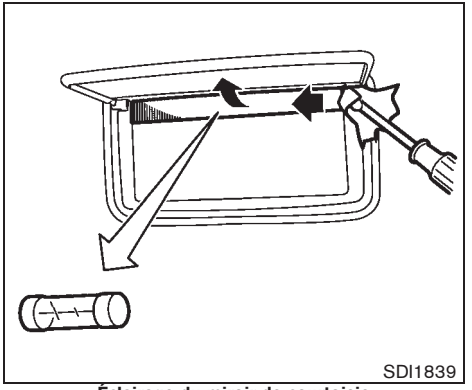

Éclairage du miroir de courtoisie

Reportez-vous à «CREVAISON» dans le chapitre «6. En cas d'urgence» en cas de crevaison.

PRESSION DES PNEUS

Système de surveillance de pression des pneus (TPMS)

Ce véhicule est équipé d'un système de surveillance de pression des pneus (TPMS). Il permet de contrôler tous les pneus à l'exception de celui de la roue de secours. Lorsque le témoin lumineux de faible pression des pneus s'allume, cela signale le gonflage insuffisant d'un ou de plusieurs pneus.

Le TPMS ne fonctionne que si le véhicule roule à plus de 25 km/h (16 mi/h). Le système n'est pas toujours capable non plus de détecter les chutes brusques de pression des pneus (par exemple un pneu dégonflé pendant la conduite).

Pour de plus amples détails, reportez-vous à «Témoin lumineux de faible pression des pneus» dans le chapitre «2. Instruments et commandes», «SYSTÈME DE SURVEILLANCE DE PRESSION DES PNEUS (TPMS)» dans le chapitre «5. Démarrage et conduite» et «SYSTÈME DE SURVEILLANCE DE PRESSION DES PNEUS (TPMS)» dans le chapitre «6. En cas d'urgence».

Pression de gonflage des pneus

Vérifiez souvent la pression des pneus (y compris celui de secours) et impérativement avant de prendre la route pour un long voyage. Les spécifications recommandées de pression des pneus figurent sur l'étiquette des renseignements sur les pneus et le chargement sous l'intitulé «Pression des pneus à froids». L'étiquette des renseignements sur les pneus et le chargement est collée sur le montant central du côté conducteur. La pression des pneus doit être vérifiée régulièrement pour les raisons suivantes :

- La plupart des pneus se dégonflent naturellement avec le temps.
- Les pneus peuvent se dégonfler subitement si vous roulez sur des nids de poules ou sur quelque objet ou si vous percutez le bord du trottoir en vous garant.

La pression des pneus doit être vérifiée à froid. Les pneus sont FROIDS si le véhicule est resté au moins 3 heures à l'arrêt ou s'il a roulé pendant moins de 1,6 km (1 mi) à une vitesse modérée.

Une mauvaise pression de gonflage ou une pression insuffisante peuvent affecter la durée des pneus et la conduite du véhicule.

⚠ ATTENTION

- **Des pneus mal gonflés peuvent éclater soudainement et causer un accident.**
- **Le Poids Nominal Brut du Véhicule (PNBV) figure sur l'étiquette d'homologation F.M.V.S.S./N.S.V.A.C. La charge utile de votre véhicule est spécifiée sur l'étiquette des renseignements sur les pneus et le chargement. Ne dépassez pas la charge utile du véhicule. Une surcharge de votre véhicule risque de se traduire par une usure rapide des pneus, un fonctionnement peu sûr par suite d'une rupture prématurée des pneus ou des caractéristiques médiocres de tenue de route, ceci pouvant également mener à un accident grave. Un chargement au-delà de la capacité spécifiée risque également de se traduire par un mauvais fonctionnement des autres organes du véhicule.**

- **Avant de partir pour un long voyage, ou chaque fois que le véhicule est lourdement chargé, vérifiez la pression des pneus à l'aide d'un manomètre pour vous assurer qu'elle correspond bien aux spécifications.**
- **Pour de plus amples renseignements concernant les pneus, reportez-vous à «Informations sur la sécurité des pneus» (Canada) ou «Important Tire Safety Information» (États-Unis) dans le Livret de renseignements sur la garantie.**

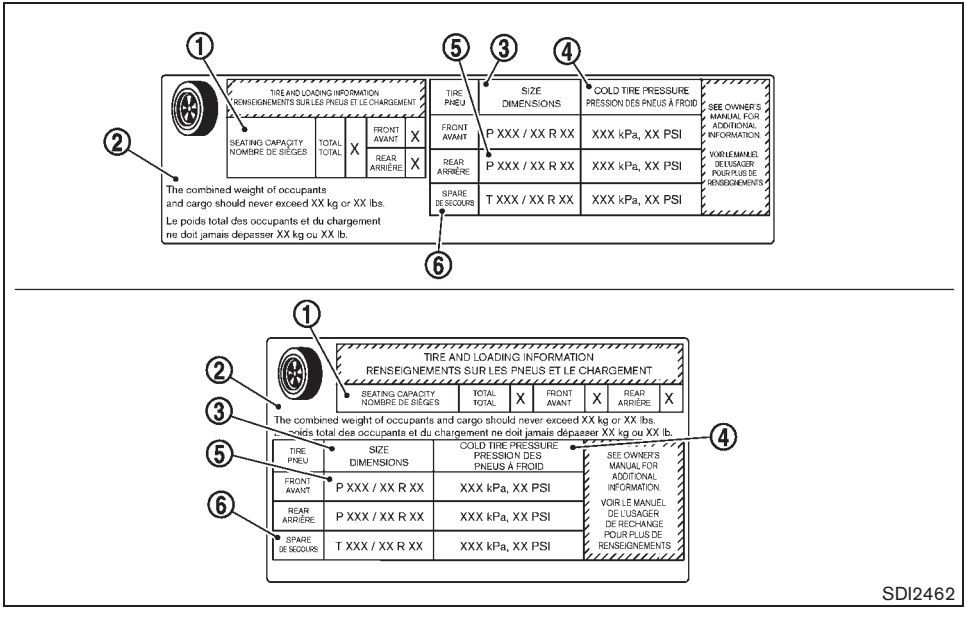

SDI2462

Étiquette des renseignements sur les pneus et le chargement

① Nombre de sièges : Le nombre maximum d'occupants pouvant être assis dans le véhicule.

② Limite de charge du véhicule : Reportez-vous à «RENSEIGNEMENTS SUR LE CHARGEMENT DU VÉHICULE» dans le chapitre «9. Données techniques et informations au consommateur».

③ Taille d'origine : La taille des pneus montés sur le véhicule en usine.

④ Pression des pneus à froid : Gonflez les pneus à cette pression lorsque les pneus sont froids. Les pneus sont FROIDS si le véhicule est resté au moins 3 heures à l'arrêt ou s'il a roulé pendant moins de 1,6 km (1 mi) à vitesse modérée. Le gonflement à froid recommandé d'un pneu est défini par le fabricant pour obtenir la meilleure usure et les meilleures caractéristiques de manœuvre du véhicule, la motricité adéquate, le bruit, etc., selon le PNBV du véhicule.

⑤ Dimension du pneu — reportez-vous à «ÉTIQUETTE DE PNEU» plus loin dans ce chapitre.

⑥ Taille de la roue de secours ou du de la roue de secours compacte (si le véhicule en est équipé)

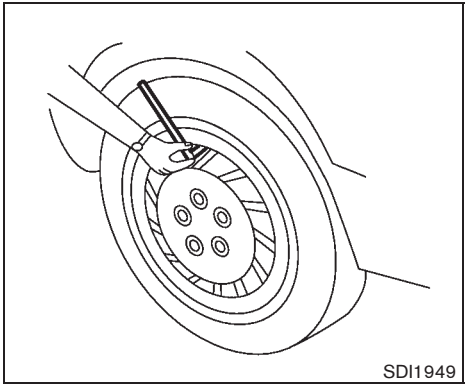

Vérification de la pression des pneus

1. Retirez le capuchon de valve de la roue.
2. Appliquez l'embout du manomètre de gonflage dans l'axe de la valve. N'enfoncez pas l'embout trop fortement ni ne forcez sur les parois de la valve car de l'air pourrait s'échapper. Si un bruit de fuite d'air se fait entendre du pneu lors de la vérification de la pression, repositionnez la jauge afin d'arrêter la fuite.
3. Retirez la jauge.
4. Lisez la pression du pneu sur la jauge et comparez-la à la valeur spécifiée sur l'étiquette des renseignements sur les pneus et le chargement.
5. Ajoutez de la pression si nécessaire. S'il y a surpression, appuyez brièvement sur l'axe intérieur de la valve avec l'extrémité de l'indicateur afin de libérer l'excès de pression. Contrôlez à nouveau la pression et ajoutez ou libérez de la pression si besoin.
6. Remettez le capuchon sur la valve.
7. Vérifiez la pression de tous les autres pneus, y compris la roue de secours.

Modèles Coupé (sauf pour les modèles NISMO) :

	TAILLE	PRESSION DE GONFLAGE DE PNEUS À FROID
PNEU AVANT D'ORIGINE	225/50R18 95W	240 kPa, 35 psi
	245/40R19 94W	240 kPa, 35 psi
PNEU ARRIÈRE D'ORIGINE	245/45R18 96W	240 kPa, 35 psi
	275/35R19 96W	240 kPa, 35 psi
ROUE DE SECOURS	T145/80-D17	420 kPa, 60 psi
	T145/70-R18	420 kPa, 60 psi

Modèles Roadster (sauf pour les modèles NISMO) :

	TAILLE	PRESSION DE GONFLAGE DE PNEUS À FROID
PNEU AVANT D'ORIGINE	225/50R18 95W	260 kPa, 38 psi
	245/40R19 94W	240 kPa, 35 psi
PNEU ARRIÈRE D'ORIGINE	245/45R18 96W	260 kPa, 38 psi
	275/35R19 96W	240 kPa, 35 psi
ROUE DE SECOURS	T145/80-D17	420 kPa, 60 psi
	T145/70-R18	420 kPa, 60 psi

Modèles NISMO :

	TAILLE	PRESSION DE GONFLAGE DE PNEUS À FROID
PNEU AVANT D'ORIGINE	245/40R19 98Y	240 kPa, 35 psi
PNEU ARRIÈRE D'ORIGINE	285/35R19 99Y	240 kPa, 35 psi
ROUE DE SECOURS	T145/70R18	420 kPa, 60 psi

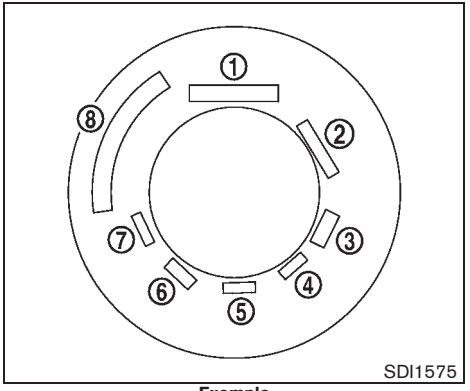

Exemple

ÉTIQUETTE DE PNEU

La loi fédérale exige que les fabricants de pneus indiquent certaines normes sur le flanc des pneus. Ces informations identifient et décrivent les caractéristiques de base du pneu ainsi que son numéro d'identification (TIN) qui permettront de certifier les normes de sécurité. Le TIN peut être utilisé pour identifier le pneu en cas de rappel.

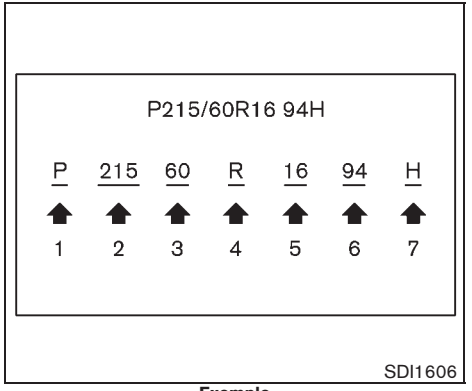

Exemple

① Taille du pneu (exemple : P215/60R16 94H)

1. P : La lettre «P» indique un pneu destiné aux véhicules de tourisme. (Tous les pneus n'ont pas cette information.)
2. Numéro à trois chiffres (215) : Ce numéro indique la largeur en millimètres du pneu de bord de flanc à bord de flanc.
3. Numéro à deux chiffres (60) : Ce numéro connu sous le nom de rapport d'aspect indique le rapport entre la hauteur et la largeur du pneu.
4. R : «R» signifie radial.
5. Numéro à deux chiffres (16) : Ce chiffre est le diamètre de la roue ou de la jante en pouces.
6. Numéro à deux ou trois chiffres (94) : Cette valeur représente l'indice de charge du pneu. C'est la mesure du poids que peut supporter chaque pneu. Ce renseignement n'est pas indiqué sur tous les pneus car il n'est pas exigé par la loi.
7. H : Code de vitesse du pneu. Vous ne devriez pas conduire le véhicule à une vitesse dépassant le code de vitesse du pneu.

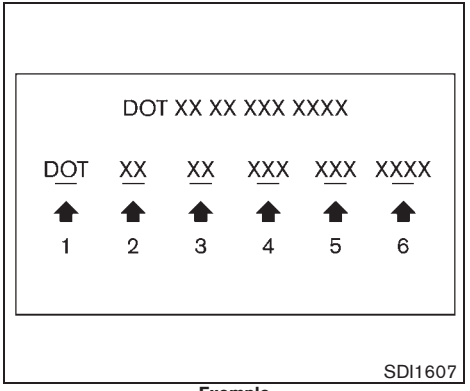

Exemple

② TIN (numéro d'identification du pneu) sur les pneus neufs (exemple : DOT XX XX XXX XXXX)

1. DOT : Abréviation de «Department of Transportation» (Ministère des transports). Le symbole peut être placé au-dessus, au-dessous, à gauche ou à droite du numéro d'identification du pneu.
2. Code à deux chiffres : Identifiant du fabricant
3. Code à deux chiffres : Taille du pneu
4. Code à trois chiffres : Code de type de pneu (en option)
5. Code à trois chiffres : Date de fabrication
6. Quatre chiffres indiquant la semaine et l'année de fabrication du pneu. Par exemple, le chiffre 3103 signifie la 31ème semaine de 2003. Si ces nombres ne sont pas indiqués, alors regardez sur l'autre flanc du pneu.

③ Composition et matériaux des plis de pneu

Le nombre de plis ou le nombre de couches de tissu caoutchouté sur le pneu.

Les fabricants doivent également mentionner le matériau du pneu, qui comprend acier, nylon, polyester et autres matériaux.

④ La pression de gonflage maximum autorisée

Ce chiffre indique la quantité maximum d'air pouvant être mise dans le pneu. Ne dépassez jamais la pression de gonflage maximum autorisée.

⑤ Limite de charge maximum

Ce chiffre indique la charge maximum en kilogrammes et en livres pouvant être supportée par un pneu. Lors du remplacement d'un pneu sur le véhicule, utilisez toujours un pneu ayant le même indice de charge que celui du pneu d'origine.

⑥ Terme «sans chambre à air» ou «avec chambre à air»

Indique si le pneu requiert une chambre à air interne («type avec chambre à air») ou pas («sans chambre à air»).

⑦ Le terme «radial»

Le terme «radial» est indiqué si la structure du pneu est radiale.

⑧ Fabricant ou marque

Indique le nom du fabricant ou de la marque.

Autres termes relatifs aux pneus :

En plus des termes nombreux définis au cours de cette section, Flanc Extérieur désigne (1) le flanc comportant un flanc

blanc, comportant des lettres blanches ou le nom de la moulure du fabricant, de la marque et/ou du modèle en plus grand ou plus profond que la même moulure sur l'autre flanc du pneu, ou (2) le flanc extérieur d'un pneu asymétrique comportant un côté particulier devant toujours être dirigé vers l'extérieur lors de la pose sur un véhicule.

TYPES DE PNEUS

⚠ ATTENTION

- **En cas de remplacement et de changement d'un ou des pneus, assurez-vous que les quatre pneus sont de même type (exemple : pneus été, pneus toutes saisons ou pneus neige) et de même structure. Les concessionnaires NISSAN sont en mesure de vous donner toutes les informations utiles concernant le type, la taille, le code de vitesse et la disponibilité des pneus.**
- **Les roues de secours ont quelquefois un code de vitesse inférieur à celle de la classification des pneus montés en usine et ne correspondent pas à la vitesse maximum du véhicule. Ne dépassez jamais le code de vitesse inscrit sur le pneu.**
- **Le remplacement des pneus par des pneus autres que ceux spécifiés par NISSAN pourrait affecter le bon fonctionnement du TPMS.**
- **Pour de plus amples renseignements concernant les pneus, reportez-vous à «Informations sur la sécurité des pneus» (Canada) ou «Important Tire Safety Information» (États-Unis) dans le Livret de renseignements sur la garantie.**

Pneus toutes saisons

NISSAN recommande les pneus toutes saisons sur certains modèles afin de bénéficier de bonnes performances toute l'année, même sur les routes enneigées ou glacées. Les pneus toutes saisons sont reconnaissables à l'inscription ALL SEASON et/ou M&S (boue et neige) sur le flanc du pneu. Les pneus neige ont une meilleure traction que les pneus toutes saisons et seront plus appropriés dans certaines zones.

Pneus été

NISSAN recommande les pneus été sur certains modèles afin de bénéficier de meilleures performances sur les routes sèches. La performance des pneus été est diminuée sur les routes enneigées ou gelées. Les pneus été n'ont pas d'indication de traction M&S (boue et neige) sur la paroi latérale.

Si vous prévoyez de conduire sur routes enneigées ou gelées, NISSAN recommande de prévoir à l'avance les pneus NEIGE ou ALL SEASON sur les quatre roues.

Pneus neige

Si les roues doivent être chaussées de pneus neige, choisissez des pneus de taille et de charge équivalentes à celles des pneus d'origine. Sinon, vous risquez de mettre en cause la sécurité et la tenue de route du véhicule.

En principe, les pneus neige ont des codes de vitesse inférieurs à celle des pneus montés en usine et risquent par conséquent de ne pas correspondre à la vitesse maximum du véhicule. Ne dépassez jamais le code de vitesse inscrit sur le pneu.

Si vous installez des pneus neige, ils doivent être de même taille, marque, fabrication et sculpture aux quatre roues, et de la même taille que les pneus d'origine.

Pour obtenir une adhérence supplémentaire sur routes glacées, des pneus à crampons peuvent être utilisés. Néanmoins, certains provinces ou territoires du Canada et les états des États-Unis interdisent leur utilisation. Avant de poser des

pneus à crampons, vérifiez les réglementations locales et provinciales. Sur chaussées sèches ou mouillées, les pneus hiver à crampons ne donneront qu'une adhérence médiocre et risquent de faciliter le dérapage des roues comparé aux pneus hiver sans crampons.

CHAÎNES ANTIDÉRAPANTES

⚠ PRÉCAUTION

Les chaînes/câbles de pneu ne doivent pas être installés sur des pneus de taille 19 pouces. Ce mainœuvre endommagera le véhicule. Si vous prévoyez d'utiliser les chaînes/câbles de pneu, vous devez installer sur votre véhicule des pneus 18 pouces.

Dans certaines régions ou pays, les chaînes antidérapantes sont interdites. Vérifiez les réglementations locales avant de poser les chaînes. Si les chaînes sont autorisées, vérifiez qu'elles sont de la bonne taille pour votre véhicule et posez les en suivant les recommandations du fabricant. **Utilisez uniquement des chaînes SAE de classe S.** Les chaînes de classe «S» sont utilisées sur les véhicules dont le dégagement entre le pneu et le véhicule est limité. Les véhicules pouvant utiliser les chaînes «S» sont conçus conformément à la norme SAE sur le dégagement minimum entre pneu et suspension ou entre pneu et organe de carrosserie le plus proche, lequel dégagement est nécessaire pour accrocher les dispositifs de traction en hiver (chaînes antidérapantes ou câbles). Le dégagement minimum est déterminé en fonction de la taille du pneu monté en usine. Les autres types de chaînes risquent d'endommager le véhicule. Utilisez des prétensionneurs de chaînes lorsque le fabricant le préconise. Les maillons d'extrémité de la chaîne doivent être bien serrés ou retirés pour empêcher le frottement sur les ailes ou sur le dessous de la caisse. Dans la mesure du possible, évitez de trop charger le véhicule lorsque les chaînes sont posées. En outre, conduisez à vitesse réduite. Sinon, votre véhicule risque d'être endommagé et/ou ses performances et sa tenue de route réduite.

Les chaînes se posent uniquement sur les roues arrière, jamais sur les roues avant.

Ne posez jamais de chaînes sur la roue de secours à UTILISATION TEMPORAIRE UNIQUEMENT.

N'utilisez pas les chaînes sur des routes sèches. Si vous conduisez dans de telles conditions, vous risquez d'endommager les divers mécanismes du véhicule.

REMPLACEMENT DES ROUES ET PNEUS

Permutation des pneus

Sur ce véhicule, la rotation des pneus n'est pas possible car ils sont de tailles différentes à l'avant et à l'arrière.

Il y a une tige sur le rotor de frein avant qui empêche de monter les roues arrière à la place des roues avant. Le pneu de secours pourra être installé à l'avant ou à l'arrière. Quand vous montez le pneu de secours à l'avant, alignez l'orifice du pneu de secours sur la tige du rotor de frein.

⚠ ATTENTION

- **Resserrez les écrous de roues après les 1.000 km (600 mi) suivant le montage d'une roue (également après le remplacement d'une roue par suite d'une crevaison, etc.).**
- **Pour de plus amples renseignements concernant les pneus, reportez-vous à «Informations sur la sécurité des pneus» (Canada) ou «Important Tire Safety Information» (États-Unis)**

dans le Livret de renseignements sur la garantie.

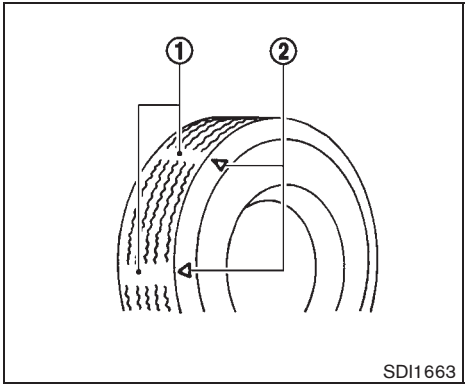

1. Indicateur d'usure
2. Marque d'emplacement de l'indicateur d'usure

Usure et état des pneus

ATTENTION

- **Les pneus doivent être vérifiés régulièrement pour déceler les traces d'usure, de fendillement, de boursouflement ou la présence de corps étrangers dans les sculptures. En cas d'usure excessive, de craquelures, de boursouflures, les pneus doivent être remplacés.**
- **Les pneus d'origine comportent un indicateur d'usure intégré. Lorsque les indicateurs d'usure sont visibles, les pneus doivent être remplacés.**
- **Avec le temps et l'utilisation, les pneus s'usent. Faites vérifier les pneus, y compris le pneu de secours, qui ont plus de 6 ans par un mécanicien, car certains endommagements peuvent ne pas être visibles. Remplacez, au besoin, les pneus pour éviter une crevaison et de possibles blessures.**
- **Une réparation mal effectuée de la roue de secours risque de provoquer de graves blessures. Si la roue de secours doit être réparée, contactez un concessionnaire NISSAN.**
- **Pour de plus amples renseignements concernant les pneus, reportez-vous à «Informations sur la sécurité des pneus» (Canada) ou «Important Tire Sa-**

fety Information» (États-Unis) dans le Livret de renseignements sur la garantie.

Remplacement des roues et des pneus

Lors du remplacement d'un pneu, montez toujours un pneu de même taille, sculptures, code de vitesse et de même indice de charge que le pneu d'origine. (Reportez-vous à «SPECIFICATIONS» dans le chapitre «9. Données techniques et informations au consommateur» qui donne les types et tailles recommandés des pneus et des roues.)

⚠ ATTENTION

- **L'utilisation de pneus autres que les pneus recommandés, ou le montage de pneus de construction (diagonal, diagonal-ceinturé ou radial) ou de type différent, peut affecter le confort, le freinage, la conduite, la garde au sol, la distance entre les pneus et la carrosserie, la distance pour les chaînes antidérapantes, le système d'avertissement de faible pression des pneus, l'étalonnage de compteur de vitesse, le réglage du faisceau des phares et la hauteur des pare-chocs. Des accidents peuvent en résulter avec risque de blessures graves.**
- **Si les roues doivent être changées pour une raison ou une autre, remplacez toujours par des roues au déport identique. Des roues de déport différent provoquent une usure prématurée des pneus, dégradent les caractéristiques du comportement routier et/ou réduisent l'efficacité des disques/tambours de frein. Ce dernier phénomène se traduit par une perte d'efficacité de freinage et/ou une usure prématurée des plaquettes des freins. Reportez-vous à «ROUES ET PNEUS» dans le chapitre «9. Données techniques et informations au consommateur» de ce manuel pour les dimensions de déport des roues.**
- **Lorsque vous montez la roue de secours ou remplacez une roue, le TPMS ne fonctionnera pas et le témoin lumineux de faible pression clignotera pendant environ 1 minute. Le témoin restera allumé pendant 1 minute. Contactez un concessionnaire NISSAN le plus vite possible pour un remplacement de pneu et/ou la réinitialisation du système.**
- **Le remplacement des pneus par des pneus autres que ceux spécifiés par NISSAN pourrait affecter le bon fonctionnement du TPMS.**
- **Ne montez pas une roue ni un pneu déformé même après une réparation. De telles roues ou pneus peuvent présenter des défauts de structure et se rompre sans avertissement.**
- **Il est déconseillé d'utiliser des pneus rechapés.**
- **Pour de plus amples renseignements concernant les pneus, reportez-vous à «Informations sur la sécurité des pneus» (Canada) ou «Important Tire Safety Information» (États-Unis) dans le Livret de renseignements sur la garantie.**

Équilibrage des roues

Des roues mal équilibrées amoindrissent la tenue de route du véhicule et la durabilité des pneus. Les roues peuvent finir par se déséquilibrer après un certain temps. Il est par conséquent recommandé d'en vérifier l'équilibrage régulièrement.

Le service d'équilibrage des roues doit être effectué avec les roues retirées du véhicule. L'équilibrage des roues quant elles sont encore accrochées au véhicule peut endommager la boîte de vitesses.

Pour de plus amples renseignements concernant les pneus, reportez-vous à «Informations sur la sécurité des pneus» (Canada) ou «Important Tire Safety Information» (États-Unis) dans le Livret de renseignements sur la garantie NISSAN.

Entretien des roues

Reportez-vous à «NETTOYAGE DE L'EXTÉRIEUR» dans le chapitre «7. Aspect et entretien» pour plus de détails concernant l'entretien des roues.

Roue de secours (roue de secours À UTILISATION TEMPORAIRE UNIQUEMENT [type-T]) (si le véhicule en est équipé)

En cas de pose d'une roue de secours de type-T, nous vous recommandons de suivre les précautions ci-après destinées à protéger votre véhicule contre les risques d'endommagement ou les risques d'accident.

⚠ ATTENTION

- **La roue de secours de type-T doit être utilisée uniquement en cas d'urgence. Elle doit être remplacée par un pneu standard dès que l'occasion se présente afin d'éviter des dommages possibles aux pneus ou au différentiel.**
- **Conduisez avec précaution quand la roue de secours à UTILISATION TEMPORAIRE UNIQUEMENT est montée. Évitez les virages en angle droit et les freinages brusques.**
- **Vérifiez régulièrement la pression du pneu de la roue de secours. Maintenez toujours la pression du pneu de la roue de secours à UTILISATION TEMPORAIRE UNIQUEMENT à 420 kPa (4,2 bar, 60 psi). Maintenez toujours la pression de gonflage du pneu de la roue de secours pleine dimension (si le véhicule en est équipé) à la pression recommandée pour les pneus normaux comme indiqué sur l'étiquette de pneu et information de chargement. Pour connaître l'emplacement de l'étiquette de pneu et information de chargement, reportez-vous à «Étiquette de pneu et information de chargement» dans l'index de ce manuel.**
- **Lorsque la roue de secours à UTILISATION TEMPORAIRE UNIQUEMENT est montée, ne conduisez pas à plus de 80 km/h (50 mi/h).**
- **En cas de conduite sur neige ou sur glace, il est préférable d'utiliser la roue de secours à UTILISATION TEMPORAIRE UNIQUEMENT pour la roue avant et de garder les pneus d'origine pour la roue arrière (roues d'entraînement). Ne posez des chaînes que sur les roues arrière d'origine.**
- **La bande de roulement du pneu de la roue de secours à UTILISATION**

TEMPORAIRE UNIQUEMENT s'use plus vite que celle du pneu standard. Remplacez le pneu de la roue de secours dès que l'indicateur d'usure apparaît.

- **N'utilisez pas la roue de secours du véhicule sur un autre véhicule.**
- **N'utilisez pas plus d'une roue de secours à la fois.**

⚠ PRÉCAUTION

- **Ne posez jamais de chaînes sur la roue de secours à UTILISATION TEMPORAIRE UNIQUEMENT. Elles ne peuvent se fixer correctement et risquent d'endommager le véhicule.**
- **Étant donné que la roue de secours à UTILISATION TEMPORAIRE UNIQUEMENT est plus petite que la roue d'origine, la garde au sol est réduite. Ne roulez pas sur des obstacles afin de ne pas endommager le véhicule. Ne faites pas laver le véhicule dans un lave-auto car il risquerait de rester coincé.**

KIT DE RÉPARATION D'URGENCE EN CAS DE CREVAISON (si le véhicule en est équipé)

Le kit de réparation d'urgence en cas de crevaison (produit d'étanchéité d'urgence) est fourni avec le véhicule au lieu d'une roue de secours. Il peut être utilisé pour réparer de manière temporaire des crevaisons mineures.

Si possible, faites remorquer le véhicule jusqu'à un établissement pouvant réparer ou remplacer le pneu crevé. L'utilisation du kit de réparation d'urgence en cas de crevaison peut entraîner un dysfonctionnement du capteur de pression de pneu ainsi que l'activation du témoin d'avertissement de pression des pneus.

Reportez-vous à «CREVAISON» dans le chapitre «6. En cas d'urgence» pour plus de détails.

AGENDA

9 Données techniques et informations au consommateur

Contenances et carburants/lubrifiants recommandés..... 9-2
Carburant recommandé 9-3
Recommandations relatives à l'huile-moteur et au filtre à huile..... 9-5
Frigorigène et lubrifiants de climatisation recommandés..... 9-6
Spécifications..... 9-7
Moteur..... 9-7
Roues et pneus 9-8
Dimensions..... 9-9
Lors de déplacements ou de l'immatriculation de votre véhicule à l'étranger..... 9-10
Identification du véhicule..... 9-10
Plaque portant le Numéro d'Identification du Véhicule (VIN) 9-10
Numéro d'identification du véhicule (numéro de châssis) 9-10
Numéro de série du moteur..... 9-11
Étiquette d'homologation F.M.V.S.S./N.S.V.A.C. ... 9-11
Étiquette du dispositif antipollution 9-11
Étiquette des renseignements sur les pneus et le chargement 9-12
Étiquette signalétique de la climatisation..... 9-12
Installation de la plaque d'immatriculation frontale 9-13
Sauf pour les modèles NISMO..... 9-13
Pour les modèles NISMO..... 9-15
Retrait des déflecteurs d'air (sauf pour les modèles NISMO)..... 9-16
Renseignements sur le chargement du véhicule..... 9-17
Expressions 9-17
Capacité de charge du véhicule 9-18
Conseils de chargement 9-19
Détermination du poids..... 9-19
Traction d'une remorque 9-20
Remorquage à plat..... 9-20
Boîte de vitesses automatique..... 9-20
Boîte de vitesses manuelle..... 9-20
Classification uniforme de la qualité des pneus 9-21
Usure de la bande de roulement (treadwear) 9-21
Tractions AA, A, B et C..... 9-21
Températures A, B et C..... 9-21
Garantie du dispositif antipollution..... 9-22
Déclaration des défauts de sécurité (États-Unis uniquement)..... 9-22
Préparation pour le test d'inspection/d'entretien (I/M) (États-Unis uniquement)..... 9-23
Enregistreurs de données (EDR)..... 9-24
Informations sur la commande du manuel du conducteur/de réparation 9-25
En cas de collision 9-25

CONTENANCES ET CARBURANTS/ LUBRIFIANTS RECOMMANDÉS

Les données ci-dessous sont des contenances approximatives. Les contenances réelles peuvent être légèrement différentes. Suivez toujours les directives données à la section «8. Entretien et interventions à effectuer soi-même» pour déterminer les contenances appropriées.

	Contenances (approximatives)			Spécifications recommandées
	Litres	Mesures américaines	Mesures impériales	
Carburant	71,9	19 gal	15-7/8 gal	Reportez-vous à «CARBURANT RECOMMANDÉ» plus loin dans ce chapitre.
Huile-moteur*1				
Vidange et contenance				
Avec changement de filtre à huile	4,9	5-1/8 qt	4-3/8 qt	• Huile-moteur portant le repère d'homologation API*2, *3 • Viscosité SAE 5W-30*2, *3
Sans changement de filtre à huile	4,6	4-7/8 qt	4 qt	
Circuit de refroidissement				
Modèle à boîte de vitesses automatique — Avec réservoir	8,5	9 qt	7-1/2 qt	50 % Liquide de refroidissement/antigel longue durée NISSAN d'origine ou équivalent 50 % Eau déminéralisée ou distillée
Modèle à boîte de vitesses automatique — Réservoir	0,8	7/8 qt	3/4 qt	
Modèle à boîte de vitesses manuelle — Avec réservoir	8,6	9-1/8 qt	7-5/8 qt	
Modèle à boîte de vitesses manuelle — Réservoir	0,8	7/8 qt	3/4 qt	
Liquide de boîte de vitesses automatique	—	—	—	Matic S ATF NISSAN d'origine*4
Huile pour engrenage de boîte de vitesses manuelle	—	—	—	Liquide de boîte de vitesses manuelle d'origine NISSAN (MTF) HQ Multi 75W-85 ou API GL-4, viscosité SAE 75W-85
Huile pour engrenage de différentiel	—	—	—	Huile pour différentiel synthétique 75W-90 NISSAN d'origine ou huile engrenage synthétique API GL-5, viscosité SAE 75W-90*5
Liquide de direction assistée (PSF)	Remplissez au niveau approprié conformément aux directives de la section «8. Entretien et interventions à effectuer soi-même».			PSF NISSAN d'origine ou équivalent*6
Liquide de frein et d'embrayage				Liquide de frein de service intensif NISSAN d'origine *7 ou équivalent DOT 3
Graisse universelle				NLGI N°2 (à base de savon lithium)
Frigorigène du circuit de climatisation	—	—	—	HFC-134a (R-134a)*8
Lubrifiants du circuit de climatisation	—	—	—	Huile système UV Lumineuse type S NISSAN ou produit strictement équivalent
Liquide de lave-glace	4,5	4-3/4	4	Concentré de lavage de lave-glace de pare-brise et antigel NISSAN d'origine ou équivalent

*1 : Pour de plus amples renseignements sur la vidange d'huile-moteur, reportez-vous à «HUILE-MOTEUR» dans le chapitre «8. Entretien et interventions à effectuer soi-même».
*2 : Pour plus de renseignements, reportez-vous à «RECOMMANDATIONS RELATIVES À L'HUILE-MOTEUR ET AU FILTRE À HUILE» plus loin dans ce chapitre plus loin dans ce chapitre.
*3 : NISSAN recommande l'huile-moteur Ester NISSAN d'origine, qui est disponible chez un concessionnaire NISSAN.
*4 : **L'utilisation du liquide de boîte de vitesses automatique autre que Matic S ATF NISSAN d'origine dégradera la tenue de route du véhicule et la durabilité de la boîte de vitesses automatique et risque d'endommager la boîte de vitesses automatique, ce qui n'est pas couvert par la garantie limitée du véhicule neuf NISSAN.**
*5 : Adressez-vous à un concessionnaire NISSAN pour entretien de l'huile synthétique.
*6 : Il est également possible d'utiliser le liquide DEXRON^{MC} VI type ATF.
*7 : Disponible aux États-Unis continentaux chez un concessionnaire NISSAN.
*8 : Pour de plus amples renseignements sur l'étiquette signalétique de la climatisation, reportez-vous à «IDENTIFICATION DU VÉHICULE» plus loin dans ce chapitre.

CARBURANT RECOMMANDÉ

Moteur VQ37VHR

Utilisez une essence premium sans plomb avec l'indice d'octane d'au moins 91 AKI (indice antidétonant) (indice d'octane de recherche 96).

Si l'essence premium n'est pas disponible, une essence sans plomb ordinaire avec l'indice d'octane d'au moins 87 AKI (indice d'octane de recherche 91) pourrait être utilisé provisoirement, mais uniquement sous les conditions suivantes :

- Remplissez le réservoir en partie d'essence ordinaire sans plomb et faites le plein avec de l'essence premium sans plomb dès que possible.
- Évitez de conduire à pleine vitesse et d'accélérer brusquement.

Cependant, il est recommandé d'utiliser une essence premium sans plomb pour obtenir le maximum de performance du véhicule.

⚠ PRÉCAUTION

- **L'utilisation d'un carburant différent risque d'endommager sérieusement les dispositifs antipollution et peut également influer sur la couverture de la garantie.**
- **N'utilisez jamais d'essence à teneur en plomb, car le catalyseur à trois voies serait endommagé.**
- **N'utilisez pas de carburant E-85 pour votre véhicule. Votre véhicule n'est pas conçu pour fonctionner avec du carburant E-85. L'utilisation du carburant E-85 peut endommager les composants du circuit de carburant et n'est pas couverte par la garantie limitée du véhicule NISSAN.**

Spécifications essence

NISSAN vous recommande d'utiliser du carburant qui rencontre les spécifications du World-Wide Fuel Charter (WWFC) si disponible. De nombreux fabricants automobiles ont développé cette spécification afin d'améliorer les dispositifs antipollution et la performance du véhicule. Demandez au gérant de votre station-service si le carburant est conforme aux spécifications World-Wide Fuel Charter (WWFC).

Essence de nouvelle formule

Certains fournisseurs de carburant produisent maintenant des essences de nouvelle formule. Ces essences sont spécialement conçues pour réduire les émissions du véhicule. NISSAN appuie tous les efforts qui sont faits pour obtenir un air plus propre et, lorsqu'elles sont disponibles, nous vous suggérons d'utiliser une essence de nouvelle formule.

Essence contenant des substances oxygénées

Certaines stations-service vendent de l'essence qui contient des éléments oxygénés tels que de l'éthanol, du MTBE ou du méthanol, mais n'en avertissent pas toujours clairement le client. NISSAN ne saurait recommander une essence dont la teneur en substances oxygénées et la compatibilité avec votre véhicule NISSAN ne sont pas clairement définies. En cas de doutes, demandez au gérant de la station service.

Si vous utilisez un mélange oxygéné d'essence, veuillez prendre les précautions suivantes qui vous permettront d'éviter les problèmes de performance et/ou les pannes du circuit de carburant de votre véhicule.

- **Prenez une essence sans plomb dont l'indice d'octane ne dépasse pas les valeurs recommandées pour les essences sans plomb.**
- **Les mélanges oxygénés, sauf les mélanges à l'alcool méthylique, ne doivent pas contenir plus de 10 % de produits oxygénés. (Le taux de MTBE peut aller**

jusqu'à 15 %.)

- **Les mélanges au méthanol ne doivent pas contenir plus de 5 % de méthanol (alcool méthylique, alcool de bois). Il doit également contenir un taux convenable de cosolvants et d'inhibiteurs de corrosion en conséquence. Si le mélange n'est pas correctement formulé et ne contient pas les cosolvants et inhibiteurs de corrosion convenables, il risque d'endommager le circuit de carburant et/ou de diminuer les performances du véhicule. Actuellement, il n'est pas possible de définir si tous les mélanges au méthanol sont adaptés aux véhicules NISSAN.**

Si après avoir utilisé un mélange avec des gaz oxygénés, le véhicule présente des anomalies telles que calage du moteur ou démarrage difficile alors que le moteur est chaud, changez immédiatement pour une essence normale ou un mélange à faible teneur en MTBE.

Faites très attention de ne pas faire couler d'essence pendant le remplissage. L'essence contient des gaz oxygénés qui abîment la peinture.

Carburant E-85

Le carburant E-85 est un mélange composé d'environ 85 % d'éthanol-carburant et de 15 % d'essence sans plomb. E-85 peut être utilisé pour les véhicules à carburant mixte (FFV). N'utilisez pas de carburant E-85 pour votre véhicule. Les règlements du gouvernement des États-Unis exigent que les pompes de distribution d'éthanol-carburant soient identifiées par une petite étiquette carrée orange et noire portant l'abréviation courante ou le pourcentage approprié pour cette région.

Additifs générique pour carburant

NISSAN ne recommande pas l'utilisation d'additifs génériques pour carburant (exemple : nettoyant d'injecteur de carburant, booster d'octane, décapant pour dépôt sur soupape d'admission, etc.) qui sont vendus dans le commerce. Beaucoup de ces additifs sont conçus pour l'élimination du caoutchouc, du vernis ou d'un dépôt et peuvent contenir un solvant actif ou des ingrédients similaires pouvant être dangereux pour le système de carburant et le moteur.

Conseils pour l'indice d'octane

L'utilisation d'essence sans plomb avec un indice d'octane inférieur à l'indice recommandé ci-dessus peut provoquer des cliquetis persistants. (Les cliquetis sont des bruits métalliques dans le moteur.) De tels cliquetis peuvent finir par endommager le moteur. En cas de cliquetis importants, même lors d'utilisation d'essence ayant un indice d'octane approprié, ou si les cliquetis se manifestent à vitesse de croisière sur route plane, faites effectuer les réparations qui s'imposent par un concessionnaire NISSAN. Le fait de négliger de faire effectuer de telles réparations constitue une utilisation abusive du véhicule dont NISSAN ne peut être tenu pour responsable.

Le mauvais calage de l'allumage peut provoquer des cliquetis, l'auto-allumage du moteur ou sa surchauffe. De tels phénomènes provoquent une consommation excessive de carburant et des risques de dégâts au moteur. Si de tels symptômes sont observés, faites vérifier le véhicule par un concessionnaire NISSAN ou tout autre établissement compétent.

Cependant, il est possible que vous remarquiez de légers cognements dans le moteur de temps en temps au cours d'une accélération ou en côte. Ceci n'est pas un problème, et lorsque le moteur est à pleine charge ces légers cognements permettent même de réduire la consommation de carburant.

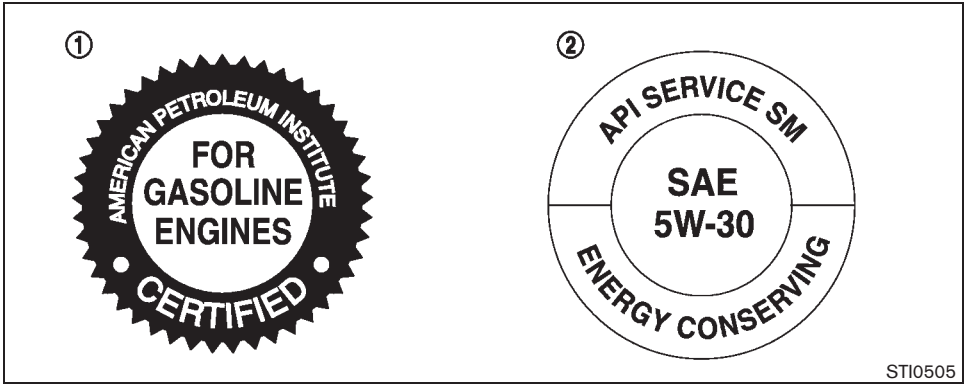

1. Repère d'homologation API
2. Symbole de service API

RECOMMANDATIONS RELATIVES À L'HUILE-MOTEUR ET AU FILTRE À HUILE

Choix de l'huile appropriée

Pour assurer une longue durée de service et de bonnes performances au moteur, il est essentiel de choisir une huile-moteur de catégorie, de qualité et de viscosité convenables. Reportez-vous à «CONTENANCES ET CARBURANTS/ LUBRIFIANTS RECOMMANDÉS» plus haut dans ce chapitre. NISSAN recommande l'utilisation d'une huile à conservation d'énergie afin de réduire la consommation en carburant.

Ne sélectionnez que des huiles-moteur se conformant aux normes d'homologation de l'American Petroleum Institute (API) ou l'International Lubricant Standardization and Approval Committee (ILSAC) et d'indice de viscosité standard SAE. Les huiles portent le repère d'homologation de l'American Petroleum Institute (API) à l'avant du bidon. Les huiles n'ayant pas l'étiquette de qualité spécifiée ne doivent pas être utilisées car elles peuvent causer des dommages au moteur.

Additifs d'huile

NISSAN ne recommande pas l'utilisation d'additifs d'huile. Ils ne sont pas nécessaires si vous utilisez le bon type d'huile et si vous observez les périodicités d'entretien.

Toute huile renfermant des impuretés ou qui a déjà servi ne doit pas être utilisée une seconde fois.

Viscosité d'huile

L'indice de viscosité de l'huile-moteur ou son épaisseur varie suivant la température. Étant donné cet effet caractéristique, il est essentiel que l'indice de viscosité de l'huile-moteur soit choisi suivant la température extérieure dans laquelle le véhicule est appelé à rouler jusqu'à la prochaine vidange d'huile. Le fait de choisir un indice de viscosité autre que celui qui est recommandé risque de causer de sérieux dommages au moteur.

Choix du filtre à huile approprié

Votre véhicule neuf est équipé d'un filtre à huile d'origine NISSAN de grande qualité. Pour effectuer le remplacement du filtre à huile, utilisez un filtre à huile d'origine ou un modèle équivalent pour les raisons qui sont décrites dans le paragraphe intitulé Intervalles de remplacement.

Intervalles de remplacement

Les intervalles de remplacement de l'huile et du filtre à huile de votre moteur sont basés sur l'utilisation d'huiles et de filtres de qualité recommandée. L'emploi d'une huile et d'un filtre à huile d'une qualité autre que celle qui est

recommandée, ou des intervalles de remplacement plus espacés risquent d'écourter la durabilité du moteur. Les dommages provoqués à un moteur à la suite d'un entretien inapproprié ou de l'utilisation d'une huile et d'un filtre à huile de qualité ou d'indice de viscosité inappropriés ne sont pas des cas couverts par la garantie limitée du véhicule neuf NISSAN.

Votre moteur a été rempli d'une huile-moteur de première qualité à la fin de son assemblage. L'huile n'a pas lieu d'être remplacée avant le premier intervalle de vidange recommandé. Les intervalles de remplacement de l'huile et du filtre à huile dépendent de la façon dont le véhicule est conduit. Une utilisation dans les conditions suivantes peut nécessiter un remplacement plus fréquent de l'huile et du filtre à huile.

- déplacements répétés sur de courtes distances en hiver,
- déplacement en milieu poussiéreux,
- régime de ralenti maintenu pendant de longues périodes,
- conduite en marche-arrêt aux «heures de pointe»,

Pour le calendrier d'entretien, reportez-vous au «Guide du service et de l'entretien NISSAN».

FRIGORIGÈNE ET LUBRIFIANTS DE CLIMATISATION RECOMMANDÉS

La climatisation de votre véhicule NISSAN devra être rechargée avec un frigorigène HFC-134a (R-134a) et une huile système UV Lumineuse type S NISSAN ou un produit strictement équivalent.

⚠ PRÉCAUTION

L'utilisation de tout autre frigorigène ou lubrifiant porte gravement préjudice au système de climatisation et nécessitera le remplacement des éléments de la climatisation.

Le frigorigène HFC-134a (R-134a) utilisé sur votre véhicule NISSAN n'est pas nuisible à la couche d'ozone. Bien que ce frigorigène n'affecte pas l'atmosphère terrestre, certaines réglementations publiques exigent que les frigorigènes vidangés lors de l'entretien des systèmes de climatisation automobile soient récupérés et recyclés. Les concessionnaires NISSAN disposent de techniciens formés et de l'équipement nécessaire pour récupérer et recycler le frigorigène du système de climatisation.

En cas d'intervention sur le système de climatisation de votre véhicule, faites appel à un concessionnaire NISSAN.

SPÉCIFICATIONS

MOTEUR

Modèle		VQ37VHR
Type		À essence, 4 temps
Disposition des cylindres		6 cylindres en V inclinés à 60°
Alésage × Course	mm (po)	95,5 × 86,0 (3,760 × 3,385)
Cylindrée	cm^3 (po^3)	3.696 (225,54)
Ordre d'allumage		1-2-3-4-5-6
Régime de ralenti	rpm	Aucun réglage n'est nécessaire.
Calage de l'allumage (avant P.M.H.)	degrés/rpm	
Bougies d'allumage	Standard	FXE24HR-11
Écartement des électrodes des bougies d'allumage (normal)	mm (po)	1,1 (0,043)
Fonctionnement de l'arbre à cames		Chaîne de distribution

Ce système d'allumage par étincelles est conforme à la norme NMB-002 du Canada.

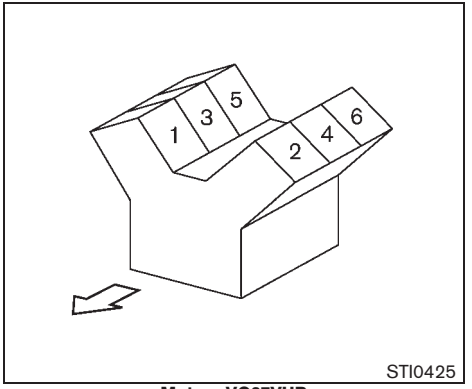

Moteur VQ37VHR

ROUES ET PNEUS

Roue

Type		Taille	Déport mm (po)
Classique		Avant : 18 × 8J	43 (1,69)
		Arrière : 18 × 9J	15 (0,59)
		Avant : 19 × 9J	47 (1,85)
		Arrière : 19 × 10J	30 (1,18)
	Modèles NISMO	Avant : 19 × 9.5J	40 (1,57)
		Arrière : 19 × 10.5J	23 (0,90)
Roue de secours		17 × 4T*1	30 (1,18)
		18 × 4T*1	0 (0)

*1 : si le véhicule en est équipé

Pneu

Type		Taille	Pression kPa (psi) (à froid)
Classique		Avant : 225/50R18	240 (35)*2
		Arrière : 245/45R18	260 (38)*3
		Avant : 245/40R19 Arrière : 275/35R19	240 (35)
	Modèles NISMO	Avant : 245/40R19 Arrière : 285/35R19	240 (35)
Roue de secours (type-T)		T145/80D17*1 T145/70R18*1	420 (60)
		—*3, *4	

*1 : si le véhicule en est équipé
*2 : Modèles Coupé
*3 : Modèles Roadster
*4 : Le kit de réparation d'urgence en cas de crevaison est fourni.

DIMENSIONS

mm (po)

Longueur hors tout	4.246 (167,2)*1 4.253 (167,4)*2 4.405 (173,4)*1, *3 4.407 (173,5)*2, *3
Largeur hors tout	1.845 (72,6)
Hauteur hors tout	1.315 (51,8) 1.325 (52,2)*4
Voie avant	1.550 (61,0)*5 1.540 (60,6)*6 1.555 (61,2)*6, *3
Voie arrière	1.595 (62,8)*5 1.565 (61,6)*6 1.580 (62,2)*6, *3
Empattement	2.550 (100,4)

*1 : Sans support de la plaque d'immatriculation
*2 : Avec support de la plaque d'immatriculation
*3 : Modèles NISMO
*4 : Modèles Roadster
*5 : Modèles roues 18 pouces
*6 : Modèles roues 19 pouces

LORS DE DÉPLACEMENTS OU DE L'IMMATRICULATION DE VOTRE VÉHICULE À L'ÉTRANGER

Lors de déplacements dans un pays étranger, assurez-vous d'abord qu'il est possible de vous procurer le carburant approprié pour votre véhicule.

L'utilisation d'un carburant ayant un indice d'octane insuffisant risque d'endommager le moteur. Tous les véhicules à essence doivent être remplis avec une essence sans plomb. Par conséquent, évitez de voyager avec votre véhicule dans des pays où vous ne trouverez pas d'essence convenable.

Lors du transfert d'immatriculation du véhicule dans un autre pays, état, province ou district, il peut s'avérer indispensable de modifier le véhicule afin qu'il soit conforme aux lois et réglementations locales.

Les lois et règlements régissant les dispositifs antipollution et les Normes de Sécurité des Véhicules Automobiles varient selon les pays ou les provinces. De ce fait, les caractéristiques techniques du véhicule peuvent différer.

Lorsqu'un véhicule doit être immatriculé dans un pays étranger ou une autre province, les modifications nécessaires, son transport et les frais d'immatriculation sont à la charge de l'usager. NISSAN ne peut être tenu responsable des désagréments qui peuvent en résulter.

IDENTIFICATION DU VÉHICULE

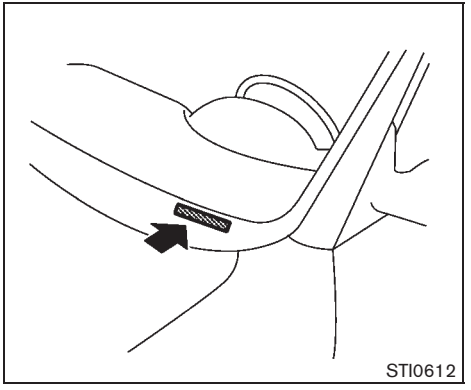

PLAQUE PORTANT LE NUMÉRO D'IDENTIFICATION DU VÉHICULE (VIN)

La plaque portant le numéro d'identification du véhicule est fixée à l'endroit illustré. Ce numéro constitue l'identification du véhicule et sert à son immatriculation.

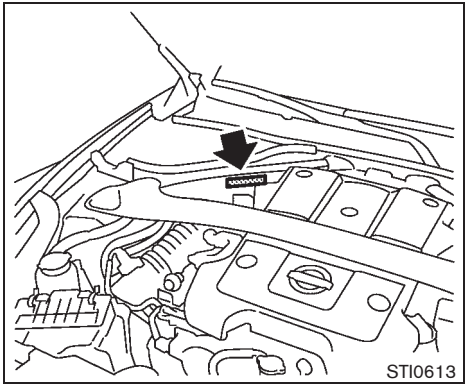

NUMÉRO D'IDENTIFICATION DU VÉHICULE (numéro de châssis)

Le numéro de série figure à l'emplacement illustré, sur le moteur.

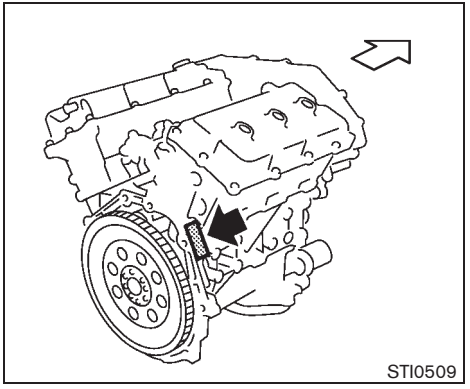

NUMÉRO DE SÉRIE DU MOTEUR

Le numéro de série figure à l'emplacement illustré, sur le moteur.

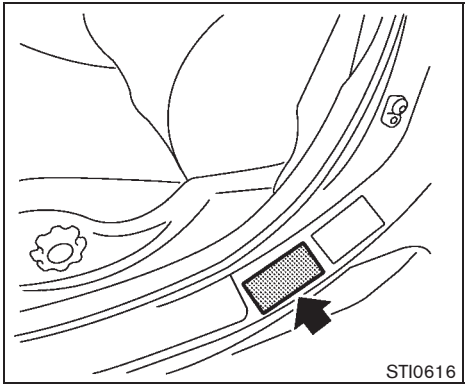

ÉTIQUETTE D'HOMOLOGATION F.M.V.S.S./N.S.V.A.C.

L'étiquette d'homologation des normes de sécurité des véhicules automobiles du Canada (N.S.V.A.C.) et des normes de Federal Motor Vehicle Safety Standards des États-Unis (F.M.V.S.S.) est collée sur l'emplacement tel qu'illustré. Cette étiquette contient de l'information précieuse concernant votre véhicule, comme : le Poids Nominal Brut du Véhicule (PNBV), le Poids Technique Maximal sous Essieu (PTME), le mois et l'année de fabrication, le Numéro d'Identification du Véhicule (VIN) etc. Veuillez la consulter en détail.

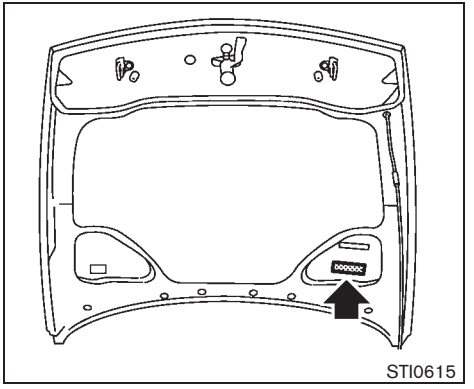

ÉTIQUETTE DU DISPOSITIF ANTIPOLLUTION

L'étiquette du dispositif antipollution est fixée comme il est illustré.

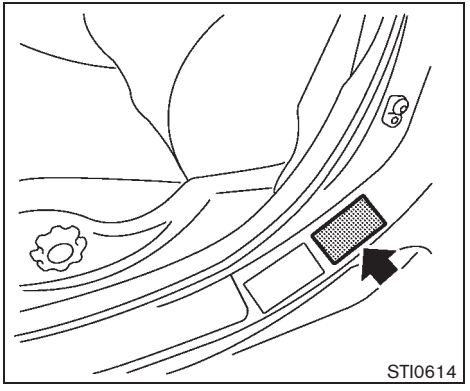

ÉTIQUETTE DES RENSEIGNEMENTS SUR LES PNEUS ET LE CHARGEMENT

Les pressions de gonflage à froid sont indiquées sur l'étiquette de pneu et information de chargement collée sur le montant central tel qu'illustré.

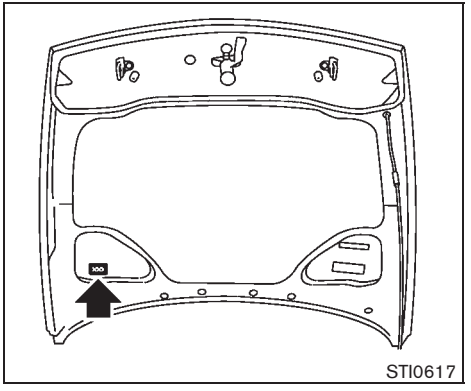

ÉTIQUETTE SIGNALÉTIQUE DE LA CLIMATISATION

L'étiquette signalétique de la climatisation est fixée tel qu'illustré.

INSTALLATION DE LA PLAQUE D'IMMATRICULATION FRONTALE

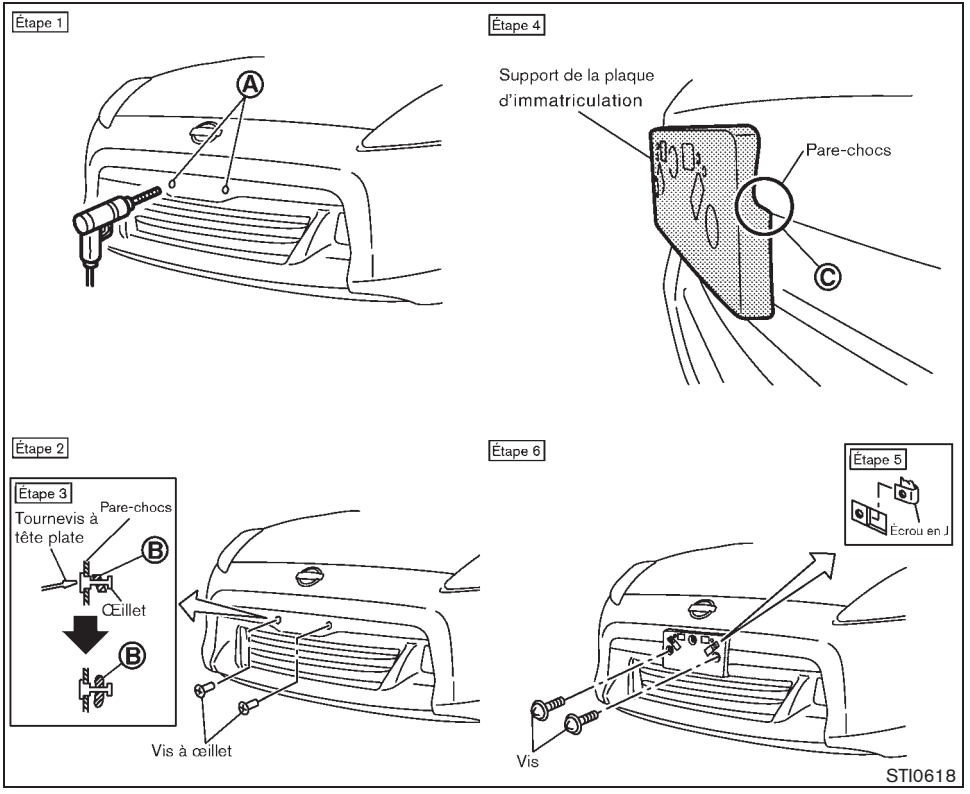

SAUF POUR LES MODÈLES NISMO

Procédez comme suit pour mettre la plaque d'immatriculation en place :

Avant de fixer la plaque, vérifiez que toutes ces pièces sont dans le sac en plastique.

- Support de la plaque d'immatriculation
- Écrou en J × 2
- Vis × 2
- Œillet pour vis × 2

1. Stationnez votre véhicule à un endroit plat et de niveau. Placez les deux creux Ⓐ sur le pare-choc avant.

   Percez soigneusement deux trous pilotes avec une mèche de 10 mm (0,39 po) de diamètre. **(Veillez à ce que la mèche ne perce que le carénage.)**

2. Rentrez les œillets dans le trou du carénage frontal du pare-choc.
3. Rentrez un tournevis à tête plate dans le trou de l'œillet pour ajouter un tour de 90° à la pièce Ⓑ .
4. Assurez-vous que les surfaces des extrémités du support de plaque d'immatriculation sont alignées avec le pare-choc Ⓒ .

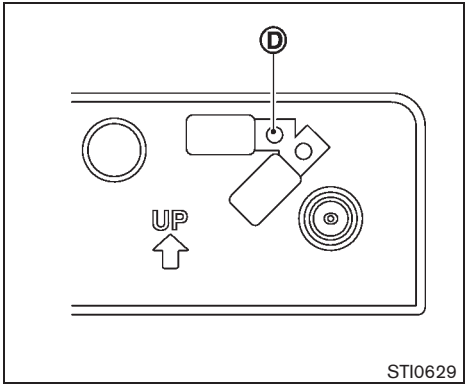

Marquez le point central du trou Ⓓ de chaque côté avec un feutre. Enlevez le support du pare-chocs, et ensuite, percez des trous de 22 à 25 mm (0,9 à 1,0 po) de diamètre sur le pare-chocs en utilisant comme centre les marques Ⓓ .

5. Insérez les écrous en J dans le support de plaque d'immatriculation avant de poser la plaque sur le carénage frontal.
6. Fixez le support de plaque d'immatriculation avec des vis.
7. Fixez la plaque d'immatriculation avec des boulons de 14 mm (0,55 po) de long maximum.

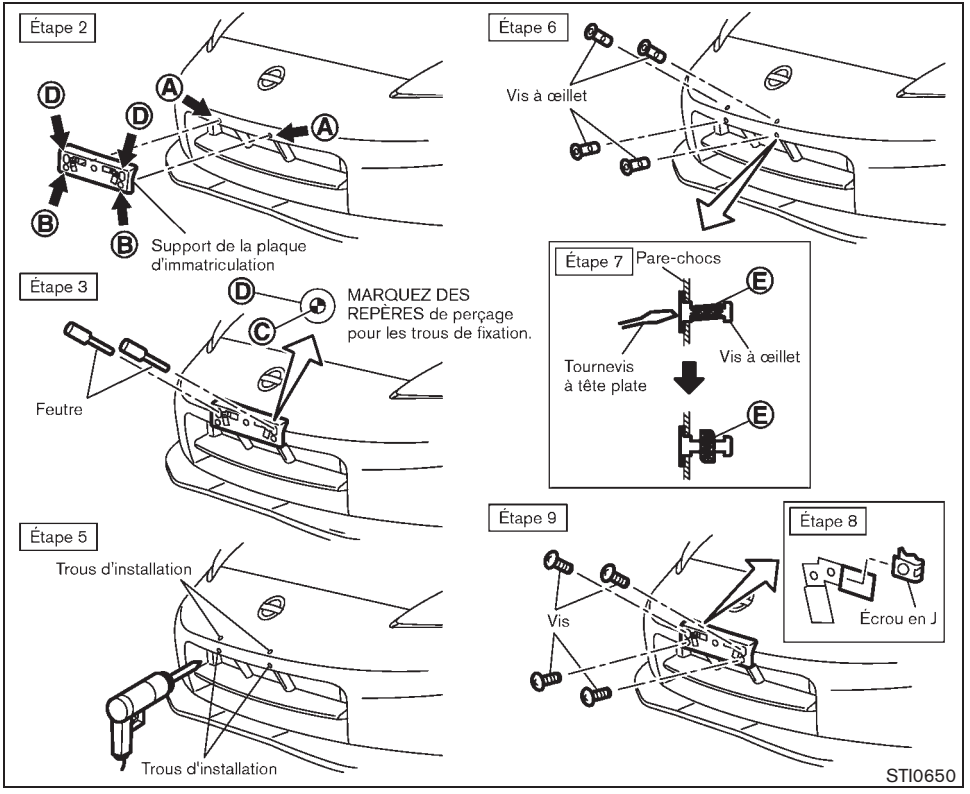

POUR LES MODÈLES NISMO

Procédez comme suit pour mettre la plaque d'immatriculation en place :

Avant de fixer la plaque, vérifiez que toutes ces pièces sont dans le sac en plastique.

- Support de la plaque d'immatriculation
- Écrou en J × 2
- Vis × 4
- Œillet pour vis × 4

1. Stationnez votre véhicule à un endroit plat et de niveau.
2. Posez provisoirement la plaque d'immatriculation, alignez les points du carénage frontal du pare-chocs avant Ⓐ avec les trous Ⓑ du support de la plaque d'immatriculation.
3. Confirmez que les points Ⓐ et Ⓑ sont alignés. Maintenez le support de la plaque d'immatriculation et marquez les points Ⓒ sur le carénage de pare-chocs à travers le centre des trous Ⓓ à l'aide d'un crayon feutre.
4. Retirez le support de la plaque d'immatriculation.
5. Percez soigneusement deux trous pilotes peu profonds Ⓐ et Ⓒ avec une mèche de 10 mm (0,39 po) de diamètre sur les

RETRAIT DES DÉFLECTEURS D'AIR (sauf pour les modèles NISMO)

emplacements marqués. **(Veillez à ce que la mèche ne perce que le carénage.)**

6. Rentrez les œillets dans le trou du carénage frontal.
7. Rentrez un tournevis à tête plate dans le trou de l'œillet pour ajouter un tour de 90° à la pièce Ⓔ .
8. Rentrez un écrou en J dans le support de plaque d'immatriculation, puis posez la plaque sur le carénage frontal.
9. Fixez le support de plaque d'immatriculation avec des vis.
10. Fixez la plaque d'immatriculation avec des boulons de 14 mm (0,55 po) de long maximum.

Lorsque le crochet de remorquage est utilisé, vous devez provisoirement retirer la plaque d'immatriculation et le support avant du véhicule. (Reportez-vous à «RÉCUPÉRATION DU VÉHICULE (libérer un véhicule coincé)» dans le chapitre «6. En cas d'urgence» pour plus de détails.)

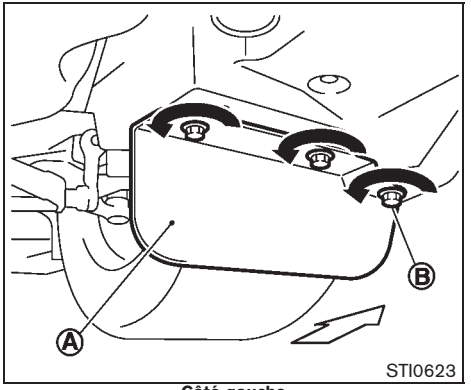

Côté gauche

Ce véhicule est équipé des déflecteurs d'air devant les roues avant. Les déflecteurs changera le débit d'air pour aider à améliorer la performance aérodynamique.

Lorsque vous remorquez votre véhicule, les déflecteurs d'air pourraient interférer en pente raide avec une benne de remorquage. Le cas échéant, enlevez les déflecteurs du sous-couvercle de véhicule.

1. Desserrez trois vis comme indiqué et enlevez le défecteur d'air du côté gauche Ⓐ .
2. Serrez les vis enlevés Ⓑ à ses positions d'origine.
3. Exécutez la même procédure pour enlever le déflecteur d'air du côté droit.
4. Rangez les deux déflecteurs d'air et les quatre vis pour réinstaller dans l'ordre inverse.
5. Lorsque vous réinstallez, assurez-vous que toutes les six vis sont serrés fermement sur les deux déflecteurs d'air.

⚠ ATTENTION

- **Il est extrêmement dangereux de se placer dans l'espace de chargement du véhicule. En cas de collision, les personnes assises dans cet espace courent davantage le risque d'être gravement blessées ou tuées.**
- **Ne laissez personne s'asseoir dans une partie du véhicule qui n'est pas équipée de sièges et de ceintures de sécurité.**
- **Veillez à ce que toutes les personnes dans votre véhicule soit sur son siège et utilise correctement sa ceinture de sécurité.**

EXPRESSIONS

Avant de charger le véhicule, il est important de vous familiariser avec les expressions suivantes :

- Poids en ordre de marche (poids réel du véhicule) - poids net du véhicule composé des : un ensemble d'équipement standard, liquides, outils de secours et roues de secours. Ce poids **n'** inclut **pas** les passagers et le chargement.
- PBV (Poids Brut du Véhicule) - poids en ordre de marche plus poids total des équipements supplémentaires, des passagers et du chargement.
- PNBV (Poids Nominal Brut du Véhicule) - égal au poids total maximum du véhicule vide plus le poids des passagers, des bagages, de l'attelage, du poids au timon de la remorque et de tout autre équipement supplémentaire. Ces informations figurent sur l'étiquette d'homologation F.M.V.S.S./N.S.V.A.C.
- PTME (Poids Technique Maximal sous Essieu) - poids maximal (véhicule chargé) spécifié pour l'essieu avant ou arrière. Ces informations figurent sur l'étiquette d'homologation F.M.V.S.S./ N.S.V.A.C.
- PTMC (Poids Technique Maximal Combiné) - Poids nominal total maximal du véhicule, des passagers, de la charge et de la remorque.
- Le poids utile du véhicule, la limite de charge, la capacité maximum de charge - poids total maximum de la charge (passagers et chargement) du véhicule. Ceci correspond au poids maximum combiné des passagers et du chargement qui peuvent entrer dans le véhicule. Si le véhicule est utilisé pour un remorquage, le poids au timon de la remorque doit être compris dans la charge du véhicule. Ces informations figurent sur l'étiquette des renseignements sur les pneus et le chargement.
- Capacité de chargement - poids autorisé de chargement, soit la limite de charge moins le poids des occupants.

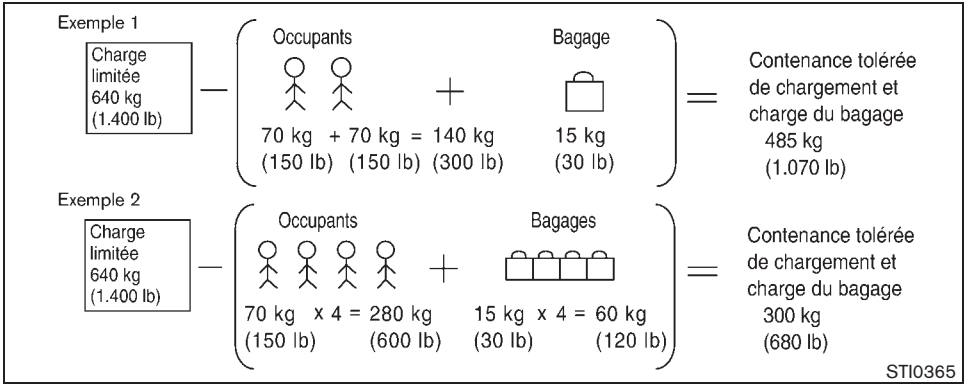

CAPACITÉ DE CHARGE DU VÉHICULE

Ne dépassez pas la limite de charge de votre véhicule indiquée en «Le poids total des occupants et des marchandise» sur l'étiquette des sur les pneus et le chargement. Ne dépassez pas le nombre d'occupants indiqué dans «Nombre de sièges» sur l'étiquette des renseignements sur les pneus et le chargement.

Pour avoir le «poids combiné des occupants et du chargement», ajoutez le poids des occupants et ajoutez le poids total des bagages. Quelques exemples sont données dans l'illustration.

Étapes de définition de la limite de charge correcte

1. Localisez l'énoncé «Le poids total des occupants et des marchandise ne doit jamais dépasser XXX kg ou XXX lbs» sur l'étiquette de votre véhicule.
2. Déterminez le poids combiné du conducteur et des passagers qui monteront à bord de votre véhicule.
3. Soustrayez le poids combiné du conducteur et des passagers de XXX kg ou de XXX lbs.
4. Le chiffre obtenu correspond la capacité de charge disponible pour les bagages et le chargement. Si, par exemple, XXX correspond à 640 kg (1.400 lb) et qu'il y a cinq passagers de 68 kg (150 lb), le montant de chargement et la charge utile de bagages disponibles seront de 295 kg (650 lb). (640 – 340 (5 x 70) = 300 kg ou 1400 – 750 (5 x 150) = 650 lbs.)
5. Déterminez le poids combiné des bagages et du chargement du véhicule. Par mesure de sécurité, ce poids ne doit pas dépasser la capacité de charge des bagages et du chargement calculée à l'étape 4.
6. Si votre véhicule tracte une remorque, la charge de la remorque est reportée sur le véhicule. Consultez ce manuel pour définir comment réduire la capacité de charge disponible pour les bagages et le chargement.

Avant de démarrer avec un véhicule chargé, vérifiez que vous n'avez pas dépassé le Poids Nominal Brut du Véhicule (PNBV) ou le Poids Technique Maximal

sous Essieu (PTME) spécifiés pour votre véhicule. (Reportez-vous à «DÉTERMINATION DU POIDS» plus loin dans ce chapitre.)

Vérifiez également la pression de gonflage recommandée. Reportez-vous à l'étiquette des renseignements sur les pneus et le chargement.

CONSEILS DE CHARGEMENT

- Le PBV (Poids Brut du Véhicule) ne doit pas dépasser le PNBV ou le PTME qui figurent sur l'étiquette d'homologation F.M.V.S.S./N.S.V.A.C.
- Ne chargez pas les essieux avant et arrière jusqu'à la valeur du PTME. Le PNBV serait sinon dépassé.

⚠ ATTENTION

- **Calez bien le chargement avec des cordes ou des courroies pour qu'il ne glisse pas ou ne se déplace pas. Ne placez pas le chargement plus haut que les dossiers de siège. Un chargement mal maintenu pourrait entraîner des blessures corporelles graves en cas d'arrêt brusque ou de collision.**
- **Ne chargez pas le véhicule au-delà de son PNBV ou au-delà du PTME arrière et avant maximum. Cela risquerait de casser certaines pièces, d'endommager les pneus, ou de modifier le comportement du véhicule, pouvant entraîner la perte de contrôle avec blessure corporelle. Ceci pourrait provoquer une perte de contrôle du véhicule et infliger de graves blessures.**
- **Les surcharges ne font pas que réduire la durée de vie du véhicule et des pneus mais aussi rendent la conduite dangereuse et les distances de freinage plus longues. Ceci pourrait causer une défaillance prématurée du pneu et entraîner un accident grave et des blessures corporelles. Les pannes provoquées par une surcharge ne sont pas couvertes par la garantie.**

DÉTERMINATION DU POIDS

Fixez les objets ballants afin qu'aucun déplacement de poids n'affecte l'équilibre du véhicule. Une fois que le véhicule est chargé, posez une échelle sur les roues avant et arrière pour déterminer le poids sur chacun des essieux séparément. Le poids ne doit pas dépasser le Poids Technique Maximal sous Essieu (PTME) indiqué pour chacun des essieux. Le poids ne doit pas dépasser le Poids Nominal Brut du Véhicule (PNBV) sur la totalité des essieux. Les charges nominales figurent sur l'étiquette d'homologation. En cas de dépassement de charge, déplacez ou retirez une partie du chargement selon le cas jusqu'à ce que toutes les charges soient inférieures aux valeurs nominales spécifiées.

TRACTION D'UNE REMORQUE

Ne tirez pas de remorque avec votre véhicule.

REMORQUAGE À PLAT

On appelle quelquefois remorquage à plat le remorquage d'un véhicule dont les quatre roues sont posées au sol. Cette méthode est parfois utilisée pour remorquer un véhicule de plaisance du genre caravane.

⚠ PRÉCAUTION

- **Le manquement à observer ces directives risque d'abîmer sérieusement la boîte de vitesses.**
- **En cas de remorquage à plat tirez toujours le véhicule vers l'avant, jamais vers l'arrière.**
- **NE remorquez PAS un véhicule à boîte de vitesses automatique avec les quatre roues au sol (remorquage à plat). Vous risquez d'ENDOMMAGER les organes internes de la boîte de vitesses par manque de lubrification.**
- **Les procédés de remorquage de secours sont indiqués à la rubrique «REMORQUAGE RECOMMANDÉ PAR NISSAN (sauf pour les modèles NISMO)» dans le chapitre «6. En cas d'urgence» de ce manuel.**

BOÎTE DE VITESSES AUTOMATIQUE

Pour remorquer un véhicule à boîte de vitesses automatique, les roues motrices **DOIVENT** être posées sur un chariot approprié. Conformez-vous **toujours** aux recommandations du fabricant de chariot dont vous utilisez le produit.

BOÎTE DE VITESSES MANUELLE

- Toujours mettre la boîte de vitesses manuelle au point mort pendant le remorquage.
- En cas de remorquage à plat, la vitesse du véhicule de remorquage ne devrait jamais dépasser 112 km/h (70 mi/h).
- Au bout de 800 km (500 mi) de remorquage environ faites démarrer le moteur et laissez-le tourner au ralenti et au point mort pendant deux minutes. Si vous ne laissez pas le moteur tourner au ralenti après chaque 800 km (500 mi) de remorquage, les organes internes de la boîte de vitesses peuvent être endommagés.

CLASSIFICATION UNIFORME DE LA QUALITÉ DES PNEUS

Classification de la qualité d'après le DOT (Ministère des transports) : En plus des classifications suivantes, tous les pneus des voitures de tourisme doivent se conformer aux conditions fédérales relatives à la sécurité.

Le classement de qualité des pneus est indiqué sur le flanc du pneu entre l'épaulement de bande de roulement et la largeur de section maximum. Par exemple :

Treadwear (usure de la bande de roulement) 200 Traction AA Température A

USURE DE LA BANDE DE ROULEMENT (treadwear)

La classification relative à l'usure de la bande de roulement est un comparatif basé sur la rapidité d'usure d'un pneu lorsqu'il est mis à l'essai dans des conditions contrôlées sur des parcours d'essai officiels. Par exemple, la bande de roulement d'un pneu classé 150 aura une résistance à l'usure une fois et demie (1 1/2) supérieure à celle d'un pneu classé 100 lorsqu'il sera mis à l'essai sur le parcours officiel. Toutefois, les performances relatives d'un pneu dépendent des conditions réelles de conduite, qui peuvent considérablement varier par rapport à la normale suite aux différentes habitudes de conduite, pratiques d'entretien et caractéristiques climatiques et de la chaussée.

TRACTIONS AA, A, B ET C

Les classifications des tractions, de la plus élevée à la plus faible, sont AA, A, B et C. Ces classifications représentent la capacité des pneus à s'arrêter sur une chaussée mouillée qui a été mesurée dans des conditions contrôlées sur des surfaces d'essai d'asphalte et de béton officielles. Il se peut qu'un pneu classifié C ait de mauvaises performances de traction.

ATTENTION

La classification de traction attribuée aux pneus est basée sur des essais de traction freinage en ligne droite. Elle ne comprend pas les caractéristiques d'accélération, braquage, aquaplanage ou traction de pointe.

TEMPÉRATURES A, B ET C

Les classifications des températures sont A (la plus élevée), B et C. Elles représentent la résistance d'un pneu suite à l'accumulation de chaleur et à sa capacité de dissiper la chaleur lorsqu'il est mis à l'essai dans des conditions contrôlées et spécifiées en laboratoire. Des températures élevées constantes risquent de causer la dégradation des matériaux qui composent le pneu, et réduire la durée de vie du pneu, et des températures excessives risquent de causer une défaillance soudaine du pneu. La classification C correspond à des niveaux de performances auxquels tous les pneus des véhicules de tourisme doivent répondre et ceci conformément à la norme fédérale F.M.V.S.S. N° 109 concernant la sécurité des véhicules à moteur. Les classifications A et B représentent, par rapport au minimum requis par la loi, les niveaux les plus élevés en performances lors d'essais en laboratoire.

ATTENTION

Les gammes de température sont établies pour des pneus correctement gonflés et sans surcharge. Une vitesse excessive, un gonflage insuffisant ou un chargement excessif, individuellement ou combinés, peuvent causer un échauffement et même l'éclatement d'un pneu.

GARANTIE DU DISPOSITIF ANTIPOLLUTION

Votre NISSAN fait l'objet des garanties suivantes portant sur le dispositif antipollution.

Pour les États-Unis :

- Emission Defects Warranty
- Emissions Performance Warranty

Les détails de ces garanties, ainsi que des autres garanties applicables au véhicule, sont donnés dans le Livret de renseignements sur la garantie est donné lors de la livraison de votre véhicule NISSAN. Si vous n'avez pas reçu ce livret ou si vous l'avez perdu, adressez-vous aux bureaux suivants :

- Nissan North America, Inc.
  Consumer Affairs Department
  P.O. Box 685003
  Franklin, TN 37068-5003

Pour le Canada :

Garanties du dispositif antipollution

Les détails de cette garantie, ainsi que des autres garanties applicables au véhicule, sont donnés dans le Livret de renseignements sur la garantie est donné lors de la livraison de votre véhicule NISSAN. Si vous n'avez pas reçu ce livret ou si vous l'avez perdu, adressez-vous aux bureaux suivants :

- Nissan Canada Inc.
  5290 Orbitor Drive
  Mississauga, Ontario,
  L4W 4Z5

DÉCLARATION DES DÉFAUTS DE SÉCURITÉ (États-Unis uniquement)

Si vous croyez que votre véhicule possède un défaut de sécurité qui pourrait causer un accident ou qui pourrait causer des blessures ou la mort, vous devriez immédiatement avertir la National Highway Traffic Safety Administration (NHTSA) en plus d'aviser NISSAN.

Si la NHTSA reçoit des plaintes similaires, une enquête pourrait être ouverte et si la NHTSA découvre qu'un défaut de sécurité existe pour une série de véhicules, celui-ci peut ordonner une campagne de rappel de véhicules. Toutefois, la NHTSA ne peut être impliquée dans les problèmes individuels entre vous et votre concessionnaire ou NISSAN.

Pour contacter la NHTSA, vous pouvez téléphoner à la ligne d'assistance en matière de sécurité automobile (Vehicle Safety Hotline) sans frais au 1-888-327-4236 (TTY : 1-800-424-9153) ; aller sur http://www.safercar.gov ; ou écrire à l'attention de : Administrator, NHTSA, 400 Seventh Street, SW., Washington DC 20590. Vous pouvez également obtenir plus d'informations à propos de la sécurité des véhicules motorises sur http://www.safercar.gov.

Vous pouvez aviser NISSAN en contactant notre Service de la protection du consommateur, au numéro gratuit 1-800-662-6200.

PRÉPARATION POUR LE TEST D'INSPECTION/D'ENTRETIEN (I/M) (États-Unis uniquement)

En raison de la réglementation dans certaines zones/états, votre véhicule devra être «préparé» pour ce que l'on appelle le test d'inspection/d'entretien (I/M) du dispositif antipollution.

Le véhicule est «préparé» lorsqu'il est conduit en utilisant plusieurs modes. Habituellement, le véhicule est «préparé» lorsqu'il est utilisé comme d'habitude.

Si l'un des composants du système du groupe propulseur est réparé ou si la batterie est débranchée, il est possible que le véhicule soit en état «non préparé». Avant de passer le test I/M, vérifiez l'état de préparation au test d'inspection/d'entretien du véhicule. Mettez le contacteur d'allumage en position ON sans démarrez le moteur. Si le témoin indicateur de mauvais fonctionnement (MIL) s'allume pendant 20 secondes, puis se met à clignoter pendant 10 secondes, l'état du véhicule pour le test I/M sera «non préparé». Si le MIL s'arrête de clignoter après 20 secondes, l'état du véhicule pour le test I/M est «préparé».

Si votre véhicule ne passe pas le test I/M, le MIL peut ne pas s'allumer. Contactez un concessionnaire NISSAN pour préparer le véhicule à un nouveau test.

Si le MIL indique que l'état du véhicule est «non préparé», conduisez-le dans les différents modes pour régler le véhicule vers «préparé». Si vous ne souhaitez pas ou ne pouvez pas exécuter le mode de conduite, un concessionnaire NISSAN peut le faire pour vous.

⚠ ATTENTION

Conduisez toujours le véhicule prudemment et sans prendre de risque en fonction de la circulation et respectez le code de la route.

1. Démarrez le moteur. Laissez le moteur tourner au ralenti jusqu'à ce que l'indicateur de température de liquide de refroidissement du moteur se situe entre C (froid) et H (chaud) (température de fonctionnement normal).
2. Accélérez à 88 km/h (55 mi/h), puis relâchez rapidement la pédale d'accélérateur complètement et ne la touchez pas pendant 10 secondes au moins.
3. Enfoncez rapidement la pédale d'accélérateur pendant un moment, puis conduisez le véhicule à une vitesse entre 86 et 96 km/h (53 à 60 mi/h) pendant au moins 9 minutes.
4. Arrêtez le véhicule. Laissez le moteur tourner.
5. Accélérez le véhicule jusqu'à 88 km/h (55 mi/h) et roulez à cette vitesse pendant 2 minutes.

ENREGISTREURS DE DONNÉES (EDR)

6. Répétez les étapes 4 et 5 au moins 10 fois.
7. Relâchez rapidement la pédale d'accélérateur complètement et ne la touchez pas pendant 1 minute au moins. Maintenez la vitesse pendant au moins 5 minutes.
8. Arrêtez le véhicule. Placez le levier sélecteur de boîte de vitesses automatique en position P (stationnement) ou en position N (point mort), ou placez le levier de vitesses de boîte de vitesses manuelle en position N (point mort).
9. Arrêtez le moteur.
10. Démarrez le moteur et laissez le moteur tourner au ralenti pendant au moins 2 heures.
11. Placez le contacteur d'allumage en position OFF et laissez le véhicule pendant au moins 90 minutes.

Si vous vous interrompez entre les étapes 1 à 7, recommencez à l'étape précédente. Tout mode de conduite sûre est acceptable entre chaque étape. N'arrêtez pas le moteur avant la fin de l'étape 7.

Ce véhicule est équipé d'un enregistreur de données de conduite (EDR). La fonction principale de l'EDR est d'enregistrer des données, en cas de collision ou de situation similaire, telles le déploiement d'un coussin gonflable ou une collision avec un obstacle sur la route. Ces données permettent d'évaluer la performance des systèmes du véhicule. L'EDR est conçu pour enregistrer les données concernant la dynamique du véhicule et les systèmes de sécurité pendant une courte période de temps, normalement 30 secondes ou moins. L'EDR dans ce véhicule est conçu pour enregistrer les données telles que :

- **Le fonctionnement de divers systèmes dans votre véhicule au moment de la collision ;**
- **Si les ceintures de sécurité du conducteur et du passager étaient bouclées/attachées ;**
- **La force exercée (le cas échéant) par le conducteur sur l'accélérateur et/ou la pédale de frein ; et,**
- **La vitesse du véhicule à ce moment.**
- **Les sons ne sont pas enregistrés.**

Ces données aident à mieux comprendre les circonstances entourant les accidents et les blessures. REMARQUE : Les données de l'EDR sont enregistrées par votre véhicule seulement dans le cas d'une collision importante. Aucune donnée n'est enregistrée par l'EDR dans des conditions normales de conduite et aucun renseignement personnel (par exemple : nom, sexe, âge, lieu de l'accident) n'est enregistré. Cependant d'autres personnes, telle que la police, peuvent combiner les données de l'EDR avec les données d'identification personnelle normalement acquises au cours d'une enquête suivant une collision.

Un équipement spécial ainsi que l'accès au véhicule ou à l'EDR sont nécessaires pour consulter les données de l'EDR. En plus du fabricant du véhicule et du concessionnaire NISSAN, d'autres personnes ayant accès à l'équipement spécial, telle que la police, peuvent consulter les informations s'ils ont accès au véhicule ou à l'EDR.

INFORMATIONS SUR LA COMMANDE DU MANUEL DU CONDUCTEUR/DE RÉPARATION

Le manuel de réparation NISSAN d'origine est la meilleure source d'information concernant l'entretien et les réparations de votre véhicule. Ce manuel rempli de schémas de câblage, d'illustrations, de diagnostics pas à pas et de procédures de réglage, est le même que celui qu'utilisent les techniciens ayant reçu une formation à l'usine et qui travaillent chez un concessionnaire NISSAN. Vous trouverez également les Manuels du conducteur NISSAN d'origine et les Manuels du conducteur et d'entretien NISSAN d'origine pour les modèles NISSAN plus anciens.

Aux États-Unis :

Pour connaître les prix actualisés et la disponibilité **NISSAN Service Manuals** des modèles de l'an 2000 et postérieurs, contactez :

1-800-450-9491
www.nissan-techinfo.com

Pour connaître les prix actualisés et la disponibilité des **NISSAN Service Manuals** d'origine des modèles de l'an 1999 et antérieurs, consultez un concessionnaire NISSAN, ou contactez :

1-800-247-5321

Pour connaître les prix actualisés et la disponibilité des **NISSAN Owner's Manuals** d'origine des modèles de cette année et antérieurs, consultez un concessionnaire NISSAN, ou contactez :

1-800-247-5321

Au Canada :

Pour faire l'acquisition d'un exemplaire du Manuel de réparation NISSAN d'origine ou du Manuel du conducteur, veuillez contacter un concessionnaire NISSAN. Pour le numéro de téléphone et l'adresse d'un concessionnaire NISSAN dans votre région, veuillez appeler le Centre d'information NISSAN au 1-800-387-0122 où des représentants NISSAN bilingues sont à votre disposition pour vous renseigner.

Des Manuels de réparation et du conducteur NISSAN d'origine pour des modèles NISSAN plus anciens sont également disponibles.

EN CAS DE COLLISION

Il arrive malheureusement que des accidents se produisent. Dans cette éventualité, il y a certaines informations importantes que vous devez connaître. Un grand nombre de sociétés d'assurances autorisent automatiquement l'utilisation de pièces de rechange qui ne sont pas d'origine, pour vous permettre entre autres de réduire les frais.

Insistez sur la nécessité d'avoir des pièces de rechange NISSAN d'origine !

Si vous voulez que votre véhicule soit réparé avec des pièces fabriquées selon les spécifications NISSAN d'origine — Si vous voulez faire durer votre voiture et accroître sa valeur à la revente, la solution est simple. **Dites à votre assureur et à votre atelier de réparation de n'utiliser que des pièces de rechange d'origine NISSAN.** NISSAN ne garantit pas les pièces non d'origineNISSAN, et la garantie NISSAN ne s'applique pas aux dommages causés par des pièces non d'origine.

L'utilisation des pièces d'origine NISSAN peut contribuer à garantir votre sécurité, à préserver la validité de votre garantie et à maintenir la valeur de votre véhicule à la revente. Et si vous louez votre véhicule en crédit-bail, l'utilisation de pièces d'origine NISSAN peut éviter ou limiter les frais d'usure inutiles à la fin de votre contrat.

NISSAN dessine ses capots avec des zones de déformation pour minimiser le risque que le capot ne défonce le pare-brise de votre véhicule en cas d'accident. Les pièces qui ne sont pas d'origine (imitations) risquent de ne pas assurer ces protections incorporées. Par ailleurs, les pièces non d'origine affichent souvent des signes d'usure, de rouille et de corrosion prématurées.

Pourquoi prendre des risques ?

Dans plus de 40 états américains et dans certaines provinces, la loi exige que vous soyez informé si votre véhicule a été réparé avec des pièces non d'origine. Et certains états ont voté

des lois limitant le recours des sociétés d'assurance à l'utilisation de pièces de rechange non d'origine pendant la période de garantie d'un véhicule neuf. Ces lois visent à vous protéger, et vous pouvez donc avoir recours à la justice pour assurer votre protection.

C'est votre droit !

Si vous désirez de plus amples renseignements, visitez notre site Internet sur :

www.nissan.ca (pour les clients du Canada) ou **www.nissanusa.com** (pour les clients des États-Unis)

10 Index

A

Affichage d'informations sur le véhicule..... 2-17
Amélioration des économies de carburant..... 5-26
Amortisseurs de performance..... 5-33
Ampoules..... 8-25
Ampoules intérieures et extérieures 8-28
Antenne..... 4-81
Antigel 5-34
Appuis-tête..... 1-5
Assistance au freinage 5-29
Automatique
- Boîte de vitesses automatique..... 5-14, 9-20
- Climatisation automatique..... 4-20, 4-23
- Liquide de boîte de vitesses automatique ... 8-12
- Verrouillages automatique des portières 3-7

Avant d'actionner la capote..... 3-25
Avant de démarrer le moteur..... 5-12
Avertissement d'usure des plaquettes de frein 8-21
Avertissements et alertes..... 2-20

B

Balais d'essuie-glace de pare-brise..... 8-19
Batterie 5-34, 8-15
Boîte à gants..... 2-44
Boîte de colis arrière 2-45
Boîte de vitesses automatique..... 5-14, 9-20
Boîte de vitesses manuelle..... 5-18, 9-20
Boîtier de console 2-44
Bouchon du réservoir de carburant 3-38
Bougies d'allumage..... 8-18
Boutons de contrôle..... 4-85, 4-98

C

Cabine..... 2-2
Capacité de charge du véhicule..... 9-18
Capot 3-20
Capote..... 3-25
Carburant
- Amélioration des économies de carburant... 5-26
- Bouchon du réservoir de carburant 3-38
- Carburant recommandé 9-3
- Contenances et carburants/lubrifiants recommandés 9-2
- Jauge de carburant 2-6
- Ouverture de la trappe du réservoir de carburant 3-38
- Trappe du réservoir de carburant..... 3-38

Catalyseur à trois voies..... 5-3
Ceinture de sécurité
- Ceinture de sécurité à trois points d'ancrage..... 1-14
- Rallonge de ceinture de sécurité..... 1-17

Ceintures de sécurité..... 1-9, 7-7
Ceintures de sécurité à prétensionneur..... 1-43
Chaînes antidérapantes 8-37
Champ d'opération de démarrage du moteur 5-9
Champs d'opération de la clé intelligente 3-9
Chargeur de radio FM-AM-SAT avec disques compacts..... 4-47
Chauffage et climatisation..... 4-19
Chauffe-bloc 5-36
Cirage 7-3
Classification uniforme de la qualité des pneus 9-21
Clé intelligente 3-2
- Champs d'opération de la clé intelligente 3-9
- Manipulation de la clé intelligente 3-11
- Ouverture de la capote à l'aide de la clé intelligente..... 3-30
- Pile de la clé intelligente déchargée 5-11
- Remplacement de la pile de la clé intelligente..... 8-23
- Système de clé intelligente 3-7

Clés..... 3-2
Climatisation automatique..... 4-20, 4-23
Commande
- Carburant recommandé 9-3
- Commande d'antibrouillard..... 2-36
- Commande de clignotant 2-36
- Commande de dégivreur de lunette arrière..... 2-32
- Commande de désactivation du contrôle de dynamique du véhicule 2-41
- Commande de phare..... 2-33
- Commande de phare et de clignotant 2-33
- Commande d'essuie-glace de pare-brise et de lave-glace..... 2-31
- Commande d'ouverture de coffre 3-23
- Commande d'ouverture du hayon 3-21
- Commande électrique d'annulation de déverrouillage du couvercle du coffre..... 3-23
- Commandes audio intégrées au volant 4-79
- Commandes vocales 4-85
- Comment utiliser le système d'entrée sans clé par télécommande..... 3-16

Contenances et carburants/lubrifiants recommandés 9-2
Frigorigène et lubrifiants de climatisation recommandés 9-6
Informations sur la commande du manuel du conducteur/de réparation..... 9-25
Liste des commandes vocales..... 4-100
Mode d'apprentissage commandes vocales..... 4-104
Mode de commande alternatif de reconnaissance vocale NISSAN..... 4-121
Panneau de commande multifonct. central 4-3
Programmation de la télécommande HomeLink[MD]..... 2-53
Programmation de la télécommande HomeLink[MD] pour les clients du Canada 2-54
Remorquage recommandé par NISSAN 6-23
Remorquage recommandé par NISSAN 6-22
Reprogrammation d'une seule touche de la télécommande HomeLink[MD]..... 2-55
Système d'entrée sans clé par télécommande..... 3-16
Télécommande universelle HomeLink[MD] 2-52
Utilisation de la télécommande universelle HomeLink[MD]..... 2-55
Verrouillage avec la commande de verrouillage électrique des portières 3-6
Comment sélectionner les menus à l'écran..... 4-7
Comment utiliser la manette multifonction 4-3
Comment utiliser le bouton de réglage de la luminosité et d'affichage ON/OFF..... 4-7
Comment utiliser le bouton INFO 4-8
Comment utiliser le bouton SETTING..... 4-11
Comment utiliser le bouton STATUS..... 4-7
Comment utiliser le système d'entrée sans clé par télécommande..... 3-16
Comment utiliser l'écran tactile..... 4-4
Compartiment-moteur 8-22
Compte-tours 2-5
Compteur de vitesse et compteur kilométrique ... 2-5
Compteur triple 2-7
Compteurs et jauges 2-4
Conduite
Conduite du véhicule..... 5-14
Conduite par temps froid 5-34
Conduite sur la neige ou sur la glace..... 5-35
Consommation d'alcool/de drogues et conduite 5-8
Précautions à prendre lors du démarrage et de la conduite..... 5-2
Conseils de chargement 9-19
Conseils d'utilisation..... 4-25
Consignes de sécurité 4-2
Consommation d'alcool/de drogues et conduite 5-8
Contacteur d'allumage à bouton-poussoir..... 5-8
Contenances et carburants/lubrifiants recommandés 9-2
Coupé 8-25
Courroies d'entraînement 8-17
Couvercle de coffre..... 3-22
Crevaison..... 6-2

D

Déclaration des défauts de sécurité..... 9-22
Démarrage à l'aide d'une batterie de secours 6-17, 8-16
Démarrage du moteur 5-12
Démarrage par poussée..... 6-19
Désodorisants..... 7-6
Dessous de caisse 7-4
Détermination du poids..... 9-19
Diagnostic de difficulté de programmation 2-55
Dimensions..... 9-9
Direction assistée..... 5-28
Dispositif de retenue pour enfants à sangle d'ancrage supérieure 1-20
Dispositifs de retenue pour enfants 1-18
Durant un appel..... 4-90

E

Éclairage de compartiment à bagages..... 2-52
Éclairage du coffre..... 2-52
Éclairage intérieur du compartiment à bagages 2-51
Éclairages du miroir de courtoisie..... 2-51
Effacement des informations programmées..... 2-55
En cas de collision..... 9-25
En cas de vol du véhicule..... 2-56
Enregistreurs de données..... 9-24
Entretien
Entretien de la capote et de la carrosserie..... 3-36
Entretien de la climatisation..... 4-26
Entretien des ceintures de sécurité 1-18
Entretien et nettoyage du CD/DVD/ dispositif de mémoire USB 4-78
Entretien nécessaire..... 8-2
Entretien ordinaire 8-2
Entretien périodique 8-2
Indicateurs pour l'entretien..... 2-21
Précautions d'entretien..... 8-5
Préparation pour le test d'inspection/ d'entretien 9-23

Équipement des pneus 5-34
Équipement spécial pour l'hiver 5-35
Étiquette
Étiquette de pneu 8-34
Étiquette des renseignements sur les pneus et le chargement 9-12
Étiquette d'homologation F.M.V.S.S./ N.S.V.A.C. 9-11
Étiquette du dispositif antipollution 9-11
Étiquette signalétique de la climatisation 9-12
Étiquettes d'avertissement du coussin gonflable d'appoint 1-44
Explication des pièces à maintenir 8-2
Expressions 9-17

F

Facteurs de corrosion du véhicule les plus courants 7-7
Faire un appel 4-89
Femmes enceintes 1-14
Fermeture de la capote 3-30
Filtre à air 8-19
Foctionnement du contacteur d'allumage à bouton-poussoir 5-9
Fonctionnement de la clé USB 4-59
Fonctionnement du lecteur DVD 4-56
Fonctionnement du lecteur iPod 4-68
Fonctionnement manuel 3-40
Frein
Assistance au freinage 5-29
Avertissement d'usure des plaquettes de frein 8-21
Frein de stationnement 5-23
Freins 8-21
Freins à auto-réglage 8-21
Liquide de frein 8-13
Liquide de frein et d'embrayage 8-13
Précautions à prendre lors du freinage 5-28
Rodage du frein de stationnement 5-29
Système de freinage 5-28
Frigorigène et lubrifiants de climatisation recommandés 9-6
Fusibles 8-22

G

Garantie du dispositif antipollution 9-22
Gaz d'échappement 5-2
Guide de dépannage 3-14, 3-31, 4-93, 4-107, 4-133

H

Habitacle 8-23
Hayon 3-20
Housse de chargement 2-45
Huile
Huile-moteur 8-9
Recommandations relatives à l'huile-moteur et au filtre à huile 9-5
Remplacement d'huile-moteur et du filtre 8-10
Vérification du niveau d'huile-moteur 8-9

I

Identification du véhicule 9-10
Indicateur
Indicateurs d'opération 2-18
Indicateurs pour l'entretien 2-21
Témoins indicateurs 2-13
Témoins lumineux/indicateurs et rappels sonores 2-8
Influence des facteurs environementaux sur le taux de corrosion 7-7
Informations et réglages du véhicule 4-7
Informations légales 4-84, 4-95
Informations sur la commande du manuel du conducteur/de réparation 9-25
Installation de la plaque d'immatriculation frontale 9-13
Installation d'un dispositif de retenue pour enfants avec les ceintures de sécurité 1-21
Installation d'un siège d'appoint 1-28
Interrupteur de contrôle des lumières intérieures 2-50
Interrupteur des feux de détresse 2-37

J

Jauge de carburant 2-6
Jauge de température du liquide de refroidissement du moteur 2-6

K

Kit de réparation d'urgence en cas de crevaison 8-41
Klaxon 2-38

L

Lampes de lecture 2-50
Lavage 7-2
Lecteur de disque dur Music Box 4-70
Lecteur de radio FM-AM-SAT avec disques compacts 4-52
Lève-vitres électriques 2-47

Liquide
Jauge de température du liquide de refroidissement du moteur 2-6
Liquide de boîte de vitesses automatique ... 8-12
Liquide de direction assistée 8-12
Liquide de frein 8-13
Liquide de frein et d'embrayage 8-13
Liquide de lave-glace 8-14
Liquide d'embrayage 8-14
Vérification du niveau du liquide de refroidissement du moteur 8-8
Vidange du liquide de refroidissement 5-34
Vidange du liquide de refroidissement du moteur 8-9
Liste des commandes vocales 4-100
Lors de déplacements ou de l'immatriculation de votre véhicule à l'étranger 9-10
Lors de la manœuvre de la capote 3-27
Lumières intérieures 2-50

M

Manipulation de la clé intelligente 3-11
Manipullation du régulateur de vitesse 5-24
Menu départ 4-6
Microfiltre à l'intérieur de la cabine 4-25
Miroir de courtoisie 3-43
Mode d'apprentissage commandes vocales 4-104
Mode de commande alternatif de reconnaissance vocale NISSAN 4-121
Mode standard de reconnaissance vocale NISSAN 4-108
Modèle à moteur VQ37VHR 8-7
Moteur 9-7
Avant de démarrer le moteur 5-12
Champ d'opération de démarrage du moteur 5-9
Compartiment-moteur 8-22
Démarrage du moteur 5-12
Huile-moteur 8-9
Jauge de température du liquide de refroidissement du moteur 2-6
Modèle à moteur VQ37VHR 8-7
Numéro de série du moteur 9-11
Points de vérification du compartiment-moteur 8-7
Recommandations relatives à l'huile-moteur et au filtre à huile 9-5
Remplacement d'huile-moteur et du filtre 8-10
Si le moteur surchauffe 6-20
Système de refroidissement du moteur 8-8
Vérification du niveau d'huile-moteur 8-9
Vérification du niveau du liquide de refroidissement du moteur 8-8
Vidange du liquide de refroidissement du moteur 8-9

N

Nettoyage 8-19
Nettoyage de l'extérieur 7-2
Nettoyage de l'intérieur 7-5
Numéro de série du moteur 9-11
Numéro d'identification du véhicule 9-10

O

Ordinateur de bord 2-22
Où faire réviser votre véhicule 8-2
Ouverture de coffre depuis l'intérieur 3-24
Ouverture de la capote 3-29
Ouverture de la capote à l'aide de la clé intelligente 3-30
Ouverture de la trappe du réservoir de carburant 3-38
Ouverture de secours du couvercle du coffre ... 3-24
Ouverture de secours du hayon 3-22
Ouverture d'une serrure de portière gelée 5-34
Ouverture et fermeture des vitres avec la clé mécanique 3-5

P

Panneau de commande multifonct. central 4-3
Pare-soleil 3-40
Parties chromées 7-5
Période de rodage 5-26
Personnes blessées 1-14
Perte rapide de pression d'air 5-7
Phares 8-27
Phares au xénon 2-33
Pièces spéciales avant, latérales et arrière 3-36
Pile de la clé intelligente déchargée 5-11
Plaque portant le Numéro d'Identification du Véhicule 9-10
Pneus
Classification uniforme de la qualité des pneus 9-21
Équipement des pneus 5-34
Étiquette des renseignements sur les pneus et le chargement 9-12
Pression des pneus 8-30
Remplacement des roues et pneus 8-37
Roues et pneus 8-30, 9-8
Système de surveillance de pression des pneus 5-3, 6-2
Types de pneus 8-36

Points de vérification du compartiment-moteur.... 8-7
Porte-tasses..... 2-43
Portières..... 3-4
Positions du contacteur d'allumage à bouton-poussoir 5-10
Pour commencer..... 4-98
Pour éviter une collision ou un renversement..... 5-6
Pour les modèles NISMO..... 9-15
Précautions à prendre avec le régulateur de vitesse 5-24
Précautions à prendre avec les ceintures de sécurité 1-9
Précautions à prendre avec les dispositifs de retenue pour enfants 1-18
Précautions à prendre avec les sièges d'appoint..... 1-25
Précautions à prendre avec les systèmes de retenue supplémentaire..... 1-29
Précautions à prendre lors du démarrage et de la conduite..... 5-2
Précautions à prendre lors du freinage 5-28
Précautions à prendre pour le verrouillage/déverrouillage 3-10
Précautions de fonctionnement du système audio..... 4-26
Précautions d'entretien..... 8-5
Préparation pour le test d'inspection/d'entretien 9-23
Pression des pneus..... 8-30
Prise électrique 2-41
Prises d'entrée auxiliaire..... 4-77
Procédure de connexion 4-85
Programmation de la télécommande HomeLink[MD]..... 2-53
Programmation de la télécommande HomeLink[MD] pour les clients du Canada..... 2-54
Protection contre la corrosion 7-7
Protection du véhicule contre la corrosion..... 7-7

R

Radio FM-AM avec lecteur de disques compacts..... 4-42
Radiotéléphone ou poste de radio BP..... 4-82
Rallonge de ceinture de sécurité..... 1-17
Rangement 2-42
Rappels sonores..... 2-16
Recevoir un appel 4-90
Recommandations relatives à l'huile-moteur et au filtre à huile 9-5
Récupération du véhicule 6-24
Récupération tout terrain..... 5-6
Réglages téléphoniques..... 4-91
Régulateur de vitesse 5-24
Remise de la clé à un service de voiturier..... 3-4
Remorquage
- Remorquage à plat 9-20
- Remorquage du véhicule..... 6-21
- Remorquage recommandé par NISSAN 6-22, 6-23

Remplacement 8-20
Remplacement de la pile de la clé intelligente..... 8-23
Remplacement des bougies d'allumage 8-18
Remplacement des roues et pneus 8-37
Remplacement d'huile-moteur et du filtre..... 8-10
Remplacement du pneu crevé..... 6-3
Renseignements sur le chargement du véhicule..... 9-17
Réparation d'un pneu crevé..... 6-7
Réparation et remplacement des coussins gonflables d'appoint..... 1-45
Répertoire du véhicule 4-86
Reprogrammation d'une seule touche de la télécommande HomeLink[MD] 2-55
Retrait des déflecteurs d'air..... 9-16
Rétroviseur intérieur 3-41
Rétroviseurs..... 3-41
Rétroviseurs extérieurs 3-42
Revêtement de pneu 7-5
Roadster..... 8-26
Rodage du frein de stationnement 5-29
Roues..... 7-4
Roues et pneus..... 8-30, 9-8

S

Sauf pour les modèles NISMO..... 9-13
Sécurité des enfants..... 1-11
Sélection du téléphone..... 4-86
Serrure
- Ouverture d'une serrure de portière gelée... 5-34

Si la capote ne peut être ouverte ni fermée électriquement 3-32
Si le moteur surchauffe..... 6-20
Sièges 1-2
Sièges avant 1-3
Sièges chauffants..... 2-38
Sièges climatisés réglés..... 2-39
Sièges d'appoint..... 1-25
Signaux d'alarme..... 3-13
Spécifications 9-7
Stationnement
- Frein de stationnement..... 5-23
- Rodage du frein de stationnement 5-29

Stationnement/stationnement en côte..... 5-27
Suppression des taches 7-4
Surchauffe
Si le moteur surchauffe..... 6-20
Système antiblocage des roues 5-29
Système antidémarrage du véhicule NISSAN ... 2-29
Système audio 4-26
Système audio en flux avec Bluetooth[MD] 4-63
Système avancé des coussins gonflables NISSAN 1-36
Système de clé intelligente 3-7
Système de contrôle de dynamique du véhicule..... 5-31
Système de contrôle du voltage variable 8-17
Système de freinage..... 5-28
Système de reconnaissance vocale NISSAN 4-108
Système de refroidissement du moteur 8-8
Système de retenue supplémentaire 1-29
Système de sécurité du véhicule 2-28
Système de surveillance de pression des pneus 5-3, 6-2
Système d'économie de batterie 3-13
Système d'entrée sans clé par télécommande..... 3-16
Système téléphonique mains libres Bluetooth[MD] 4-83
Système téléphonique mains libres Bluetooth[MD] sans système de navigation..... 4-94
Systèmes de coussin gonflable d'appoint pour chocs latéraux installés dans les sièges avant et de coussin gonflable d'appoint pour chocs latéraux du côté rideaux installés dans le toit et les portes..... 1-41
Systèmes de sécurité 2-28

T

Tableau de bord 2-3
Tapis de sol 7-6
Télécommande universelle HomeLink[MD] 2-52
Témoin lumineux du coussin gonflable d'appoint..... 1-45
Témoins indicateurs..... 2-13
Témoins lumineux 2-9
Témoins lumineux/indicateurs et rappels sonores 2-8
Températures A, B et C..... 9-21
Traction d'une remorque 9-20
Tractions AA, A, B et C..... 9-21
Trappe du réservoir de carburant..... 3-38
Types de pneus 8-36

U

Usure de la bande de roulement 9-21
Utilisation de la télécommande universelle HomeLink[MD]..... 2-55
Utilisation du système 4-96, 4-111, 4-127

V

Ventilateurs..... 4-19
Ventilateurs centraux..... 4-19
Ventilateurs latéraux..... 4-19
Vérification des ampoules..... 2-8
Vérification du niveau d'huile-moteur..... 8-9
Vérification du niveau du liquide de refroidissement du moteur 8-8
Verrouillage avec la clé mécanique..... 3-5
Verrouillage avec la commande de verrouillage électrique des portières 3-6
Verrouillage avec le loquet intérieur 3-6
Verrouillages automatique des portières 3-7
Vidange du liquide de refroidissement..... 5-34
Vidange du liquide de refroidissement du moteur 8-9
Vide-poches de tableau de bord..... 2-42
Vitre..... 7-4
Vitres..... 2-47
Volant
Commandes audio intégrées au volant 4-79
Volant inclinable..... 3-40

AGENDA

RENSEIGNEMENTS POUR STATION SERVICE

CARBURANT RECOMMANDÉ :

Moteur VQ37VHR

Utilisez une essence premium sans plomb avec l'indice d'octane d'au moins 91 AKI (indice antidétonant) (indice d'octane de recherche 96).

Si l'essence premium n'est pas disponible, une essence sans plomb ordinaire avec l'indice d'octane d'au moins 87 AKI (indice d'octane de recherche 91) pourrait être utilisé provisoirement, mais uniquement sous les conditions suivantes :

- Remplissez le réservoir en partie d'essence ordinaire sans plomb et faites le plein avec de l'essence premium sans plomb dès que possible.
- Évitez de conduire à pleine vitesse et d'accélérer brusquement.

Cependant, il est recommandé d'utiliser une essence premium sans plomb pour obtenir le maximum de performance du véhicule.

⚠ PRÉCAUTION

- **L'utilisation d'un carburant différent risque d'endommager sérieusement les dispositifs antipollution et peut également influer sur la couverture de la garantie.**
- **N'utilisez jamais d'essence à teneur en plomb, car ce la endommagera le catalyseur à trois voies.**
- **N'utilisez pas de carburant E-85 pour votre véhicule. Votre véhicule n'est pas conçu pour fonctionner avec du carburant E-85. L'utilisation du carburant E-85 peut endommager les composants du circuit de carburant et n'est pas couverte par la garantie limitée du véhicule NISSAN.**

Pour plus de renseignements, reportez-vous à «CONTENANCES ET CARBURANTS/LUBRIFIANTS RECOMMANDÉS» dans le chapitre «9. Données techniques et informations au consommateur» plus loin dans ce chapitre.

SPÉCIFICATIONS D'HUILE-MOTEUR RECOMMANDÉE :

- Huile-moteur portant le repère d'homologation API
- Viscosité SAE 5W-30

Reportez-vous à «CONTENANCES ET CARBURANTS/LUBRIFIANTS RECOMMANDÉS» dans le chapitre «9. Données techniques et informations au consommateur» pour les recommandations relatives à l'huile-moteur et au filtre à huile.

PRESSIONS DES PNEUS À FROIDS :

L'étiquette se trouve normalement sur le montant central du côté conducteur ou sur la portière du conducteur. Pour plus de renseignements, reportez-vous à «ROUES ET PNEUS» dans le chapitre «8. Entretien et interventions à effectuer soi-même» plus loin dans ce chapitre.

MÉTHODE RECOMMANDÉE DE RODAGE DU VÉHICULE NEUF :

Pendant les premiers 2.000 km (1.200 mi) d'utilisation du véhicule, suivez les recommandations énoncées dans la rubrique «PÉRIODE DE RODAGE» dans le chapitre «5. Démarrage et conduite» de ce Manuel du conducteur. Conformez-vous à ces recommandations pour assurer la fiabilité et l'économie de votre véhicule neuf.

T00UM-1ET1B

Imprimé en Octobre 2009 (04)
Publication n°: OM0F-0Z34C1
Imprimé au Japon

Z34-M